Dosteba

Preisliste CH
Catalogue de prix CH

2023

Elemente sind
Les éléments sont
unsere Stärke
notre point fort

Sockelelemente aus Blech	**Plinthes en tôle**	**1**
Sockelelemente aus Glasfaserbeton	**Plinthes en fibrobéton**	**2**
Fensterbänke aus Alu aus Granit	**Tablettes de fenêtre en alu en granit**	**3**
Fensterbänke aus Glasfaserbeton	**Tablettes de fenêtre en fibrobéton**	**4**
Gewändeelemente aus Glasfaserbeton	**Eléments d'encadrement en fibrobéton**	**5**
Klobentragelemente	**Eléments pour fixation des gonds**	**6**
Leibungselemente	**Eléments d'embrasure**	**7**
Sturzelemente	**Eléments de linteau**	**8**
Dachabschlusselemente	**Eléments de recouvrement du toit**	**9**
Montageelemente	**Eléments de montage**	**10**
Dämmplatten, Fassadenprofile und Zubehör	**Panneaux isolants, profilés de façades et accessoires**	**11**
Werkzeuge	**Outils**	**12**

Sockelbereich	Plinthe	
Sockelleisten mit Wärmedämmung	Plinthes avec isolation thermique	1.001 – 1.004
Gedämmte Blechsockel	Socles isolants avec plinthe métallique	1.005 – 1.008
Sockelleisten ohne Wärmedämmung	Plinthes sans isolation thermique	1.009
Zubehör und Zuschläge	Accessoires et Suppléments	1.009 – 1.014
GFB-Sockelelemente mit Wärmedämmung	GFB-Plinthes avec isolation thermique	2.001 – 2.006
GFB-Sockelelemente ohne Wärmedämmung	GFB-Plinthes sans isolation thermique	2.007
Zubehör	Accessoires	2.008
GFB-Sockelelemente mit grossem Vorsprung und WD	GFB-Plinthe avec grande saillie et isolation thermique	2.009
Zubehör und Zuschläge	Accessoires et Suppléments	2.009 – 2.015

Fensterbereich	Fenêtre	
Alu-Fensterbänke	Tablettes de fenêtre en alu	3.001 – 3.002
Zubehör und Zuschläge	Accessoires et Suppléments	3.003 – 3.007
Alu-Brüstungen	Garde-corps en alu	3.008
Zubehör und Zuschläge	Accessoires et Suppléments	3.008 – 3.009
Granit-Fensterbänke	Tablettes de fenêtre en granit	3.010
Zubehör und Zuschläge	Accessoires et Suppléments	3.011 – 3.013
Auflagewinkel/Auflagekeil	Equerres d'appui/Cale de support	3.014 – 3.016
Zubehör und Zuschläge	Accessoires et Suppléments	3.017
GFB-Fensterbänke	GFB-Tablettes de fenêtre	4.001
Zubehör und Zuschläge	Accessoires et Suppléments	4.002 – 4.005
Auflagewinkel	Equerres d'appui	4.006
Zubehör	Accessoires	4.007
GFB-Brüstungen	GFB-Garde-corps	4.008
Zubehör und Zuschläge	Accessoires et Suppléments	4.008 – 4.012
GFB-Gewändeelemente mit Falz	GFB-Eléments d'encadrement avec battue	5.001 – 5.015
GFB-Gewändeelemente ohne Falz	GFB-Eléments d'encadrement sans battue	5.016 – 5.027
Zubehör und Zuschläge	Accessoires et Suppléments	5.028 – 5.033
Klobentragelemente K1	Eléments pour fixation des gonds K1	6.001 – 6.002
Anschlagträger AT	Eléments de fixation du taquet de volet AT	6.003
Zubehör und Zuschläge	Accessoires et Suppléments	6.004
Klobentragelement XPS	Eléments pour fixation des gonds XPS	6.005
Anschlagträger XPS	Eléments de fixation du taquet de volet XPS	6.006
Zubehör und Zuschläge	Accessoires et Suppléments	6.007
Leibungselemente Lei-Isol®	Eléments d'embrasure Lei-Isol®	7.001 – 7.004
Zubehör und Zuschläge	Accessoires et Suppléments	7.005 – 7.008
Leibungswinkel Lei-Wik	Equerres d'embrasure Lei-Wik	7.009
Zubehör und Zuschläge	Accessoires et Suppléments	7.010
Leibungselemente Lei-Fix®	Eléments d'embrasure Lei-Fix®	7.011
Zubehör und Zuschläge	Accessoires et Suppléments	7.012
Leibungs- und Sturzelemente Lei-Stu	Eléments d'embrasure et de linteau Lei-Stu	7.013
Zubehör und Zuschläge	Accessoires et Suppléments	7.014
Schürzenelemente Do-Tab®	Lambrequins Do-Tab®	8.001 – 8.004
Zubehör und Zuschläge	Accessoires et Suppléments	8.005 – 8.007
Rahmenverbreiterungsisolation RaV-Isol®	Isolation pour élargissement de cadre RaV-Isol®	8.008 – 8.009
Sturzisolation Stu-Isol	Isolation pour linteau Stu-Isol	8.010
Zubehör und Zuschläge	Accessoires et Suppléments	8.011 – 8.013

Dachbereich	Toiture	
Dachrandwinkel	Cornières de rive de toiture	9.001
Dachrandkränze DSP	Couronnes de rive de toiture DSP	9.002
Zubehör und Zuschläge	Accessoires et Suppléments	9.003

Montageelemente	Eléments de montage	
Montagerondellen DoRondo®	Patchs de fixation DoRondo®	10.001
Montagezylinder ZyRillo®	Cylindres de montage ZyRillo®	10.002 – 10.003
Montagezylinder Rondoline®	Cylindres de montage Rondoline®	10.004 – 10.005
Montagequader Quadroline®	Carreaux de montage Quadroline®	10.006 – 10.007
Montagezylinder VARIZ®	Cylindres de montage VARIZ®	10.008
Montagequader VARIQ® und VARIR®	Carreaux de montage VARIQ® et VARIR®	10.009
Zubehör	Accessoires	10.049 – 10.050
Universalmontageplatten UMP®	Plaques de montage universel UMP®	10.010 – 10.018
Schwerlastkonsolen SLK®	Consoles pour charges lourdes SLK®	10.019 – 10.022
Tragwinkel TRA-WIK®	Equerres TRA-WIK®	10.023 – 10.026
Tragwinkel TWL®	Equerres TWL®	10.027 – 10.030
Pfostenelemente	Éléments poteaux	10.031
Zubehör	Accessoires	10.034 – 10.051
Elektrodosen Eldoline®	Boîtes électriques Eldoline®	10.032
Zubehör	Accessoires	10.033
Adapterkonsolen	Consoles adaptatrices	10.037 – 10.039
Zubehör	Accessoires	10.040 – 10.050

Dämmplatten und Zubehör	Panneaux isolants et accessoires	
VARITHERM®	VARITHERM®	11.001 – 11.003
swissporXPS 300 SO	swissporXPS 300 SO	11.004
Radiusplatten	Plaques courbées	11.005
Fassadenwinkel	Equerres de façade	11.006
Schraubdübel	Chevilles de vissage	11.007
Rondellen	Rondelles	11.007 – 11.008
Zubehör	Accessoires	11.009
Fassadenprofile	Profilés de façade	11.010 – 11.012

Werkzeuge	Outils	
Glühdraht-Schneidegeräte	Appareils de coupe à fil chaud	12.001 – 12.006
Handschneidegeräte	Appareils de coupe à main	12.007
Mineralwoll-Schneidegeräte	Appareils de coupe pour laine minérale	12.008 – 12.012

GFB-Elemente	Eléments en GFB	
GFB-Sockelelemente mit Wärmedämmung	GFB-Plinthes avec isolation thermique	2.001 – 2.006
GFB-Sockelelemente ohne Wärmedämmung	GFB-Plinthes sans isolation thermique	2.007
Zubehör	Accessoires	2.008
GFB-Sockelelemente mit grossem Vorsprung und WD	GFB-Plinthe avec grande saillie et isolation thermique	2.009
Zubehör und Zuschläge	Accessoires et Suppléments	2.009 – 2.015
GFB-Fensterbänke	GFB-Tablettes de fenêtre	4.001
Zubehör und Zuschläge	Accessoires et Suppléments	4.002 – 4.005
Auflagewinkel	Equerres d'appui	4.006
Zubehör	Accessoires	4.007
GFB-Brüstungen	GFB-Garde-corps	4.008
Zubehör und Zuschläge	Accessoires et Suppléments	4.008 – 4.012
GFB-Gewändeelemente mit Falz	GFB-Eléments d'encadrement avec battue	5.001 – 5.015
GFB-Gewändeelemente ohne Falz	GFB-Eléments d'encadrement sans battue	5.016 – 5.027
Zubehör und Zuschläge	Accessoires et Suppléments	5.028 – 5.033

Diverses	Divers	
PU-Kleber DoPurCol	Colle-PU DoPurCol	10.050
Kleiderbügelträger	Patères	10.051
Verkaufs- und Lieferbedingungen	Conditions générales de vente et de livraison	13.001 – 13.002

Wer ist Dosteba?

Service

Produkte

Wärmedämmung

Dosteba ist ein Familienunternehmen

Dosteba AG ist ein Schweizer Familienunternehmen und hat sich auf die Herstellung von wärmebrückenfreien Elementen für den technischen und gestalterischen Bereich von Wärmedämmverbundsystemen und hinterlüfteten Fassaden spezialisiert.

Geschichtliche Entwicklung:

1979 Ulrich Maag beginnt mit der Elementproduktion für Wärmedämmsysteme unter dem Namen «Gebrüder Maag» an der Zürichstrasse 24 in Bachenbülach.

1989 Gründung der Aktiengesellschaft Dosteba AG mit Sitz an der Zürichstrasse 24 in Bachenbülach. Die Firma «Gebrüder Maag» wird gleichzeitig aufgelöst.

1993 Der Produktionsstandort wechselt von der Zürichstrasse 24 an die Zürichstrasse 22.

1995 Bezug der eigenen Räumlichkeiten im Industriequartier Bachenbülach.

1999 Erweiterung der Produktions- und Lagerfläche.

2002 Eröffnung eines Auslieferungslagers in Deutschland.

2004 Stefan Maag übernimmt die Geschäftsleitung.

2010 Gründung der Dosteba GmbH in Deutschland.

2011 Erweiterung der Produktions- und Lagerfläche.

2013 Bezug der neuen Büroräumlichkeiten in Bachenbülach.

2022 Umzug der Dosteba GmbH – Neuer Firmensitz mit grösserer Lagerfläche.

Kundennähe und Praxiserfahrung

Der enge Kontakt zu Architekten, Ingenieuren, Systemhaltern und Verarbeitern von WDV-Systemen gewährleisten, dass unsere Produkte den Bedürfnissen der Kunden entsprechen. Ist der Kunde zufrieden, sind wir es auch.

Innovation und Qualität

Die ständigen Weiter- und Neuentwicklungen der Dosteba Produkte garantieren, dass diese immer dem neuesten Stand der Technik entsprechen. Regelmässige interne Prüfungen und Kontrollen garantieren eine einwandfreie Qualität. Prüfungen an Fachhochschulen oder Prüfinstituten geben den Kunden die Sicherheit, dass sie die richtige Wahl getroffen haben.

Leistungsfähigkeit und Flexibilität

Die überschaubare Firmengrösse ermöglicht uns jederzeit schnell und flexibel auf Kundenwünsche einzugehen. Dank unserem grossen Lager sind wir in der Lage auch während der Hauptsaison grosse Bestellungen kurzfristig zu realisieren. Mit unserem hauseigenen Transport wird Ihre Bestellung termingerecht und ohne Beschädigung auf die Baustelle oder ins Magazin geliefert.

Beratung und Dienstleistung

Es ist uns ein Anliegen den Kunden optimal zu betreuen. Unsere erfahrenen und gut ausgebildeten Mitarbeiter stehen Ihnen jederzeit mit Rat und Tat zur Seite. Zudem stellen wir Ihnen diverse technische Unterlagen zur Verfügung, welche Ihnen die Planung erleichtern. Weiter bieten wir laufend Schulungen für Mitarbeiter, Handwerker und Systemhalter an. Lernen Sie in Theorie und Praxis den richtigen Einsatz und Handhabung unserer Elemente.

Qui est Dosteba?

étendu

novateurs

professionnelle

Dosteba est une entreprise familiale

Dosteba AG est une entreprise familiale suisse qui s'est spécialisée dans la fabrication d'éléments sans ponts thermiques dédiés au secteur technique et architectural des systèmes d'Isolation Thermique Extérieure (ITE) et pour les façades ventilées.

Développement historique:

1979 Ulrich Maag lance la production des éléments destinés aux systèmes d'isolation thermique sous l'appellation «Gebrüder Maag».

1989 Fondation de la société anonyme Dosteba AG basée à Zürichstrasse 24, Bachenbülach. La firme «Gebrüder Maag» est en même temps dissoute.

1993 Le site de production est transféré de la Zürichstrasse 24 à la Zürichstrasse 22.

1995 Acquisition des locaux propres à l'entreprise dans la zone industrielle de Bachenbülach.

1999 Expansion de la zone de production et d'entreposage.

2002 Inauguration d'un centre de distribution en Allemagne.

2004 La direction est confiée à Stefan Maag.

2010 Fondation de Dosteba GmbH en Allemagne.

2011 Expansion de la zone de production et d'entreposage.

2013 Emménagement dans les bureaux nouveau en Bachenbülach.

2022 Déménagement de Dosteba GmbH – nouveau siège social avec une plus grande surface d'entreposage.

Proximité du client et expérience pratique

Le contact étroit que nous maintenons avec les architectes, les ingénieurs et les opérateurs de systèmes garantit que nos produits répondent en tout temps aux besoins de nos clients. Votre satisfaction est aussi la nôtre.

Innovation et qualité

Les développements et les perfectionnements continus de nos produits garantissent que ceux-ci correspondent toujours au dernier état de la technique. Les tests et contrôles internes réguliers assurent une qualité irréprochable. Des tests pratiqués régulièrement dans les hautes écoles spécialisées (HES) ou par des instituts d'essai reconnus assurent à nos clients la sécurité d'un dimensionement optimal.

Performance et flexibilité

La taille gérable de l'entreprise nous permet à tout moment de réagir rapidement et de manière flexible aux besoins des clients. Grâce à notre grand entrepôt, nous sommes en mesure de satisfaire rapidement aux commandes importantes, même pendant la haute saison. Notre système de transport interne permet que votre commande soit livrée dans les délais, sans dommage, sur le site ou au magasin.

Conseils et services

La prise en charge optimale de la clientèle est l'une de nos priorités. Notre équipe expérimentée et dûment formée sera ravie de vous assister et de vous conseiller. En outre, nous mettons une variété de documents techniques à votre disposition, qui vous faciliteront la planification. En outre, nous proposons continuellement des sessions de formation destinées aux collaborateurs, aux ouvriers et au personnel chargé de la maintenance des systèmes. En outre, nous proposons continuellement des séances de formation destinées aux collaborateurs, aux ouvriers et aux partenaires de l'industrie.

PLZ-Suche im Internet
Recherche NPA sur Internet

Besuchen Sie unsere Webseite
Découvrez notre site Web

www.dosteba.ch

Beat Meier
Leiter Einkauf und Verkauf

Mobile: +41 79 228 78 73
E-Mail: beat.meier@dosteba.ch

1

Herbert Bonderer
Technischer Verkaufsberater

Mobile: +41 79 962 52 34
E-Mail: herbert.bonderer@dosteba.ch

2

Isuf Osmanaj
Technischer Verkaufsberater

Mobile: +41 79 266 51 62
E-Mail: isuf.osmanaj@dosteba.ch

3

Pascal Oklé
Technischer Verkaufsberater

Mobile: +41 79 195 56 97
E-Mail: pascal.okle@dosteba.ch

4

Christoph Schenker
Technischer Verkaufsberater

Mobile: +41 79 410 32 16
E-Mail: christoph.schenker@dosteba.ch

5 6

Stefan Ulrich
Technischer Verkaufsberater

Mobile: +41 79 571 69 99
E-Mail: stefan.ulrich@dosteba.ch

7

Micha Haldemann
Technischer Verkaufsberater

Mobile: +41 79 834 72 96
E-Mail: micha.haldemann@dosteba.ch

8

Hans Wenger
Conseiller techn. de vente

Mobile: +41 79 631 32 85
E-Mail: hans.wenger@dosteba.ch

9

Alessandro Diana
Conseiller techn. de vente

Mobile: +41 79 311 76 37
E-Mail: alessandro.diana@dosteba.ch

6 10

Carlos Villaverde
Technischer Verkaufsberater

Mobile: +41 79 905 21 29
E-Mail: carlos.villaverde@dosteba.ch

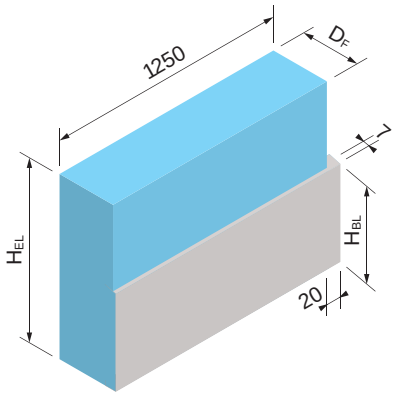

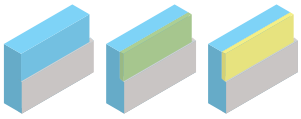

XPS SW (XPS) GW (XPS)

Sockelleiste mit Wärmedämmung Chromstahl A2

Sockelleisten mit Wärmedämmung dienen als Verschmutzungs- und Spritzwasserschutz.

Blechqualität: Chromstahl A2, 0.5 mm
Hinweis: mit Schutzfolie
Dämmmaterial: XPS

Plinthe avec isolation thermique Inox A2

Les plinthes avec isolation thermique servent de protection contre les salissures et les éclaboussures d'eau.

Qualité de tôle: Inox A2, 0.5 mm
Remarque: avec feuille de protection
Matériau d'isolation: XPS

Höhe Hauteur H_{BL} mm	Höhe Hauteur H_{EL} mm	Dicke Epaisseur D_F mm	*Art.-Nr. No art.*	**XPS** *58xxxxx* Preis Prix CHF/m	**SW** *56xxxxx* Preis Prix CHF/m	**GW** *66xxxxx* Preis Prix CHF/m
120	**200**	**60**	*xx00106*	**48.50**	**63.70**	**63.70**
120	**200**	**80**	*xx00108*	**51.20**	**66.40**	**66.40**
120	**200**	**100**	*xx00110*	**54.–**	**69.20**	**69.20**
120	**200**	**120**	*xx00112*	**56.70**	**71.90**	**71.90**
120	**200**	**140**	*xx00114*	**59.50**	**74.70**	**74.70**
120	**200**	**160**	*xx00116*	**62.20**	**77.40**	**77.40**
120	**200**	**180**	*xx00118*	**65.–**	**80.20**	**80.20**
120	**200**	**200**	*xx00120*	**67.70**	**82.90**	**82.90**
120	**200**	**220**	*xx00122*	**70.50**	**85.70**	**85.70**
120	**200**	**240**	*xx00124*	**73.20**	**88.40**	**88.40**
120	**200**	**260**	*xx00126*	**76.–**	**91.20**	**91.20**
120	**200**	**280**	*xx00128*	**78.70**	**93.90**	**93.90**
120	**200**	**300**	*xx00130*	**81.50**	**96.70**	**96.70**
160	**300**	**60**	*xx00206*	**60.90**	**76.10**	**76.10**
160	**300**	**80**	*xx00208*	**63.60**	**78.80**	**78.80**
160	**300**	**100**	*xx00210*	**66.40**	**81.60**	**81.60**
160	**300**	**120**	*xx00212*	**69.10**	**84.30**	**84.30**
160	**300**	**140**	*xx00214*	**71.90**	**87.10**	**87.10**
160	**300**	**160**	*xx00216*	**74.60**	**89.80**	**89.80**
160	**300**	**180**	*xx00218*	**77.40**	**92.60**	**92.60**
160	**300**	**200**	*xx00220*	**80.10**	**95.30**	**95.30**
160	**300**	**220**	*xx00222*	**82.90**	**98.10**	**98.10**
160	**300**	**240**	*xx00224*	**85.60**	**100.80**	**100.80**
160	**300**	**260**	*xx00226*	**88.40**	**103.60**	**103.60**
160	**300**	**280**	*xx00228*	**91.10**	**106.30**	**106.30**
160	**300**	**300**	*xx00230*	**93.90**	**109.10**	**109.10**
200	**300**	**60**	*xx09506*	**67.10**	**82.30**	**82.30**
200	**300**	**80**	*xx09508*	**69.80**	**85.–**	**85.–**
200	**300**	**100**	*xx09510*	**72.60**	**87.80**	**87.80**
200	**300**	**120**	*xx09512*	**75.30**	**90.50**	**90.50**
200	**300**	**140**	*xx09514*	**78.10**	**93.30**	**93.30**
200	**300**	**160**	*xx09516*	**80.80**	**96.–**	**96.–**
200	**300**	**180**	*xx09518*	**83.60**	**98.80**	**98.80**
200	**300**	**200**	*xx09520*	**86.30**	**101.50**	**101.50**
200	**300**	**220**	*xx09522*	**89.10**	**104.30**	**104.30**
200	**300**	**240**	*xx09524*	**91.80**	**107.–**	**107.–**
200	**300**	**260**	*xx09526*	**94.60**	**109.80**	**109.80**
200	**300**	**280**	*xx09528*	**97.30**	**112.50**	**112.50**
200	**300**	**300**	*xx09530*	**100.10**	**115.30**	**115.30**

Produktegruppe 0101 Groupe de produit 0101

Bestellformulare unter www.dosteba.ch
Formulaires de commande sur www.dosteba.ch

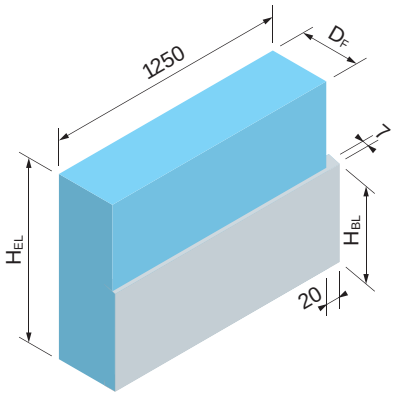

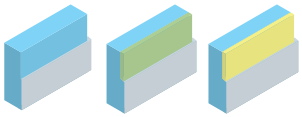

XPS SW (XPS) GW (XPS)

Sockelleiste mit Wärmedämmung Ugitop

Sockelleisten mit Wärmedämmung dienen als Verschmutzungs- und Spritzwasserschutz.

Blechqualität: Ugitop, 0.5 mm
Hinweis: mit Schutzfolie
Dämmmaterial: XPS

Plinthe avec isolation thermique Ugitop

Les plinthes avec isolation thermique servent de protection contre les salissures et les éclaboussures d'eau.

Qualité de tôle: Ugitop, 0.5 mm
Remarque: avec feuille de protection
Matériau d'isolation: XPS

Höhe Hauteur H_{BL} mm	Höhe Hauteur H_{EL} mm	Dicke Epaisseur D_F mm	*Art.-Nr. No art.*	**XPS** *58xxxxx* Preis Prix CHF/m	**SW** *56xxxxx* Preis Prix CHF/m	**GW** *66xxxxx* Preis Prix CHF/m
120	**200**	**60**	*xx00306*	**52.10**	**67.30**	**67.30**
120	**200**	**80**	*xx00308*	**55.–**	**70.20**	**70.20**
120	**200**	**100**	*xx00310*	**58.–**	**73.20**	**73.20**
120	**200**	**120**	*xx00312*	**60.90**	**76.10**	**76.10**
120	**200**	**140**	*xx00314*	**63.90**	**79.10**	**79.10**
120	**200**	**160**	*xx00316*	**66.80**	**82.–**	**82.–**
120	**200**	**180**	*xx00318*	**69.80**	**85.–**	**85.–**
120	**200**	**200**	*xx00320*	**72.70**	**87.90**	**87.90**
120	**200**	**220**	*xx00322*	**75.70**	**90.90**	**90.90**
120	**200**	**240**	*xx00324*	**78.60**	**93.80**	**93.80**
120	**200**	**260**	*xx00326*	**81.60**	**96.80**	**96.80**
120	**200**	**280**	*xx00328*	**84.50**	**99.70**	**99.70**
120	**200**	**300**	*xx00330*	**87.50**	**102.70**	**102.70**
160	**300**	**60**	*xx00406*	**65.60**	**80.80**	**80.80**
160	**300**	**80**	*xx00408*	**68.50**	**83.70**	**83.70**
160	**300**	**100**	*xx00410*	**71.50**	**86.70**	**86.70**
160	**300**	**120**	*xx00412*	**74.40**	**89.60**	**89.60**
160	**300**	**140**	*xx00414*	**77.40**	**92.60**	**92.60**
160	**300**	**160**	*xx00416*	**80.30**	**95.50**	**95.50**
160	**300**	**180**	*xx00418*	**83.30**	**98.50**	**98.50**
160	**300**	**200**	*xx00420*	**86.20**	**101.40**	**101.40**
160	**300**	**220**	*xx00422*	**89.20**	**104.40**	**104.40**
160	**300**	**240**	*xx00424*	**92.10**	**107.30**	**107.30**
160	**300**	**260**	*xx00426*	**95.10**	**110.30**	**110.30**
160	**300**	**280**	*xx00428*	**98.–**	**113.20**	**113.20**
160	**300**	**300**	*xx00430*	**101.–**	**116.20**	**116.20**
200	**300**	**60**	*xx09606*	**72.30**	**87.50**	**87.50**
200	**300**	**80**	*xx09608*	**75.20**	**90.40**	**90.40**
200	**300**	**100**	*xx09610*	**78.20**	**93.40**	**93.40**
200	**300**	**120**	*xx09612*	**81.10**	**96.30**	**96.30**
200	**300**	**140**	*xx09614*	**84.10**	**99.30**	**99.30**
200	**300**	**160**	*xx09616*	**87.–**	**102.20**	**102.20**
200	**300**	**180**	*xx09618*	**90.–**	**105.20**	**105.20**
200	**300**	**200**	*xx09620*	**92.90**	**108.10**	**108.10**
200	**300**	**220**	*xx09622*	**95.90**	**111.10**	**111.10**
200	**300**	**240**	*xx09624*	**98.80**	**114.–**	**114.–**
200	**300**	**260**	*xx09626*	**101.80**	**117.–**	**117.–**
200	**300**	**280**	*xx09628*	**104.70**	**119.90**	**119.90**
200	**300**	**300**	*xx09630*	**107.70**	**122.90**	**122.90**

Produktegruppe 0101 Groupe de produit 0101

Bestellformulare unter www.dosteba.ch
Formulaires de commande sur www.dosteba.ch

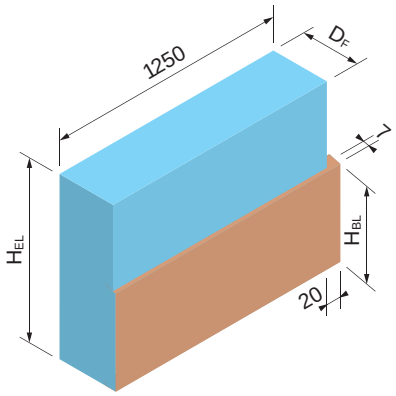

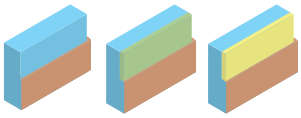

XPS SW (XPS) GW (XPS)

Sockelleiste mit Wärmedämmung Kupfer

Sockelleisten mit Wärmedämmung dienen als Verschmutzungs- und Spritzwasserschutz.

Blechqualität: Kupfer, 0.55 mm
Hinweis: ohne Schutzfolie
Dämmmaterial: XPS

Plinthe avec isolation thermique Cuivre

Les plinthes avec isolation thermique servent de protection contre les salissures et les éclaboussures d'eau.

Qualité de tôle: Cuivre, 0.55 mm
Remarque: sans feuille de protection
Matériau d'isolation: XPS

Höhe Hauteur H_{BL} mm	Höhe Hauteur H_{EL} mm	Dicke Epaisseur D_F mm	*Art.-Nr. No art.*	**XPS** *58xxxxx* Preis Prix CHF/m	**SW** *56xxxxx* Preis Prix CHF/m	**GW** *66xxxxx* Preis Prix CHF/m
120	**200**	**60**	*xx00506*	**57.40**	**72.60**	**72.60**
120	**200**	**80**	*xx00508*	**60.60**	**75.80**	**75.80**
120	**200**	**100**	*xx00510*	**63.90**	**79.10**	**79.10**
120	**200**	**120**	*xx00512*	**67.10**	**82.30**	**82.30**
120	**200**	**140**	*xx00514*	**70.40**	**85.60**	**85.60**
120	**200**	**160**	*xx00516*	**73.60**	**88.80**	**88.80**
120	**200**	**180**	*xx00518*	**76.90**	**92.10**	**92.10**
120	**200**	**200**	*xx00520*	**80.10**	**95.30**	**95.30**
120	**200**	**220**	*xx00522*	**83.40**	**98.60**	**98.60**
120	**200**	**240**	*xx00524*	**86.60**	**101.80**	**101.80**
120	**200**	**260**	*xx00526*	**89.90**	**105.10**	**105.10**
120	**200**	**280**	*xx00528*	**93.10**	**108.30**	**108.30**
120	**200**	**300**	*xx00530*	**96.40**	**111.60**	**111.60**
160	**300**	**60**	*xx00606*	**72.–**	**87.20**	**87.20**
160	**300**	**80**	*xx00608*	**75.20**	**90.40**	**90.40**
160	**300**	**100**	*xx00610*	**78.50**	**93.70**	**93.70**
160	**300**	**120**	*xx00612*	**81.70**	**96.90**	**96.90**
160	**300**	**140**	*xx00614*	**85.–**	**100.20**	**100.20**
160	**300**	**160**	*xx00616*	**88.20**	**103.40**	**103.40**
160	**300**	**180**	*xx00618*	**91.50**	**106.70**	**106.70**
160	**300**	**200**	*xx00620*	**94.70**	**109.90**	**109.90**
160	**300**	**220**	*xx00622*	**98.–**	**113.20**	**113.20**
160	**300**	**240**	*xx00624*	**101.20**	**116.40**	**116.40**
160	**300**	**260**	*xx00626*	**104.50**	**119.70**	**119.70**
160	**300**	**280**	*xx00628*	**107.70**	**122.90**	**122.90**
160	**300**	**300**	*xx00630*	**111.–**	**126.20**	**126.20**
200	**300**	**60**	*xx09706*	**79.30**	**94.50**	**94.50**
200	**300**	**80**	*xx09708*	**82.50**	**97.70**	**97.70**
200	**300**	**100**	*xx09710*	**85.80**	**101.–**	**101.–**
200	**300**	**120**	*xx09712*	**89.–**	**104.20**	**104.20**
200	**300**	**140**	*xx09714*	**92.30**	**107.50**	**107.50**
200	**300**	**160**	*xx09716*	**95.50**	**110.70**	**110.70**
200	**300**	**180**	*xx09718*	**98.80**	**114.–**	**114.–**
200	**300**	**200**	*xx09720*	**102.–**	**117.20**	**117.20**
200	**300**	**220**	*xx09722*	**105.30**	**120.50**	**120.50**
200	**300**	**240**	*xx09724*	**108.50**	**123.70**	**123.70**
200	**300**	**260**	*xx09726*	**111.80**	**127.–**	**127.–**
200	**300**	**280**	*xx09728*	**115.–**	**130.20**	**130.20**
200	**300**	**300**	*xx09730*	**118.30**	**133.50**	**133.50**

Produktegruppe 0101 Groupe de produit 0101

Bestellformulare unter www.dosteba.ch
Formulaires de commande sur www.dosteba.ch

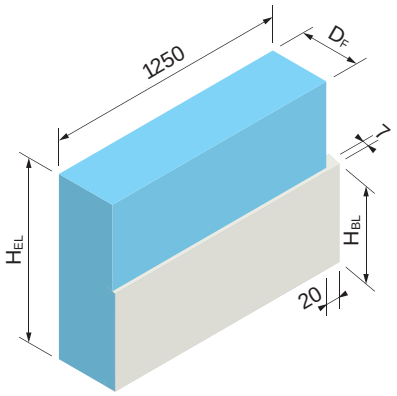

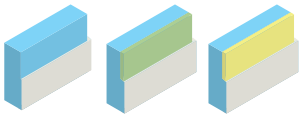

XPS SW (XPS) GW (XPS)

Sockelleiste mit Wärmedämmung Aluman

Sockelleisten mit Wärmedämmung dienen als Verschmutzungs- und Spritzwasserschutz.

Plinthe avec isolation thermique Aluman

Les plinthes avec isolation thermique servent de protection contre les salissures et les éclaboussures d'eau.

Blechqualität: Aluman, 0.8 mm
Hinweis: mit Schutzfolie
Dämmmaterial: XPS

Qualité de tôle: Aluman, 0.8 mm
Remarque: avec feuille de protection
Matériau d'isolation: XPS

Höhe Hauteur H_{BL} mm	Höhe Hauteur H_{EL} mm	Dicke Epaisseur D_F mm	*Art.-Nr. No art.*	**XPS** *58xxxxx* Preis Prix CHF/m	**SW** *56xxxxx* Preis Prix CHF/m	**GW** *66xxxxx* Preis Prix CHF/m
120	**200**	**60**	*xx00706*	**48.50**	**63.70**	**63.70**
120	**200**	**80**	*xx00708*	**51.20**	**66.40**	**66.40**
120	**200**	**100**	*xx00710*	**54.–**	**69.20**	**69.20**
120	**200**	**120**	*xx00712*	**56.70**	**71.90**	**71.90**
120	**200**	**140**	*xx00714*	**59.50**	**74.70**	**74.70**
120	**200**	**160**	*xx00716*	**62.20**	**77.40**	**77.40**
120	**200**	**180**	*xx00718*	**65.–**	**80.20**	**80.20**
120	**200**	**200**	*xx00720*	**67.70**	**82.90**	**82.90**
120	**200**	**220**	*xx00722*	**70.50**	**85.70**	**85.70**
120	**200**	**240**	*xx00724*	**73.20**	**88.40**	**88.40**
120	**200**	**260**	*xx00726*	**76.–**	**91.20**	**91.20**
120	**200**	**280**	*xx00728*	**78.70**	**93.90**	**93.90**
120	**200**	**300**	*xx00730*	**81.50**	**96.70**	**96.70**
160	**300**	**60**	*xx00806*	**60.90**	**76.10**	**76.10**
160	**300**	**80**	*xx00808*	**63.60**	**78.80**	**78.80**
160	**300**	**100**	*xx00810*	**66.40**	**81.60**	**81.60**
160	**300**	**120**	*xx00812*	**69.10**	**84.30**	**84.30**
160	**300**	**140**	*xx00814*	**71.90**	**87.10**	**87.10**
160	**300**	**160**	*xx00816*	**74.60**	**89.80**	**89.80**
160	**300**	**180**	*xx00818*	**77.40**	**92.60**	**92.60**
160	**300**	**200**	*xx00820*	**80.10**	**95.30**	**95.30**
160	**300**	**220**	*xx00822*	**82.90**	**98.10**	**98.10**
160	**300**	**240**	*xx00824*	**85.60**	**100.80**	**100.80**
160	**300**	**260**	*xx00826*	**88.40**	**103.60**	**103.60**
160	**300**	**280**	*xx00828*	**91.10**	**106.30**	**106.30**
160	**300**	**300**	*xx00830*	**93.90**	**109.10**	**109.10**
200	**300**	**60**	*xx09806*	**67.10**	**82.30**	**82.30**
200	**300**	**80**	*xx09808*	**69.80**	**85.–**	**85.–**
200	**300**	**100**	*xx09810*	**72.60**	**87.80**	**87.80**
200	**300**	**120**	*xx09812*	**75.30**	**90.50**	**90.50**
200	**300**	**140**	*xx09814*	**78.10**	**93.30**	**93.30**
200	**300**	**160**	*xx09816*	**80.80**	**96.–**	**96.–**
200	**300**	**180**	*xx09818*	**83.60**	**98.80**	**98.80**
200	**300**	**200**	*xx09820*	**86.30**	**101.50**	**101.50**
200	**300**	**220**	*xx09822*	**89.10**	**104.30**	**104.30**
200	**300**	**240**	*xx09824*	**91.80**	**107.–**	**107.–**
200	**300**	**260**	*xx09826*	**94.60**	**109.80**	**109.80**
200	**300**	**280**	*xx09828*	**97.30**	**112.50**	**112.50**
200	**300**	**300**	*xx09830*	**100.10**	**115.30**	**115.30**

Produktegruppe 0101 Groupe de produit 0101

Bestellformulare unter www.dosteba.ch
Formulaires de commande sur www.dosteba.ch

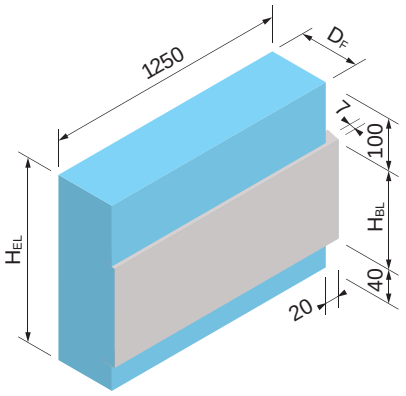

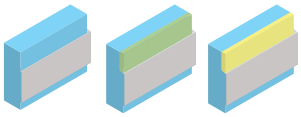

XPS SW (XPS) GW (XPS)

Gedämmter Blechsockel Chromstahl A2

Gedämmte Blechsockel dienen als Verschmutzungs- und Spritzwasserschutz.

Socle isolants avec plinthe métallique Inox A2

Socles isolants avec plinthe métallique servent de protection contre les salissures et les éclaboussures d'eau.

Blechqualität: Chromstahl A2, 0.5 mm
Hinweis: mit Schutzfolie
Dämmmaterial: XPS

Qualité de tôle: Inox A2, 0.5 mm
Remarque: avec feuille de protection
Matériau d'isolation: XPS

Höhe Hauteur H_{BL} mm	Höhe Hauteur H_{EL} mm	Dicke Epaisseur D_F mm	*Art.-Nr. No art.*	**XPS** *58xxxxx* Preis Prix CHF/m	**SW** *56xxxxx* Preis Prix CHF/m	**GW** *66xxxxx* Preis Prix CHF/m
160	**300**	**60**	*xx00906*	**60.50**	**75.70**	**75.70**
160	**300**	**80**	*xx00908*	**63.20**	**78.40**	**78.40**
160	**300**	**100**	*xx00910*	**66.–**	**81.20**	**81.20**
160	**300**	**120**	*xx00912*	**68.70**	**83.90**	**83.90**
160	**300**	**140**	*xx00914*	**71.50**	**86.70**	**86.70**
160	**300**	**160**	*xx00916*	**74.20**	**89.40**	**89.40**
160	**300**	**180**	*xx00918*	**77.–**	**92.20**	**92.20**
160	**300**	**200**	*xx00920*	**79.70**	**94.90**	**94.90**
160	**300**	**220**	*xx00922*	**82.50**	**97.70**	**97.70**
160	**300**	**240**	*xx00924*	**85.20**	**100.40**	**100.40**
160	**300**	**260**	*xx00926*	**88.–**	**103.20**	**103.20**
160	**300**	**280**	*xx00928*	**90.70**	**105.90**	**105.90**
160	**300**	**300**	*xx00930*	**93.50**	**108.70**	**108.70**
200	**340**	**60**	*xx10306*	**66.80**	**82.–**	**82.–**
200	**340**	**80**	*xx10308*	**69.50**	**84.70**	**84.70**
200	**340**	**100**	*xx10310*	**72.30**	**87.50**	**87.50**
200	**340**	**120**	*xx10312*	**75.–**	**90.20**	**90.20**
200	**340**	**140**	*xx10314*	**77.80**	**93.–**	**93.–**
200	**340**	**160**	*xx10316*	**80.50**	**95.70**	**95.70**
200	**340**	**180**	*xx10318*	**83.30**	**98.50**	**98.50**
200	**340**	**200**	*xx10320*	**86.–**	**101.20**	**101.20**
200	**340**	**220**	*xx10322*	**88.80**	**104.–**	**104.–**
200	**340**	**240**	*xx10324*	**91.50**	**106.70**	**106.70**
200	**340**	**260**	*xx10326*	**94.30**	**109.50**	**109.50**
200	**340**	**280**	*xx10328*	**97.–**	**112.20**	**112.20**
200	**340**	**300**	*xx10330*	**99.80**	**115.–**	**115.–**

Produktegruppe 0102 Groupe de produit 0102

Bestellformulare unter www.dosteba.ch
Formulaires de commande sur www.dosteba.ch

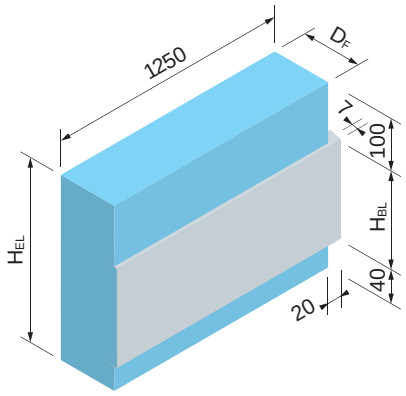

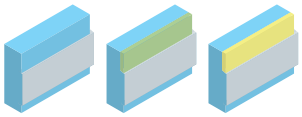

XPS SW (XPS) GW (XPS)

Gedämmter Blechsockel Ugitop

Gedämmte Blechsockel dienen als Verschmutzungs- und Spritzwasserschutz.

Socle isolants avec plinthe métallique Ugitop

Socles isolants avec plinthe métallique servent de protection contre les salissures et les éclaboussures d'eau.

Blechqualität: Ugitop, 0.5 mm
Hinweis: mit Schutzfolie
Dämmmaterial: XPS

Qualité de tôle: Ugitop, 0.5 mm
Remarque: avec feuille de protection
Matériau d'isolation: XPS

Höhe Hauteur H_{BL} mm	Höhe Hauteur H_{EL} mm	Dicke Epaisseur D_F mm	*Art.-Nr. No art.*	**XPS** *58xxxxx* Preis Prix CHF/m	**SW** *56xxxxx* Preis Prix CHF/m	**GW** *66xxxxx* Preis Prix CHF/m
160	**300**	**60**	*xx01106*	**65.20**	**80.40**	**80.40**
160	**300**	**80**	*xx01108*	**68.10**	**83.30**	**83.30**
160	**300**	**100**	*xx01110*	**71.10**	**86.30**	**86.30**
160	**300**	**120**	*xx01112*	**74.–**	**89.20**	**89.20**
160	**300**	**140**	*xx01114*	**77.–**	**92.20**	**92.20**
160	**300**	**160**	*xx01116*	**79.90**	**95.10**	**95.10**
160	**300**	**180**	*xx01118*	**82.90**	**98.10**	**98.10**
160	**300**	**200**	*xx01120*	**85.80**	**101.–**	**101.–**
160	**300**	**220**	*xx01122*	**88.80**	**104.–**	**104.–**
160	**300**	**240**	*xx01124*	**91.70**	**106.90**	**106.90**
160	**300**	**260**	*xx01126*	**94.70**	**109.90**	**109.90**
160	**300**	**280**	*xx01128*	**97.60**	**112.80**	**112.80**
160	**300**	**300**	*xx01130*	**100.60**	**115.80**	**115.80**
200	**340**	**60**	*xx10406*	**72.–**	**87.20**	**87.20**
200	**340**	**80**	*xx10408*	**74.90**	**90.10**	**90.10**
200	**340**	**100**	*xx10410*	**77.90**	**93.10**	**93.10**
200	**340**	**120**	*xx10412*	**80.80**	**96.–**	**96.–**
200	**340**	**140**	*xx10414*	**83.80**	**99.–**	**99.–**
200	**340**	**160**	*xx10416*	**86.70**	**101.90**	**101.90**
200	**340**	**180**	*xx10418*	**89.70**	**104.90**	**104.90**
200	**340**	**200**	*xx10420*	**92.60**	**107.80**	**107.80**
200	**340**	**220**	*xx10422*	**95.60**	**110.80**	**110.80**
200	**340**	**240**	*xx10424*	**98.50**	**113.70**	**113.70**
200	**340**	**260**	*xx10426*	**101.50**	**116.70**	**116.70**
200	**340**	**280**	*xx10428*	**104.40**	**119.60**	**119.60**
200	**340**	**300**	*xx10430*	**107.40**	**122.60**	**122.60**

Produktegruppe 0102 Groupe de produit 0102

Bestellformulare unter www.dosteba.ch
Formulaires de commande sur www.dosteba.ch

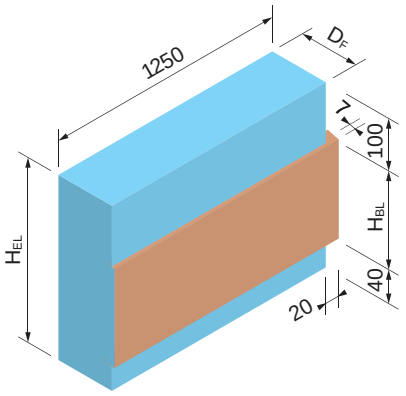

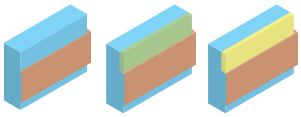

XPS SW (XPS) GW (XPS)

Gedämmter Blechsockel Kupfer

Gedämmte Blechsockel dienen als Verschmutzungs- und Spritzwasserschutz.

Blechqualität: Kupfer, 0.55 mm
Hinweis: ohne Schutzfolie
Dämmmaterial: XPS

Socle isolants avec plinthe métallique Cuivre

Socles isolants avec plinthe métallique servent de protection contre les salissures et les éclaboussures d'eau.

Qualité de tôle: Cuivre, 0.55 mm
Remarque: sans feuille de protection
Matériau d'isolation: XPS

Höhe Hauteur H_{BL} mm	Höhe Hauteur H_{EL} mm	Dicke Epaisseur D_F mm	*Art.-Nr. No art.*	**XPS** *58xxxxx* Preis Prix CHF/m	**SW** *56xxxxx* Preis Prix CHF/m	**GW** *66xxxxx* Preis Prix CHF/m
160	**300**	**60**	*xx01306*	**71.70**	**86.90**	**86.90**
160	**300**	**80**	*xx01308*	**74.90**	**90.10**	**90.10**
160	**300**	**100**	*xx01310*	**78.20**	**93.40**	**93.40**
160	**300**	**120**	*xx01312*	**81.40**	**96.60**	**96.60**
160	**300**	**140**	*xx01314*	**84.70**	**99.90**	**99.90**
160	**300**	**160**	*xx01316*	**87.90**	**103.10**	**103.10**
160	**300**	**180**	*xx01318*	**91.20**	**106.40**	**106.40**
160	**300**	**200**	*xx01320*	**94.40**	**109.60**	**109.60**
160	**300**	**220**	*xx01322*	**97.70**	**112.90**	**112.90**
160	**300**	**240**	*xx01324*	**100.90**	**116.10**	**116.10**
160	**300**	**260**	*xx01326*	**104.20**	**119.40**	**119.40**
160	**300**	**280**	*xx01328*	**107.40**	**122.60**	**122.60**
160	**300**	**300**	*xx01330*	**110.70**	**125.90**	**125.90**
200	**340**	**60**	*xx10506*	**79.–**	**94.20**	**94.20**
200	**340**	**80**	*xx10508*	**82.20**	**97.40**	**97.40**
200	**340**	**100**	*xx10510*	**85.50**	**100.70**	**100.70**
200	**340**	**120**	*xx10512*	**88.70**	**103.90**	**103.90**
200	**340**	**140**	*xx10514*	**92.–**	**107.20**	**107.20**
200	**340**	**160**	*xx10516*	**95.20**	**110.40**	**110.40**
200	**340**	**180**	*xx10518*	**98.50**	**113.70**	**113.70**
200	**340**	**200**	*xx10520*	**101.70**	**116.90**	**116.90**
200	**340**	**220**	*xx10522*	**105.–**	**120.20**	**120.20**
200	**340**	**240**	*xx10524*	**108.20**	**123.40**	**123.40**
200	**340**	**260**	*xx10526*	**111.50**	**126.70**	**126.70**
200	**340**	**280**	*xx10528*	**114.70**	**129.90**	**129.90**
200	**340**	**300**	*xx10530*	**118.–**	**133.20**	**133.20**

Produktegruppe 0102 Groupe de produit 0102

Bestellformulare unter www.dosteba.ch
Formulaires de commande sur www.dosteba.ch

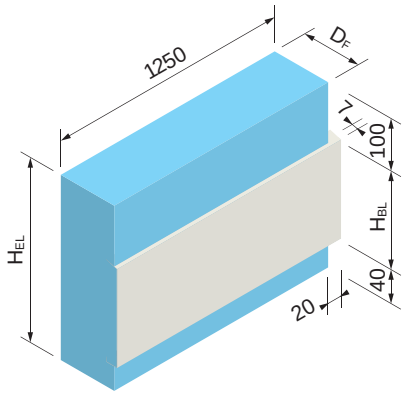

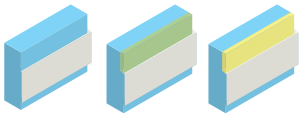

XPS SW (XPS) GW (XPS)

Gedämmter Blechsockel Aluman

Gedämmte Blechsockel dienen als Verschmutzungs- und Spritzwasserschutz.

Socle isolants avec plinthe métallique Aluman

Socles isolants avec plinthe métallique servent de protection contre les salissures et les éclaboussures d'eau.

Blechqualität: Aluman, 0.8 mm
Hinweis: mit Schutzfolie
Dämmmaterial: XPS

Qualité de tôle: Aluman, 0.8 mm
Remarque: avec feuille de protection
Matériau d'isolation: XPS

Höhe Hauteur H_{BL} mm	Höhe Hauteur H_{EL} mm	Dicke Epaisseur D_F mm	*Art.-Nr. No art.*	**XPS** *58xxxxx* Preis Prix CHF/m	**SW** *56xxxxx* Preis Prix CHF/m	**GW** *66xxxxx* Preis Prix CHF/m
160	**300**	**60**	*xx01506*	**60.50**	**75.70**	**75.70**
160	**300**	**80**	*xx01508*	**63.20**	**78.40**	**78.40**
160	**300**	**100**	*xx01510*	**66.–**	**81.20**	**81.20**
160	**300**	**120**	*xx01512*	**68.70**	**83.90**	**83.90**
160	**300**	**140**	*xx01514*	**71.50**	**86.70**	**86.70**
160	**300**	**160**	*xx01516*	**74.20**	**89.40**	**89.40**
160	**300**	**180**	*xx01518*	**77.–**	**92.20**	**92.20**
160	**300**	**200**	*xx01520*	**79.70**	**94.90**	**94.90**
160	**300**	**220**	*xx01522*	**82.50**	**97.70**	**97.70**
160	**300**	**240**	*xx01524*	**85.20**	**100.40**	**100.40**
160	**300**	**260**	*xx01526*	**88.–**	**103.20**	**103.20**
160	**300**	**280**	*xx01528*	**90.70**	**105.90**	**105.90**
160	**300**	**300**	*xx01530*	**93.50**	**108.70**	**108.70**
200	**340**	**60**	*xx10606*	**66.80**	**82.–**	**82.–**
200	**340**	**80**	*xx10608*	**69.50**	**84.70**	**84.70**
200	**340**	**100**	*xx10610*	**72.30**	**87.50**	**87.50**
200	**340**	**120**	*xx10612*	**75.–**	**90.20**	**90.20**
200	**340**	**140**	*xx10614*	**77.80**	**93.–**	**93.–**
200	**340**	**160**	*xx10616*	**80.50**	**95.70**	**95.70**
200	**340**	**180**	*xx10618*	**83.30**	**98.50**	**98.50**
200	**340**	**200**	*xx10620*	**86.–**	**101.20**	**101.20**
200	**340**	**220**	*xx10622*	**88.80**	**104.–**	**104.–**
200	**340**	**240**	*xx10624*	**91.50**	**106.70**	**106.70**
200	**340**	**260**	*xx10626*	**94.30**	**109.50**	**109.50**
200	**340**	**280**	*xx10628*	**97.–**	**112.20**	**112.20**
200	**340**	**300**	*xx10630*	**99.80**	**115.–**	**115.–**

Produktegruppe 0102 Groupe de produit 0102

Bestellformulare unter www.dosteba.ch
Formulaires de commande sur www.dosteba.ch

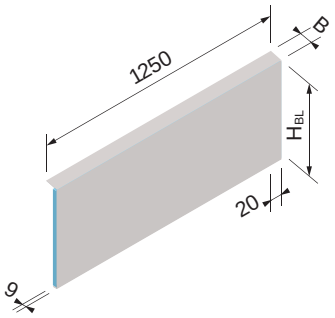

Sockelleiste ohne Wärmedämmung

Sockelleisten ohne Wärmedämmung dienen als Verschmutzungs- und Spritzwasserschutz.

Hinweis: mit Ausnahme von Kupfer werden alle Blechqualitäten mit einer Schutzfolie ausgeliefert

Plinthe sans isolation thermique

Plinthes sans isolation thermique servent de protection contre les salissures et les éclaboussures d'eau.

Remarque: a l'exception du cuivre, toutes les qualités de tôle sont livrées avec une feuille de protection

Blechqualität Qualité de tôle mm	Höhe Hauteur H_{BL} mm	Breite Largeur B mm	*Art.-Nr.* *No art.*	Preis Prix CHF/m
Chromstahl A2 0.5	**120**	**9**	*5000151*	**29.50**
Inox A2 0.5	**120**	**20**	*5000152*	**30.–**
Ugitop 0.5	**120**	**9**	*5000153*	**31.90**
Ugitop 0.5	**120**	**20**	*5000154*	**32.40**
Kupfer 0.55	**120**	**9**	*5000155*	**34.90**
Cuivre 0.55	**120**	**20**	*5000156*	**35.40**
Aluman 0.8	**120**	**9**	*5000157*	**29.50**
Aluman 0.8	**120**	**20**	*5000158*	**30.–**
Chromstahl A2 0.5	**160**	**9**	*5000161*	**34.60**
Inox A2 0.5	**160**	**20**	*5000162*	**35.10**
Ugitop 0.5	**160**	**9**	*5000163*	**37.30**
Ugitop 0.5	**160**	**20**	*5000164*	**37.80**
Kupfer 0.55	**160**	**9**	*5000165*	**40.90**
Cuivre 0.55	**160**	**20**	*5000166*	**41.40**
Aluman 0.8	**160**	**9**	*5000167*	**34.60**
Aluman 0.8	**160**	**20**	*5000168*	**35.10**
Chromstahl A2 0.5	**200**	**9**	*5022651*	**39.70**
Inox A2 0.5	**200**	**20**	*5022652*	**40.20**
Ugitop 0.5	**200**	**9**	*5022653*	**42.80**
Ugitop 0.5	**200**	**20**	*5022654*	**43.30**
Kupfer 0.55	**200**	**9**	*5022655*	**46.90**
Cuivre 0.55	**200**	**20**	*5022656*	**47.40**
Aluman 0.8	**200**	**9**	*5022657*	**39.70**
Aluman 0.8	**200**	**20**	*5022658*	**40.20**

Produktegruppe 0103 Groupe de produit 0103

Zuschläge

Suppléments

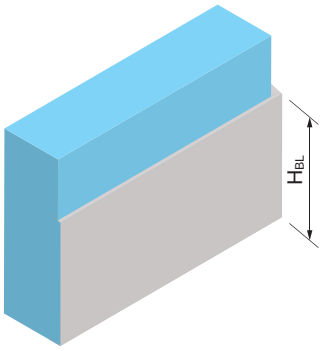

Mehrhöhe Blech

bei Sockelleisten und Blechsockeln

Höhe H_{BL}: grösser als 200 mm
max. Höhe H_{BL}: 240 mm

Hauteur supplémentaire de tôle

pour plinthes et socles isolants avec plinthe métallique

Hauteur H_{BL}: supérieure à 200 mm
max. Hauteur H_{BL}: 240 mm

Art.-Nr. *No art.*	Preis/Prix CHF/m
auf Anfrage sur demande	

Produktegruppe 0192 Groupe de produit 0192

Bestellformulare unter www.dosteba.ch
Formulaires de commande sur www.dosteba.ch

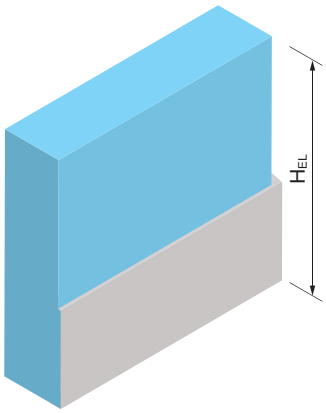

Zuschläge

Suppléments

Mehrhöhe XPS

bei Sockelleisten mit Wärmedämmung und Blechsockeln

bei Sockelleisten
Höhe H_{EL}: grösser als 300 mm
bei Blechsockeln
Höhe H_{EL}: grösser als 300/340 mm

Hauteur supplémentaire XPS

pour plinthes avec isolation thermique et socles isolants avec plinthe métallique

au plinthes
avec hauteur H_{EL}: supérieure à 300 mm
au socles isolants avec plinthe métallique
avec hauteur H_{EL}: supérieure à 300/340 mm

		Art.-Nr. *No art.*	Preis/Prix CHF/m
			auf Anfrage sur demande

Produktegruppe 0192

Groupe de produit 0192

Bestellformulare unter www.dosteba.ch
Formulaires de commande sur www.dosteba.ch

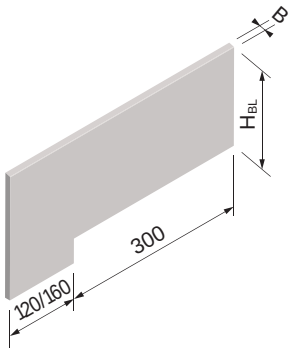

Zubehör Accessoires

Treppensockelleiste Plinthe d'escaliers

für Sockelleisten und Blechsockel

pour plinthes et socles isolants avec plinthe métallique

Blechqualität Qualité de tôle mm	Höhe Hauteur H_{BL} mm	Breite Largeur B mm	Li/Re Ga/Dr	*Art.-Nr.* *No art.*	Preis/Prix CHF/Stk. CHF/Pce
Chromstahl A2 0.5	**120**	**9**	**Li/Ga**	*5000251*	**65.–**
Inox A2 0.5	**120**	**9**	**Re/Dr**	*5000252*	**65.–**
Chromstahl A2 0.5	**120**	**20**	**Li/Ga**	*5000253*	**65.–**
Inox A2 0.5	**120**	**20**	**Re/Dr**	*5000254*	**65.–**
Ugitop 0.5	**120**	**9**	**Li/Ga**	*5000256*	**69.90**
Ugitop 0.5	**120**	**9**	**Re/Dr**	*5000257*	**69.90**
Ugitop 0.5	**120**	**20**	**Li/Ga**	*5000258*	**69.90**
Ugitop 0.5	**120**	**20**	**Re/Dr**	*5000259*	**69.90**
Kupfer 0.55	**120**	**9**	**Li/Ga**	*5000261*	**77.–**
Cuivre 0.55	**120**	**9**	**Re/Dr**	*5000262*	**77.–**
Kupfer 0.55	**120**	**20**	**Li/Ga**	*5000263*	**77.–**
Cuivre 0.55	**120**	**20**	**Re/Dr**	*5000264*	**77.–**
Aluman 0.8	**120**	**9**	**Li/Ga**	*5000266*	**65.–**
Aluman 0.8	**120**	**9**	**Re/Dr**	*5000267*	**65.–**
Aluman 0.8	**120**	**20**	**Li/Ga**	*5000268*	**65.–**
Aluman 0.8	**120**	**20**	**Re/Dr**	*5000269*	**65.–**
Chromstahl A2 0.5	**160**	**9**	**Li/Ga**	*5000271*	**68.30**
Inox A2 0.5	**160**	**9**	**Re/Dr**	*5000272*	**68.30**
Chromstahl A2 0.5	**160**	**20**	**Li/Ga**	*5000273*	**68.30**
Inox A2 0.5	**160**	**20**	**Re/Dr**	*5000274*	**68.30**
Ugitop 0.5	**160**	**9**	**Li/Ga**	*5000276*	**73.40**
Ugitop 0.5	**160**	**9**	**Re/Dr**	*5000277*	**73.40**
Ugitop 0.5	**160**	**20**	**Li/Ga**	*5000278*	**73.40**
Ugitop 0.5	**160**	**20**	**Re/Dr**	*5000279*	**73.40**
Kupfer 0.55	**160**	**9**	**Li/Ga**	*5000281*	**80.70**
Cuivre 0.55	**160**	**9**	**Re/Dr**	*5000282*	**80.70**
Kupfer 0.55	**160**	**20**	**Li/Ga**	*5000283*	**80.70**
Cuivre 0.55	**160**	**20**	**Re/Dr**	*5000284*	**80.70**
Aluman 0.8	**160**	**9**	**Li/Ga**	*5000286*	**68.30**
Aluman 0.8	**160**	**9**	**Re/Dr**	*5000287*	**68.30**
Aluman 0.8	**160**	**20**	**Li/Ga**	*5000288*	**68.30**
Aluman 0.8	**160**	**20**	**Re/Dr**	*5000289*	**68.30**
Chromstahl A2 0.5	**200**	**9**	**Li/Ga**	*5022751*	**71.60**
Inox A2 0.5	**200**	**9**	**Re/Dr**	*5022752*	**71.60**
Chromstahl A2 0.5	**200**	**20**	**Li/Ga**	*5022753*	**71.60**
Inox A2 0.5	**200**	**20**	**Re/Dr**	*5022754*	**71.60**
Ugitop 0.5	**200**	**9**	**Li/Ga**	*5022756*	**76.90**
Ugitop 0.5	**200**	**9**	**Re/Dr**	*5022757*	**76.90**
Ugitop 0.5	**200**	**20**	**Li/Ga**	*5022758*	**76.90**
Ugitop 0.5	**200**	**20**	**Re/Dr**	*5022759*	**76.90**
Kupfer 0.55	**200**	**9**	**Li/Ga**	*5022761*	**84.40**
Cuivre 0.55	**200**	**9**	**Re/Dr**	*5022762*	**84.40**
Kupfer 0.55	**200**	**20**	**Li/Ga**	*5022763*	**84.40**
Cuivre 0.55	**200**	**20**	**Re/Dr**	*5022764*	**84.40**
Aluman 0.8	**200**	**9**	**Li/Ga**	*5022766*	**71.60**
Aluman 0.8	**200**	**9**	**Re/Dr**	*5022767*	**71.60**
Aluman 0.8	**200**	**20**	**Li/Ga**	*5022768*	**71.60**
Aluman 0.8	**200**	**20**	**Re/Dr**	*5022769*	**71.60**

Produktegruppe 0105 Groupe de produit 0105

Bestellformulare unter www.dosteba.ch
Formulaires de commande sur www.dosteba.ch

Zubehör / Accessoires

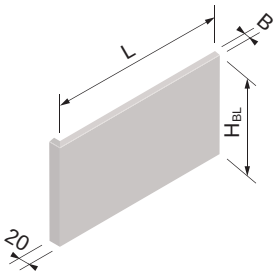

Leibungssockelleiste / Plinthe pour embrasure

für Sockelleisten und Blechsockel / pour plinthes et socles isolants avec plinthe métallique

Blechqualität Qualité de tôle mm	Höhe Hauteur H_{BL} mm	Breite Largeur B mm	Länge Longueur L mm	*Art.-Nr.* *No art.*	Preis/Prix CHF/Stk. CHF/Pce
Chromstahl A2 0.5	**120**	**9**	**200**	*5000171*	**27.70**
Inox A2 0.5	**120**	**9**	**300**	*5000172*	**30.60**
Ugitop 0.5	**120**	**9**	**200**	*5000173*	**29.90**
Ugitop 0.5	**120**	**9**	**300**	*5000174*	**32.90**
Kupfer 0.55	**120**	**9**	**200**	*5000175*	**32.90**
Cuivre 0.55	**120**	**9**	**300**	*5000176*	**36.10**
Aluman 0.8	**120**	**9**	**200**	*5000177*	**27.70**
Aluman 0.8	**120**	**9**	**300**	*5000178*	**30.60**
Chromstahl A2 0.5	**160**	**9**	**200**	*5000181*	**30.70**
Inox A2 0.5	**160**	**9**	**300**	*5000182*	**33.30**
Ugitop 0.5	**160**	**9**	**200**	*5000183*	**33.–**
Ugitop 0.5	**160**	**9**	**300**	*5000184*	**35.90**
Kupfer 0.55	**160**	**9**	**200**	*5000185*	**36.30**
Cuivre 0.55	**160**	**9**	**300**	*5000186*	**39.40**
Aluman 0.8	**160**	**9**	**200**	*5000187*	**30.70**
Aluman 0.8	**160**	**9**	**300**	*5000188*	**33.30**
Chromstahl A2 0.5	**200**	**9**	**200**	*5022661*	**33.60**
Inox A2 0.5	**200**	**9**	**300**	*5022662*	**36.–**
Ugitop 0.5	**200**	**9**	**200**	*5022663*	**36.–**
Ugitop 0.5	**200**	**9**	**300**	*5022664*	**38.90**
Kupfer 0.55	**200**	**9**	**200**	*5022665*	**39.60**
Cuivre 0.55	**200**	**9**	**300**	*5022666*	**42.70**
Aluman 0.8	**200**	**9**	**200**	*5022667*	**33.60**
Aluman 0.8	**200**	**9**	**300**	*5022668*	**36.–**

Produktegruppe 0104 / Groupe de produit 0104

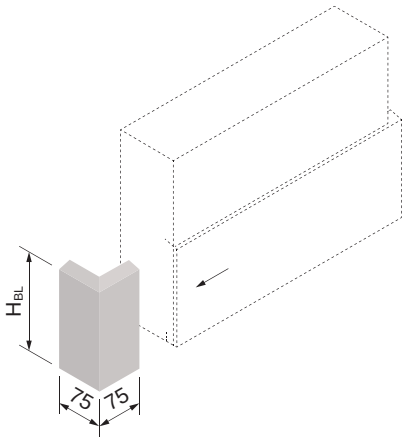

Eckenabdeckblech / Tôle de finition d'angles

für Sockelleisten mit Wärmedämmung und Blechsockel / pour plinthes avec isolation thermique et socles isolants avec plinthe métallique

Blechqualität Qualité de tôle mm	Höhe Hauteur H_{BL} mm	*Art.-Nr.* *No art.*	Preis/Prix CHF/Stk. CHF/Pce
Chromstahl A2 0.5/Inox A2 0.5	**120**	*5000351*	**32.10**
Ugitop 0.5/Ugitop 0.5	**120**	*5000352*	**34.50**
Kupfer 0.55/Cuivre 0.55	**120**	*5000353*	**38.–**
Aluman 0.8/Aluman 0.8	**120**	*5000354*	**32.10**
Chromstahl A2 0.5/Inox A2 0.5	**160**	*5000356*	**33.30**
Ugitop 0.5/Ugitop 0.5	**160**	*5000357*	**35.90**
Kupfer 0.55/Cuivre 0.55	**160**	*5000358*	**39.40**
Aluman 0.8/Aluman 0.8	**160**	*5000359*	**33.30**
Chromstahl A2 0.5/Inox A2 0.5	**200**	*5022771*	**34.50**
Ugitop 0.5/Ugitop 0.5	**200**	*5022772*	**37.30**
Kupfer 0.55/Cuivre 0.55	**200**	*5022773*	**40.80**
Aluman 0.8/Aluman 0.8	**200**	*5022774*	**34.50**

Produktegruppe 0106 / Groupe de produit 0106

Bestellformulare unter www.dosteba.ch
Formulaires de commande sur www.dosteba.ch

Zubehör Accessoires

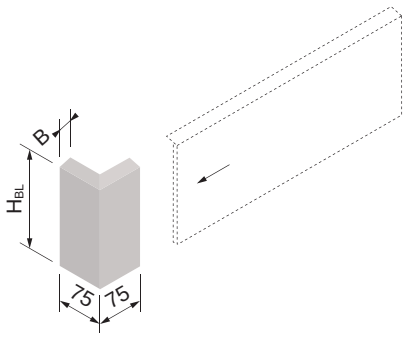

Eckenabdeckblech

für Sockelleisten ohne Wärmedämmung

Tôle de finition d'angles

pour plinthes sans isolation thermique

Blechqualität Qualité de tôle mm	Höhe Hauteur H_{BL} mm	Breite Largeur B mm	*Art.-Nr. No art.*	Preis/Prix CHF/Stk. CHF/Pce
Chromstahl A2 0.5	**120**	**9**	*5000361*	**32.10**
Inox A2 0.5	**120**	**20**	*5000362*	**32.10**
Ugitop 0.5	**120**	**9**	*5000363*	**34.50**
Ugitop 0.5	**120**	**20**	*5000364*	**34.50**
Kupfer 0.55	**120**	**9**	*5000365*	**38.–**
Cuivre 0.55	**120**	**20**	*5000366*	**38.–**
Aluman 0.8	**120**	**9**	*5000367*	**32.10**
Aluman 0.8	**120**	**20**	*5000368*	**32.10**
Chromstahl A2 0.5	**160**	**9**	*5000371*	**33.30**
Inox A2 0.5	**160**	**20**	*5000372*	**33.30**
Ugitop 0.5	**160**	**9**	*5000373*	**35.90**
Ugitop 0.5	**160**	**20**	*5000374*	**35.90**
Kupfer 0.55	**160**	**9**	*5000375*	**39.40**
Cuivre 0.55	**160**	**20**	*5000376*	**39.40**
Aluman 0.8	**160**	**9**	*5000377*	**33.30**
Aluman 0.8	**160**	**20**	*5000378*	**33.30**
Chromstahl A2 0.5	**200**	**9**	*5022781*	**34.50**
Inox A2 0.5	**200**	**20**	*5022782*	**34.50**
Ugitop 0.5	**200**	**9**	*5022783*	**37.30**
Ugitop 0.5	**200**	**20**	*5022784*	**37.30**
Kupfer 0.55	**200**	**9**	*5022785*	**40.80**
Cuivre 0.55	**200**	**20**	*5022786*	**40.80**
Aluman 0.8	**200**	**9**	*5022787*	**34.50**
Aluman 0.8	**200**	**20**	*5022788*	**34.50**

Produktegruppe 0106 Groupe de produit 0106

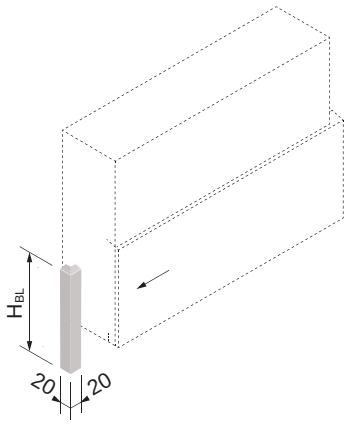

Abschlusswinkel

für Sockelleisten und Blechsockel

Equerre de finition

pour plinthes et socles isolants avec plinthe métallique

Blechqualität Qualité de tôle mm	Höhe Hauteur H_{BL} mm	*Art.-Nr. No art.*	Preis/Prix CHF/Stk. CHF/Pce
Chromstahl A2 0.5/Inox A2 0.5	**120**	*5000381*	**4.70**
Ugitop 0.5/Ugitop 0.5	**120**	*5000382*	**5.–**
Kupfer 0.55/Cuivre 0.55	**120**	*5000383*	**5.50**
Aluman 0.8/Aluman 0.8	**120**	*5000384*	**4.70**
Chromstahl A2 0.5/Inox A2 0.5	**160**	*5000386*	**5.–**
Ugitop 0.5/Ugitop 0.5	**160**	*5000387*	**5.30**
Kupfer 0.55/Cuivre 0.55	**160**	*5000388*	**5.80**
Aluman 0.8/Aluman 0.8	**160**	*5000389*	**5.–**
Chromstahl A2 0.5/Inox A2 0.5	**200**	*5022791*	**5.20**
Ugitop 0.5/Ugitop 0.5	**200**	*5022792*	**5.50**
Kupfer 0.55/Cuivre 0.55	**200**	*5022793*	**6.–**
Aluman 0.8/Aluman 0.8	**200**	*5022794*	**5.20**

Produktegruppe 0107 Groupe de produit 0107

Bestellformulare unter www.dosteba.ch
Formulaires de commande sur www.dosteba.ch

Zubehör

Accessoires

Klebdichtstoff ST-Polymer

Einkomponenten ST-Polymer für dynamische Verklebungen von Dosteba Elementen und anderen Bauteilen.

Farbe: weiss
Inhalt: 290 ml

Mastic collant à élasticité durable ST-Polymère

ST-Polymère monocomposant pour collages dynamiques ainsi d'éléments Dosteba et autres composants.

Couleur: blanc
Contenu: 290 ml

Stk./Pkt. Pce/Pqt	*Art.-Nr.* *No art.*	Preis/Prix CHF/Stk. CHF/Pce	*Art.-Nr.* *No art.*	Preis/Prix CHF/Pkt. CHF/Pqt
1	*5000581*	**21.90**		
12		17.–	*5000582*	**204.–**

Produktegruppe 0092

Groupe de produit 0092

Bestellformulare unter www.dosteba.ch
Formulaires de commande sur www.dosteba.ch

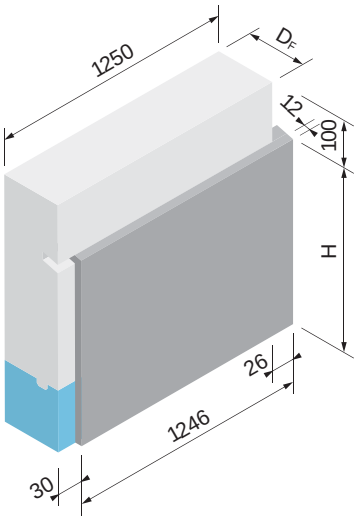

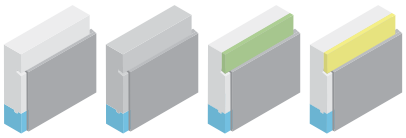

EPS weiss EPS blanc | EPS grau EPS gris | SW (EPS weiss) (EPS blanc) | GW (EPS weiss) (EPS blanc)

GFB-Sockelelement mit Wärmedämmung Gerade Elemente

GFB-Sockelelemente mit Wärmedämmung dienen als architektonische Gestaltungselemente und schützen den Sockelbereich vor Beschädigungen, Verschmutzungen und Spritzwasser.

GFB-Plinthe avec isolation thermique Eléments droits

GFB-Plinthes avec isolation thermique servent d'éléments de design architectural et protègent la zone inférieure des détériorations, des salissures et des éclaboussures d'eau.

Material:	Glasfaserbeton
Farbe:	betongrau, wolkig
Oberfläche:	glatt
Dämmmaterial oben:	EPS 20 kg/m³
Dämmmaterial unten:	XPS

Matériau:	Fibrobéton
Couleur:	gris béton, nuageux
Surface:	lisse
Matériau d'isolation en haut:	EPS 20 kg/m³
Matériau d'isolation en bas:	XPS

Höhe Hauteur H mm	Dicke Epaisseur D_F mm	*Art.-Nr. No art.*	**EPS** *52xxxxx* Preis Prix CHF/m	**EPS** *54xxxxx* Preis Prix CHF/m	**SW** *57xxxxx* Preis Prix CHF/m	**GW** *67xxxxx* Preis Prix CHF/m
200	**60**	*xx00106*	**101.60**	**107.90**	**116.20**	**116.20**
200	**80**	*xx00108*	**104.70**	**111.10**	**119.30**	**119.30**
200	**100**	*xx00110*	**107.90**	**114.40**	**122.50**	**122.50**
200	**120**	*xx00112*	**111.–**	**117.60**	**125.60**	**125.60**
200	**140**	*xx00114*	**114.20**	**120.90**	**128.80**	**128.80**
200	**160**	*xx00116*	**117.30**	**124.10**	**131.90**	**131.90**
200	**180**	*xx00118*	**120.50**	**127.40**	**135.10**	**135.10**
200	**200**	*xx00120*	**123.60**	**130.60**	**138.20**	**138.20**
200	**220**	*xx00122*	**126.80**	**133.90**	**141.40**	**141.40**
200	**240**	*xx00124*	**129.90**	**137.10**	**144.50**	**144.50**
200	**260**	*xx00126*	**133.10**	**140.40**	**147.70**	**147.70**
200	**280**	*xx00128*	**136.20**	**143.60**	**150.80**	**150.80**
200	**300**	*xx00130*	**139.40**	**146.90**	**154.–**	**154.–**
300	**60**	*xx00206*	**120.30**	**126.60**	**134.90**	**134.90**
300	**80**	*xx00208*	**123.90**	**130.30**	**138.50**	**138.50**
300	**100**	*xx00210*	**127.60**	**134.10**	**142.20**	**142.20**
300	**120**	*xx00212*	**131.20**	**137.80**	**145.80**	**145.80**
300	**140**	*xx00214*	**134.90**	**141.60**	**149.50**	**149.50**
300	**160**	*xx00216*	**138.50**	**145.30**	**153.10**	**153.10**
300	**180**	*xx00218*	**142.20**	**149.10**	**156.80**	**156.80**
300	**200**	*xx00220*	**145.80**	**152.80**	**160.40**	**160.40**
300	**220**	*xx00222*	**149.50**	**156.60**	**164.10**	**164.10**
300	**240**	*xx00224*	**153.10**	**160.30**	**167.70**	**167.70**
300	**260**	*xx00226*	**156.80**	**164.10**	**171.40**	**171.40**
300	**280**	*xx00228*	**160.40**	**167.80**	**175.–**	**175.–**
300	**300**	*xx00230*	**164.10**	**171.60**	**178.70**	**178.70**
400	**60**	*xx00306*	**139.–**	**145.30**	**153.60**	**153.60**
400	**80**	*xx00308*	**143.10**	**149.50**	**157.70**	**157.70**
400	**100**	*xx00310*	**147.30**	**153.80**	**161.90**	**161.90**
400	**120**	*xx00312*	**151.40**	**158.–**	**166.–**	**166.–**
400	**140**	*xx00314*	**155.60**	**162.30**	**170.20**	**170.20**
400	**160**	*xx00316*	**159.70**	**166.50**	**174.30**	**174.30**
400	**180**	*xx00318*	**163.90**	**170.80**	**178.50**	**178.50**
400	**200**	*xx00320*	**168.–**	**175.–**	**182.60**	**182.60**
400	**220**	*xx00322*	**172.20**	**179.30**	**186.80**	**186.80**
400	**240**	*xx00324*	**176.30**	**183.50**	**190.90**	**190.90**
400	**260**	*xx00326*	**180.50**	**187.80**	**195.10**	**195.10**
400	**280**	*xx00328*	**184.60**	**192.–**	**199.20**	**199.20**
400	**300**	*xx00330*	**188.80**	**196.30**	**203.40**	**203.40**

Produktegruppe 0203 Groupe de produit 0203

Bestellformulare unter www.dosteba.ch
Formulaires de commande sur www.dosteba.ch

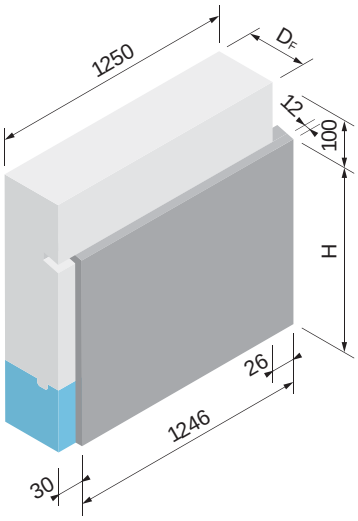

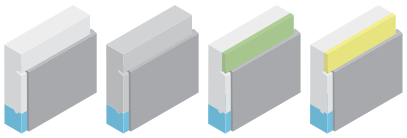

EPS weiss
EPS blanc

EPS grau
EPS gris

SW
(EPS weiss)
(EPS blanc)

GW
(EPS weiss)
(EPS blanc)

GFB-Sockelelement mit Wärmedämmung Gerade Elemente

GFB-Sockelelemente mit Wärmedämmung dienen als architektonische Gestaltungselemente und schützen den Sockelbereich vor Beschädigungen, Verschmutzungen und Spritzwasser.

GFB-Plinthe avec isolation thermique Eléments droits

GFB-Plinthes avec isolation thermique servent d'éléments de design architectural et protègent la zone inférieure des détériorations, des salissures et des éclaboussures d'eau.

Material:	Glasfaserbeton
Farbe:	betongrau, wolkig
Oberfläche:	glatt
Dämmmaterial oben:	EPS 20 kg/m³
Dämmmaterial unten:	XPS

Matériau:	Fibrobéton
Couleur:	gris béton, nuageux
Surface:	lisse
Matériau d'isolation en haut:	EPS 20 kg/m³
Matériau d'isolation en bas:	XPS

Höhe Hauteur H mm	Dicke Epaisseur D_F mm	*Art.-Nr.* *No art.*	**EPS** *52xxxxx* Preis Prix CHF/m	**EPS** *54xxxxx* Preis Prix CHF/m	**SW** *57xxxxx* Preis Prix CHF/m	**GW** *67xxxxx* Preis Prix CHF/m
500	**60**	*xx00406*	**157.70**	**164.–**	**172.30**	**172.30**
500	**80**	*xx00408*	**162.30**	**168.70**	**176.90**	**176.90**
500	**100**	*xx00410*	**167.–**	**173.50**	**181.60**	**181.60**
500	**120**	*xx00412*	**171.60**	**178.20**	**186.20**	**186.20**
500	**140**	*xx00414*	**176.30**	**183.–**	**190.90**	**190.90**
500	**160**	*xx00416*	**180.90**	**187.70**	**195.50**	**195.50**
500	**180**	*xx00418*	**185.60**	**192.50**	**200.20**	**200.20**
500	**200**	*xx00420*	**190.20**	**197.20**	**204.80**	**204.80**
500	**220**	*xx00422*	**194.90**	**202.–**	**209.50**	**209.50**
500	**240**	*xx00424*	**199.50**	**206.70**	**214.10**	**214.10**
500	**260**	*xx00426*	**204.20**	**211.50**	**218.80**	**218.80**
500	**280**	*xx00428*	**208.80**	**216.20**	**223.40**	**223.40**
500	**300**	*xx00430*	**213.50**	**221.–**	**228.10**	**228.10**
600	**60**	*xx00506*	**176.40**	**182.70**	**191.–**	**191.–**
600	**80**	*xx00508*	**181.50**	**187.90**	**196.10**	**196.10**
600	**100**	*xx00510*	**186.70**	**193.20**	**201.30**	**201.30**
600	**120**	*xx00512*	**191.80**	**198.40**	**206.40**	**206.40**
600	**140**	*xx00514*	**197.–**	**203.70**	**211.60**	**211.60**
600	**160**	*xx00516*	**202.10**	**208.90**	**216.70**	**216.70**
600	**180**	*xx00518*	**207.30**	**214.20**	**221.90**	**221.90**
600	**200**	*xx00520*	**212.40**	**219.40**	**227.–**	**227.–**
600	**220**	*xx00522*	**217.60**	**224.70**	**232.20**	**232.20**
600	**240**	*xx00524*	**222.70**	**229.90**	**237.30**	**237.30**
600	**260**	*xx00526*	**227.90**	**235.20**	**242.50**	**242.50**
600	**280**	*xx00528*	**233.–**	**240.40**	**247.60**	**247.60**
600	**300**	*xx00530*	**238.20**	**245.70**	**252.80**	**252.80**
700	**60**	*xx00606*	**195.10**	**201.40**	**209.70**	**209.70**
700	**80**	*xx00608*	**200.70**	**207.10**	**215.30**	**215.30**
700	**100**	*xx00610*	**206.40**	**212.90**	**221.–**	**221.–**
700	**120**	*xx00612*	**212.–**	**218.60**	**226.60**	**226.60**
700	**140**	*xx00614*	**217.70**	**224.40**	**232.30**	**232.30**
700	**160**	*xx00616*	**223.30**	**230.10**	**237.90**	**237.90**
700	**180**	*xx00618*	**229.–**	**235.90**	**243.60**	**243.60**
700	**200**	*xx00620*	**234.60**	**241.60**	**249.20**	**249.20**
700	**220**	*xx00622*	**240.30**	**247.40**	**254.90**	**254.90**
700	**240**	*xx00624*	**245.90**	**253.10**	**260.50**	**260.50**
700	**260**	*xx00626*	**251.60**	**258.90**	**266.20**	**266.20**
700	**280**	*xx00628*	**257.20**	**264.60**	**271.80**	**271.80**
700	**300**	*xx00630*	**262.90**	**270.40**	**277.50**	**277.50**

Produktegruppe 0203

Groupe de produit 0203

Bestellformulare unter www.dosteba.ch
Formulaires de commande sur www.dosteba.ch

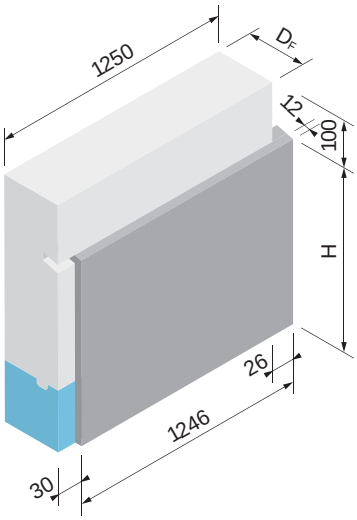

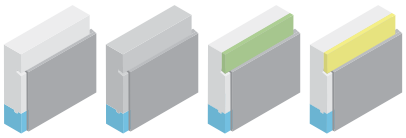

EPS weiss EPS blanc | EPS grau EPS gris | SW (EPS weiss) (EPS blanc) | GW (EPS weiss) (EPS blanc)

GFB-Sockelelement mit Wärmedämmung Gerade Elemente

GFB-Sockelelemente mit Wärmedämmung dienen als architektonische Gestaltungselemente und schützen den Sockelbereich vor Beschädigungen, Verschmutzungen und Spritzwasser.

GFB-Plinthe avec isolation thermique Eléments droits

GFB-Plinthes avec isolation thermique servent d'éléments de design architectural et protègent la zone inférieure des détériorations, des salissures et des éclaboussures d'eau.

Material:	Glasfaserbeton
Farbe:	betongrau, wolkig
Oberfläche:	glatt
Dämmmaterial oben:	EPS 20 kg/m³
Dämmmaterial unten:	XPS

Matériau:	Fibrobéton
Couleur:	gris béton, nuageux
Surface:	lisse
Matériau d'isolation en haut:	EPS 20 kg/m³
Matériau d'isolation en bas:	XPS

Höhe Hauteur H mm	Dicke Epaisseur D_F mm	Art.-Nr. No art.	EPS 52xxxxx Preis Prix CHF/m	EPS 54xxxxx Preis Prix CHF/m	SW 57xxxxx Preis Prix CHF/m	GW 67xxxxx Preis Prix CHF/m
800	60	xx00706	232.50	238.80	247.10	247.10
800	80	xx00708	238.60	245.–	253.20	253.20
800	100	xx00710	244.80	251.30	259.40	259.40
800	120	xx00712	250.90	257.50	265.50	265.50
800	140	xx00714	257.10	263.80	271.70	271.70
800	160	xx00716	263.20	270.–	277.80	277.80
800	180	xx00718	269.40	276.30	284.–	284.–
800	200	xx00720	275.50	282.50	290.10	290.10
800	220	xx00722	281.70	288.80	296.30	296.30
800	240	xx00724	287.80	295.–	302.40	302.40
800	260	xx00726	294.–	301.30	308.60	308.60
800	280	xx00728	300.10	307.50	314.70	314.70
800	300	xx00730	306.30	313.80	320.90	320.90
1000	60	xx00806	288.60	294.90	303.20	303.20
1000	80	xx00808	295.70	302.10	310.30	310.30
1000	100	xx00810	302.90	309.40	317.50	317.50
1000	120	xx00812	310.–	316.60	324.60	324.60
1000	140	xx00814	317.20	323.90	331.80	331.80
1000	160	xx00816	324.30	331.10	338.90	338.90
1000	180	xx00818	331.50	338.40	346.10	346.10
1000	200	xx00820	338.60	345.60	353.20	353.20
1000	220	xx00822	345.80	352.90	360.40	360.40
1000	240	xx00824	352.90	360.10	367.50	367.50
1000	260	xx00826	360.10	367.40	374.70	374.70
1000	280	xx00828	367.20	374.60	381.80	381.80
1000	300	xx00830	374.40	381.90	389.–	389.–
1200	60	xx00906	363.40	369.70	378.–	378.–
1200	80	xx00908	371.50	377.90	386.10	386.10
1200	100	xx00910	379.70	386.20	394.30	394.30
1200	120	xx00912	387.80	394.40	402.40	402.40
1200	140	xx00914	396.–	402.70	410.60	410.60
1200	160	xx00916	404.10	410.90	418.70	418.70
1200	180	xx00918	412.30	419.20	426.90	426.90
1200	200	xx00920	420.40	427.40	435.–	435.–
1200	220	xx00922	428.60	435.70	443.20	443.20
1200	240	xx00924	436.70	443.90	451.30	451.30
1200	260	xx00926	444.90	452.20	459.50	459.50
1200	280	xx00928	453.–	460.40	467.60	467.60
1200	300	xx00930	461.20	468.70	475.80	475.80

Produktegruppe 0203 Groupe de produit 0203

Bestellformulare unter www.dosteba.ch
Formulaires de commande sur www.dosteba.ch

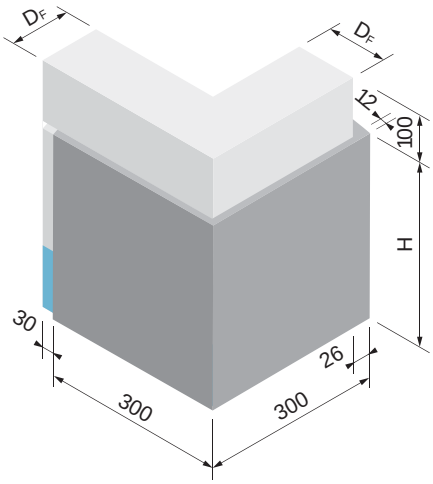

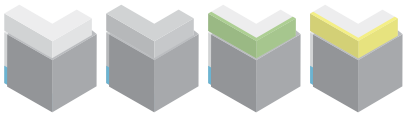

EPS weiss / EPS blanc — EPS grau / EPS gris — SW (EPS weiss) (EPS blanc) — GW (EPS weiss) (EPS blanc)

GFB-Sockelelement mit Wärmedämmung Aussenecken

GFB-Sockelelemente mit Wärmedämmung dienen als architektonische Gestaltungselemente und schützen den Sockelbereich vor Beschädigungen, Verschmutzungen und Spritzwasser.

GFB-Plinthe avec isolation thermique Angles extérieurs

GFB-Plinthes avec isolation thermique servent d'éléments de design architectural et protègent la zone inférieure des détériorations, des salissures et des éclaboussures d'eau.

Material:	Glasfaserbeton
Farbe:	betongrau, wolkig
Oberfläche:	glatt
Dämmmaterial oben:	EPS 20 kg/m³
Dämmmaterial unten:	XPS

Matériau:	Fibrobéton
Couleur:	gris béton, nuageux
Surface:	lisse
Matériau d'isolation en haut:	EPS 20 kg/m³
Matériau d'isolation en bas:	XPS

Höhe Hauteur H mm	Dicke Epaisseur D_F mm	*Art.-Nr. No art.*	**EPS** *52xxxxx* Preis/Prix CHF/Stk. CHF/Pce	**EPS** *54xxxxx* Preis/Prix CHF/Stk. CHF/Pce	**SW** *57xxxxx* Preis/Prix CHF/Stk. CHF/Pce	**GW** *67xxxxx* Preis/Prix CHF/Stk. CHF/Pce
200	**60**	*xx01006*	**95.50**	**101.70**	**110.–**	**110.–**
200	**80**	*xx01008*	**98.60**	**104.90**	**113.10**	**113.10**
200	**100**	*xx01010*	**101.80**	**108.20**	**116.30**	**116.30**
200	**120**	*xx01012*	**104.90**	**111.40**	**119.40**	**119.40**
200	**140**	*xx01014*	**108.10**	**114.70**	**122.60**	**122.60**
200	**160**	*xx01016*	**111.20**	**117.90**	**125.70**	**125.70**
200	**180**	*xx01018*	**114.40**	**121.20**	**128.90**	**128.90**
200	**200**	*xx01020*	**117.50**	**124.40**	**132.–**	**132.–**
200	**220**	*xx01022*	**120.70**	**127.70**	**135.20**	**135.20**
200	**240**	*xx01024*	**123.80**	**130.90**	**138.30**	**138.30**
200	**260**	*xx01026*	**127.–**	**134.20**	**141.50**	**141.50**
200	**280**	*xx01028*	**130.10**	**137.40**	**144.60**	**144.60**
200	**300**	*xx01030*	**133.30**	**140.70**	**147.80**	**147.80**
300	**60**	*xx01106*	**114.20**	**120.40**	**128.70**	**128.70**
300	**80**	*xx01108*	**117.80**	**124.10**	**132.30**	**132.30**
300	**100**	*xx01110*	**121.50**	**127.90**	**136.–**	**136.–**
300	**120**	*xx01112*	**125.10**	**131.60**	**139.60**	**139.60**
300	**140**	*xx01114*	**128.80**	**135.40**	**143.30**	**143.30**
300	**160**	*xx01116*	**132.40**	**139.10**	**146.90**	**146.90**
300	**180**	*xx01118*	**136.10**	**142.90**	**150.60**	**150.60**
300	**200**	*xx01120*	**139.70**	**146.60**	**154.20**	**154.20**
300	**220**	*xx01122*	**143.40**	**150.40**	**157.90**	**157.90**
300	**240**	*xx01124*	**147.–**	**154.10**	**161.50**	**161.50**
300	**260**	*xx01126*	**150.70**	**157.90**	**165.20**	**165.20**
300	**280**	*xx01128*	**154.30**	**161.60**	**168.80**	**168.80**
300	**300**	*xx01130*	**158.–**	**165.40**	**172.50**	**172.50**
400	**60**	*xx01206*	**132.90**	**139.10**	**147.40**	**147.40**
400	**80**	*xx01208*	**137.–**	**143.30**	**151.50**	**151.50**
400	**100**	*xx01210*	**141.20**	**147.60**	**155.70**	**155.70**
400	**120**	*xx01212*	**145.30**	**151.80**	**159.80**	**159.80**
400	**140**	*xx01214*	**149.50**	**156.10**	**164.–**	**164.–**
400	**160**	*xx01216*	**153.60**	**160.30**	**168.10**	**168.10**
400	**180**	*xx01218*	**157.80**	**164.60**	**172.30**	**172.30**
400	**200**	*xx01220*	**161.90**	**168.80**	**176.40**	**176.40**
400	**220**	*xx01222*	**166.10**	**173.10**	**180.60**	**180.60**
400	**240**	*xx01224*	**170.20**	**177.30**	**184.70**	**184.70**
400	**260**	*xx01226*	**174.40**	**181.60**	**188.90**	**188.90**
400	**280**	*xx01228*	**178.50**	**185.80**	**193.–**	**193.–**
400	**300**	*xx01230*	**182.70**	**190.10**	**197.20**	**197.20**

Produktegruppe 0204 — Groupe de produit 0204

Bestellformulare unter www.dosteba.ch
Formulaires de commande sur www.dosteba.ch

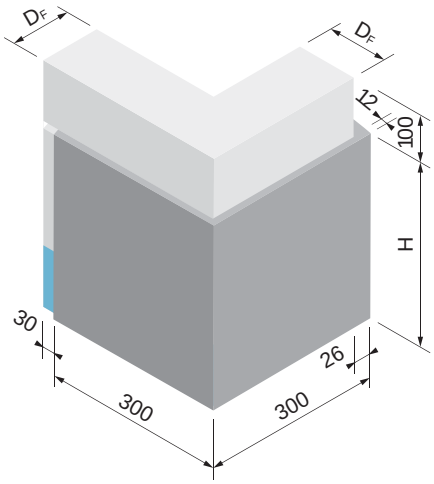

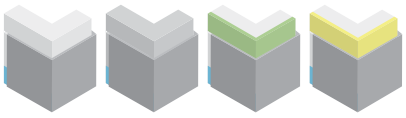

EPS weiss / EPS blanc | EPS grau / EPS gris | SW (EPS weiss) (EPS blanc) | GW (EPS weiss) (EPS blanc)

GFB-Sockelelement mit Wärmedämmung Aussenecken

GFB-Sockelelemente mit Wärmedämmung dienen als architektonische Gestaltungselemente und schützen den Sockelbereich vor Beschädigungen, Verschmutzungen und Spritzwasser.

GFB-Plinthe avec isolation thermique Angles extérieurs

GFB-Plinthes avec isolation thermique servent d'éléments de design architectural et protègent la zone inférieure des détériorations, des salissures et des éclaboussures d'eau.

Material:	Glasfaserbeton
Farbe:	betongrau, wolkig
Oberfläche:	glatt
Dämmmaterial oben:	EPS 20 kg/m³
Dämmmaterial unten:	XPS

Matériau:	Fibrobéton
Couleur:	gris béton, nuageux
Surface:	lisse
Matériau d'isolation en haut:	EPS 20 kg/m³
Matériau d'isolation en bas:	XPS

Höhe Hauteur H mm	Dicke Epaisseur D_F mm	*Art.-Nr. No art.*	**EPS** *52xxxxx* Preis/Prix CHF/Stk. CHF/Pce	**EPS** *54xxxxx* Preis/Prix CHF/Stk. CHF/Pce	**SW** *57xxxxx* Preis/Prix CHF/Stk. CHF/Pce	**GW** *67xxxxx* Preis/Prix CHF/Stk. CHF/Pce
500	**60**	*xx01306*	**151.60**	**157.80**	**166.10**	**166.10**
500	**80**	*xx01308*	**156.20**	**162.50**	**170.70**	**170.70**
500	**100**	*xx01310*	**160.90**	**167.30**	**175.40**	**175.40**
500	**120**	*xx01312*	**165.50**	**172.–**	**180.–**	**180.–**
500	**140**	*xx01314*	**170.20**	**176.80**	**184.70**	**184.70**
500	**160**	*xx01316*	**174.80**	**181.50**	**189.30**	**189.30**
500	**180**	*xx01318*	**179.50**	**186.30**	**194.–**	**194.–**
500	**200**	*xx01320*	**184.10**	**191.–**	**198.60**	**198.60**
500	**220**	*xx01322*	**188.80**	**195.80**	**203.30**	**203.30**
500	**240**	*xx01324*	**193.40**	**200.50**	**207.90**	**207.90**
500	**260**	*xx01326*	**198.10**	**205.30**	**212.60**	**212.60**
500	**280**	*xx01328*	**202.70**	**210.–**	**217.20**	**217.20**
500	**300**	*xx01330*	**207.40**	**214.80**	**221.90**	**221.90**
600	**60**	*xx01406*	**170.30**	**176.50**	**184.80**	**184.80**
600	**80**	*xx01408*	**175.40**	**181.70**	**189.90**	**189.90**
600	**100**	*xx01410*	**180.60**	**187.–**	**195.10**	**195.10**
600	**120**	*xx01412*	**185.70**	**192.20**	**200.20**	**200.20**
600	**140**	*xx01414*	**190.90**	**197.50**	**205.40**	**205.40**
600	**160**	*xx01416*	**196.–**	**202.70**	**210.50**	**210.50**
600	**180**	*xx01418*	**201.20**	**208.–**	**215.70**	**215.70**
600	**200**	*xx01420*	**206.30**	**213.20**	**220.80**	**220.80**
600	**220**	*xx01422*	**211.50**	**218.50**	**226.–**	**226.–**
600	**240**	*xx01424*	**216.60**	**223.70**	**231.10**	**231.10**
600	**260**	*xx01426*	**221.80**	**229.–**	**236.30**	**236.30**
600	**280**	*xx01428*	**226.90**	**234.20**	**241.40**	**241.40**
600	**300**	*xx01430*	**232.10**	**239.50**	**246.60**	**246.60**
700	**60**	*xx01506*	**189.–**	**195.20**	**203.50**	**203.50**
700	**80**	*xx01508*	**194.60**	**200.90**	**209.10**	**209.10**
700	**100**	*xx01510*	**200.30**	**206.70**	**214.80**	**214.80**
700	**120**	*xx01512*	**205.90**	**212.40**	**220.40**	**220.40**
700	**140**	*xx01514*	**211.60**	**218.20**	**226.10**	**226.10**
700	**160**	*xx01516*	**217.20**	**223.90**	**231.70**	**231.70**
700	**180**	*xx01518*	**222.90**	**229.70**	**237.40**	**237.40**
700	**200**	*xx01520*	**228.50**	**235.40**	**243.–**	**243.–**
700	**220**	*xx01522*	**234.20**	**241.20**	**248.70**	**248.70**
700	**240**	*xx01524*	**239.80**	**246.90**	**254.30**	**254.30**
700	**260**	*xx01526*	**245.50**	**252.70**	**260.–**	**260.–**
700	**280**	*xx01528*	**251.10**	**258.40**	**265.60**	**265.60**
700	**300**	*xx01530*	**256.80**	**264.20**	**271.30**	**271.30**

Produktegruppe 0204 Groupe de produit 0204

Bestellformulare unter www.dosteba.ch
Formulaires de commande sur www.dosteba.ch

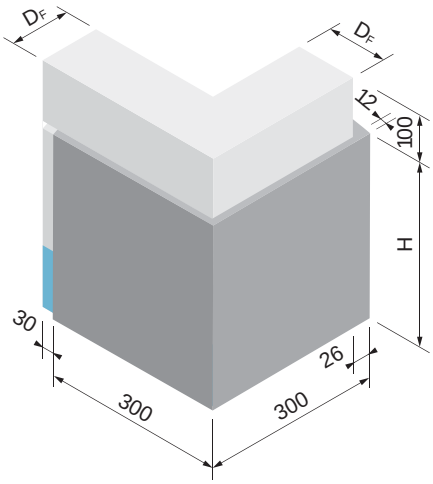

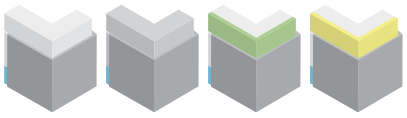

EPS weiss / EPS blanc | EPS grau / EPS gris | SW (EPS weiss) (EPS blanc) | GW (EPS weiss) (EPS blanc)

GFB-Sockelelement mit Wärmedämmung Aussenecken

GFB-Sockelelemente mit Wärmedämmung dienen als architektonische Gestaltungselemente und schützen den Sockelbereich vor Beschädigungen, Verschmutzungen und Spritzwasser.

GFB-Plinthe avec isolation thermique Angles extérieurs

GFB-Plinthes avec isolation thermique servent d'éléments de design architectural et protègent la zone inférieure des détériorations, des salissures et des éclaboussures d'eau.

Material:	Glasfaserbeton
Farbe:	betongrau, wolkig
Oberfläche:	glatt
Dämmmaterial oben:	EPS 20 kg/m³
Dämmmaterial unten:	XPS

Matériau:	Fibrobéton
Couleur:	gris béton, nuageux
Surface:	lisse
Matériau d'isolation en haut:	EPS 20 kg/m³
Matériau d'isolation en bas:	XPS

Höhe Hauteur H mm	Dicke Epaisseur D_F mm	Art.-Nr. No art.	EPS 52xxxxx Preis/Prix CHF/Stk. CHF/Pce	EPS 54xxxxx Preis/Prix CHF/Stk. CHF/Pce	SW 57xxxxx Preis/Prix CHF/Stk. CHF/Pce	GW 67xxxxx Preis/Prix CHF/Stk. CHF/Pce
800	**60**	*xx01606*	**226.40**	**232.60**	**240.90**	**240.90**
800	**80**	*xx01608*	**232.50**	**238.80**	**247.–**	**247.–**
800	**100**	*xx01610*	**238.70**	**245.10**	**253.20**	**253.20**
800	**120**	*xx01612*	**244.80**	**251.30**	**259.30**	**259.30**
800	**140**	*xx01614*	**251.–**	**257.60**	**265.50**	**265.50**
800	**160**	*xx01616*	**257.10**	**263.80**	**271.60**	**271.60**
800	**180**	*xx01618*	**263.30**	**270.10**	**277.80**	**277.80**
800	**200**	*xx01620*	**269.40**	**276.30**	**283.90**	**283.90**
800	**220**	*xx01622*	**275.60**	**282.60**	**290.10**	**290.10**
800	**240**	*xx01624*	**281.70**	**288.80**	**296.20**	**296.20**
800	**260**	*xx01626*	**287.90**	**295.10**	**302.40**	**302.40**
800	**280**	*xx01628*	**294.–**	**301.30**	**308.50**	**308.50**
800	**300**	*xx01630*	**300.20**	**307.60**	**314.70**	**314.70**
1000	**60**	*xx01706*	**282.50**	**288.70**	**297.–**	**297.–**
1000	**80**	*xx01708*	**289.60**	**295.90**	**304.10**	**304.10**
1000	**100**	*xx01710*	**296.80**	**303.20**	**311.30**	**311.30**
1000	**120**	*xx01712*	**303.90**	**310.40**	**318.40**	**318.40**
1000	**140**	*xx01714*	**311.10**	**317.70**	**325.60**	**325.60**
1000	**160**	*xx01716*	**318.20**	**324.90**	**332.70**	**332.70**
1000	**180**	*xx01718*	**325.40**	**332.20**	**339.90**	**339.90**
1000	**200**	*xx01720*	**332.50**	**339.40**	**347.–**	**347.–**
1000	**220**	*xx01722*	**339.70**	**346.70**	**354.20**	**354.20**
1000	**240**	*xx01724*	**346.80**	**353.90**	**361.30**	**361.30**
1000	**260**	*xx01726*	**354.–**	**361.20**	**368.50**	**368.50**
1000	**280**	*xx01728*	**361.10**	**368.40**	**375.60**	**375.60**
1000	**300**	*xx01730*	**368.30**	**375.70**	**382.80**	**382.80**
1200	**60**	*xx01806*	**357.30**	**363.50**	**371.80**	**371.80**
1200	**80**	*xx01808*	**365.40**	**371.70**	**379.90**	**379.90**
1200	**100**	*xx01810*	**373.60**	**380.–**	**388.10**	**388.10**
1200	**120**	*xx01812*	**381.70**	**388.20**	**396.20**	**396.20**
1200	**140**	*xx01814*	**389.90**	**396.50**	**404.40**	**404.40**
1200	**160**	*xx01816*	**398.–**	**404.70**	**412.50**	**412.50**
1200	**180**	*xx01818*	**406.20**	**413.–**	**420.70**	**420.70**
1200	**200**	*xx01820*	**414.30**	**421.20**	**428.80**	**428.80**
1200	**220**	*xx01822*	**422.50**	**429.50**	**437.–**	**437.–**
1200	**240**	*xx01824*	**430.60**	**437.70**	**445.10**	**445.10**
1200	**260**	*xx01826*	**438.80**	**446.–**	**453.30**	**453.30**
1200	**280**	*xx01828*	**446.90**	**454.20**	**461.40**	**461.40**
1200	**300**	*xx01830*	**455.10**	**462.50**	**469.60**	**469.60**

Produktegruppe 0204 Groupe de produit 0204

Bestellformulare unter www.dosteba.ch
Formulaires de commande sur www.dosteba.ch

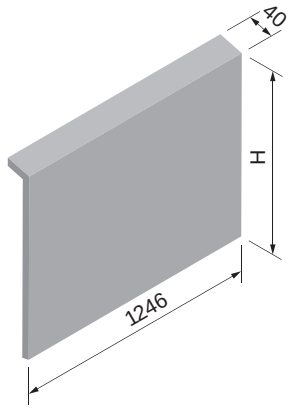

GFB-Sockelelement ohne Wärmedämmung Gerade Elemente

GFB-Sockelelemente ohne Wärmedämmung dienen als architektonische Gestaltungselemente und schützen den Sockelbereich vor Beschädigungen, Verschmutzungen und Spritzwasser.

GFB-Plinthe sans isolation thermique Eléments droits

GFB-Plinthes sans isolation thermique servent d'éléments de design architectural et protègent la zone inférieure des détériorations, des salissures et des éclaboussures d'eau.

Material:	Glasfaserbeton	Matériau:	Fibrobéton
Farbe:	betongrau, wolkig	Surface:	gris béton, nuageux
Oberfläche:	glatt	Couleur:	lisse

Höhe Hauteur H mm	*Art.-Nr.* *No art.*	Preis Prix CHF/m
200	*5000651*	**98.60**
300	*5000652*	**117.70**
400	*5000653*	**136.80**
500	*5000654*	**155.90**
600	*5000655*	**175.–**
700	*5000656*	**194.10**
800	*5000657*	**213.20**
1000	*5000658*	**251.40**
1200	*5000659*	**289.60**

Produktegruppe 0201 Groupe de produit 0201

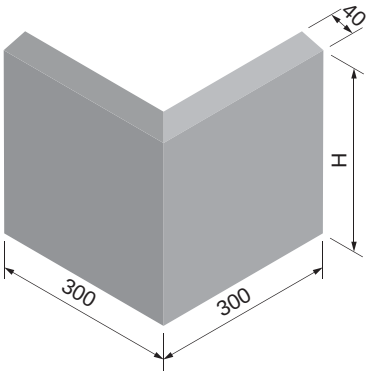

GFB-Sockelelement ohne Wärmedämmung Aussenecken

GFB-Sockelelemente ohne Wärmedämmung dienen als architektonische Gestaltungselemente und schützen den Sockelbereich vor Beschädigungen, Verschmutzungen und Spritzwasser.

GFB-Plinthe sans isolation thermique Angles extérieurs

GFB-Plinthes sans isolation thermique servent d'éléments de design architectural et protègent la zone inférieure des détériorations, des salissures et des éclaboussures d'eau.

Material:	Glasfaserbeton	Matériau:	Fibrobéton
Farbe:	betongrau, wolkig	Surface:	gris béton, nuageux
Oberfläche:	glatt	Couleur:	lisse

Höhe Hauteur H mm	*Art.-Nr.* *No art.*	Preis/Prix CHF/Stk. CHF/Pce
200	*5000661*	**82.60**
300	*5000662*	**101.70**
400	*5000663*	**120.80**
500	*5000664*	**139.90**
600	*5000665*	**159.–**
700	*5000666*	**178.10**
800	*5000667*	**197.20**
1000	*5000668*	**235.40**
1200	*5000669*	**273.60**

Produktegruppe 0202 Groupe de produit 0202

Bestellformulare unter www.dosteba.ch
Formulaires de commande sur www.dosteba.ch

Zubehör

Accessoires

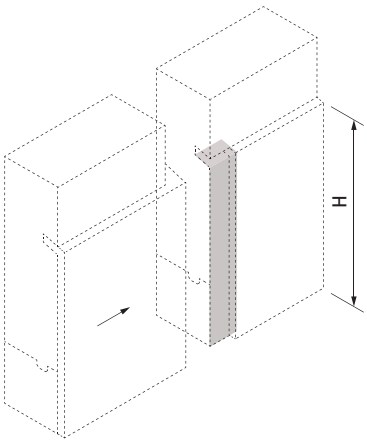

Schiebeblech

für GFB-Sockelelemente

Material: Chromstahl A2
Dicke: 0.5 mm
Breite Gerade Bleche: 50 mm
Breite Eckbleche: 50 x 50 mm
Hinweis: Schiebebleche werden montiert oder lose mitgeliefert, je nach Bewitterung sollten Fugen zusätzlich mit Dichtstoff oder Fugendichtbändern abgedichtet werden

Tôle coulissante

pour GFB-Plinthes

Matériau: Inox A2
Epaisseur: 0.5 mm
Largeur tôles droits: 50 mm
Largeur tôles angles: 50 x 50 mm
Remarque: Les tôles coulissantes sont montées ou fournies séparément, selon l'exposition aux intempéries, les joints doivent être étanchéifiés en supplément avec du mastic ou des bandes de joints d'étanchéité

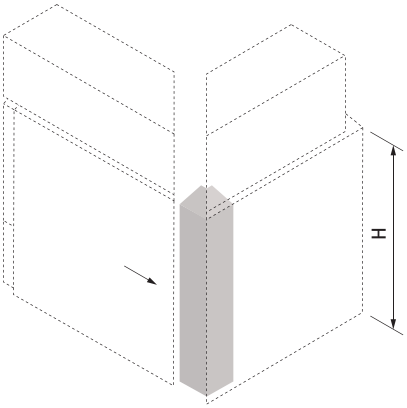

Höhe Hauteur H mm	**Gerade Bleche** **Tôle droits** *Art.-Nr.* *No art.*	Preis/Prix CHF/Stk. CHF/Pce	**Eckbleche** **Tôle angles** *Art.-Nr.* *No art.*	Preis/Prix CHF/Stk. CHF/Pce
200	*5000761*	**12.–**	*5000861*	**22.40**
300	*5000762*	**13.–**	*5000862*	**23.40**
400	*5000763*	**14.–**	*5000863*	**24.40**
500	*5000764*	**15.–**	*5000864*	**25.40**
600	*5000765*	**16.–**	*5000865*	**26.40**
700	*5000766*	**17.–**	*5000866*	**27.40**
800	*5000767*	**18.–**	*5000867*	**28.40**
1000	*5000768*	**20.–**	*5000868*	**30.40**
1200	*5000769*	**22.–**	*5000869*	**32.40**

Produktegruppe 0292 Groupe de produit 0292

Bestellformulare unter www.dosteba.ch
Formulaires de commande sur www.dosteba.ch

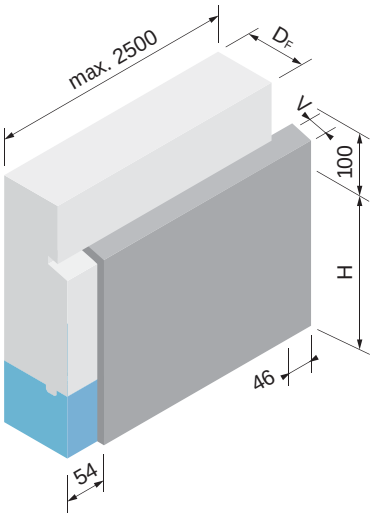

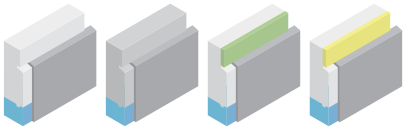

EPS weiss / EPS blanc — EPS grau / EPS gris — SW (EPS weiss) (EPS blanc) — GW (EPS weiss) (EPS blanc)

GFB-Sockelelement mit grossem Vorsprung und Wärmedämmung Gerade Elemente

GFB-Sockelelemente mit grossem Vorsprung und Wärmedämmung dienen als architektonische Gestaltungselemente und schützen den Sockelbereich vor Beschädigungen, Verschmutzungen und Spritzwasser.

Material:	Glasfaserbeton
Farbe:	betongrau, wolkig
Oberfläche:	glatt
Dämmmaterial oben:	EPS 20 kg/m³
Dämmmaterial unten:	XPS
max. Vorsprung V:	240 mm

GFB-Plinthe avec grande saillie et isolation thermique Eléments droits

GFB-plinthes avec grande saillie et isolation thermique servent d'éléments de design architectural et protègent la zone inférieure des détériorations, des salissures et des éclaboussures d'eau.

Matériau:	Fibrobéton
Couleur:	gris béton, nuageux
Surface:	lisse
Matériau d'isolation en haut:	EPS 20 kg/m³
Matériau d'isolation en bas:	XPS
Saillie max. V:	240 mm

Höhe Hauteur H mm	Dicke Epaisseur D_{EL} mm	*Art.-Nr. No art.*	**EPS** Preis Prix CHF/m	**EPS** Preis Prix CHF/m	**SW** Preis Prix CHF/m	**GW** Preis Prix CHF/m
200	**60 – 300**		auf Anfrage sur demande	auf Anfrage sur demande	auf Anfrage sur demande	auf Anfrage sur demande
300	**60 – 300**					
400	**60 – 300**					
500	**60 – 300**		auf Anfrage sur demande	auf Anfrage sur demande	auf Anfrage sur demande	auf Anfrage sur demande
600	**60 – 300**					
700	**60 – 300**					
800	**60 – 300**					

Produktegruppe 0209 — Groupe de produit 0209

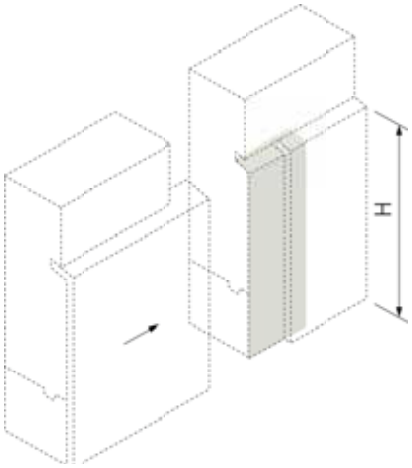

Zubehör — Accessoires

Schiebeblech

für GFB-Sockelelemente mit grossem Vorsprung

Material:	Strukturblech gestreift Aluminium unbehandelt
Dicke:	1 mm
Breite Gerade Bleche:	100 mm
Breite Eckbleche:	50 x 50 mm
Hinweis:	Schiebebleche werden montiert oder lose mitgeliefert, Fugen müssen zusätzlich mit Dichtstoff oder Fugendichtbändern abgedichtet werden

Tôle coulissante

pour GFB-Plinthe avec grande saillie

Matériau:	Tôle structurale striée aluminium non traité
Epaisseur:	1 mm
Largeur tôles droits:	100 mm
Largeur tôles angles:	50 x 50 mm
Remarque:	Les tôles coulissantes sont montées ou fournies séparément, les joints doivent être étanchéifiés en supplément avec du mastic ou des bandes de joints d'étanchéité

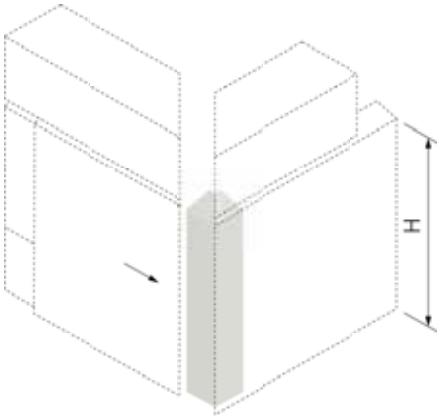

Höhe Hauteur H mm	**Gerade Bleche Tôle droits** *Art.-Nr. No art.* Preis/Prix CHF/Stk. CHF/Pce	**Eckbleche Tôle angles** *Art.-Nr. No art.* Preis/Prix CHF/Stk. CHF/Pce
200 – 800	auf Anfrage sur demande	auf Anfrage sur demande

Produktegruppe 0291 — Groupe de produit 0291

Bestellformulare unter www.dosteba.ch
Formulaires de commande sur www.dosteba.ch

Zuschläge

Suppléments

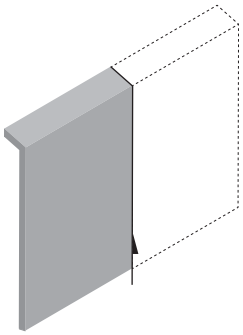

Ablängeschnitt

bei GFB-Sockelelementen

Ausführung: kürzen eines Elementes in der Länge
Hinweis: Verschnitt wird verrechnet

Débitage à longueur

pour les éléments de plinthes en fibrobéton (GFB)

Exécution: raccourcissement d'un élément longueur
Remarque: Chutes y rattachés

Höhe Hauteur H mm	*Art.-Nr.* *No art.*	Preis/Prix CHF/Stk. CHF/Pce
– 200	*5000951*	**13.30**
201 – 400	*5000952*	**17.30**
401 – 600	*5000953*	**21.30**
601 – 800	*5000954*	**25.30**
801 – 1000	*5000955*	**29.30**
1001 – 1200	*5000956*	**33.30**

Produktegruppe 0292 Groupe de produit 0292

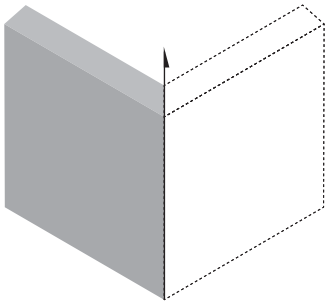

Gehrungsschnitt

bei GFB-Sockelelementen

Hinweis: für eine Ecke sind 2 Gehrungsschnitte erforderlich, Verschnitt wird verrechnet

Coupe en onglet

pour les éléments de plinthes en fibrobéton (GFB)

Remarque: pour un angle, 2 coupes d'onglet sont nécessaires, Chutes y rattachés

Höhe Hauteur H mm	*Art.-Nr.* *No art.*	Preis/Prix CHF/Stk. CHF/Pce
– 200	*5000961*	**39.40**
201 – 400	*5000962*	**46.10**
401 – 600	*5000963*	**52.80**
601 – 800	*5000964*	**59.50**
801 – 1000	*5000965*	**66.20**
1001 – 1200	*5000966*	**72.90**

Produktegruppe 0292 Groupe de produit 0292

Bestellformulare unter www.dosteba.ch
Formulaires de commande sur www.dosteba.ch

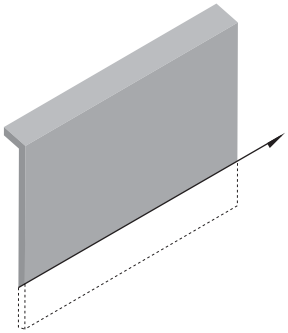

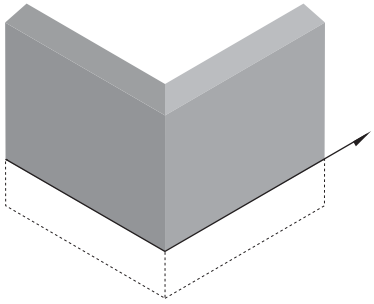

Zuschläge

Suppléments

Längsschnitt

bei GFB-Sockelelementen

Ausführung: kürzen eines Elementes in der Höhe
Hinweis: Verschnitt wird verrechnet

Coupe longitudinale

pour les éléments de plinthes en fibrobéton (GFB)

Exécution: raccourcissement d'un élément hauteur
Remarque: Chutes y rattachés

	Art.-Nr. No art.	Preis/Prix CHF/m	Art.-Nr. No art.	Preis/Prix CHF/Stk. CHF/Pce
Gerade Elemente/Eléments droits	*5000971*	**21.10**		
Aussenecken/Angles extérieurs			*5000972*	**23.–**

Produktegruppe 0292 — Groupe de produit 0292

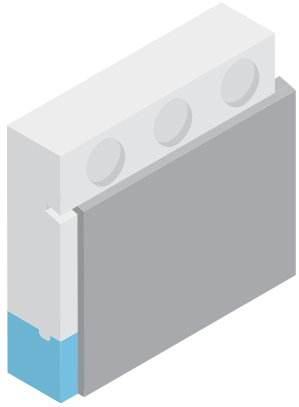

Ausfräsung für versenkte Dämmplattendübel

bei GFB-Sockelelementen

Durchmesser: 70 mm
Tiefe EPS: 18 mm
Tiefe SW/GW: 22 mm

Fraisage pour chevilles à panneaux isolants encastrées

pour les éléments de plinthes en fibrobéton (GFB)

Diamètre: 70 mm
Profondeur EPS: 18 mm
Profondeur SW/GW: 22 mm

Beschreibung / Description	Art.-Nr. No art.	Preis/Prix CHF/m	Art.-Nr. No art.	Preis/Prix CHF/Stk. CHF/Pce
Gerade Elemente/Eléments droits	*5000991*	**5.20**		
Aussenecken/Angles extérieurs			*5000992*	**4.50**

Produktegruppe 0292 — Groupe de produit 0292

Hinweis: Dübelrondelle DüRo siehe Seite 11.007 — Remarque: Rondelle pour cheville DüRo voir page 11.007

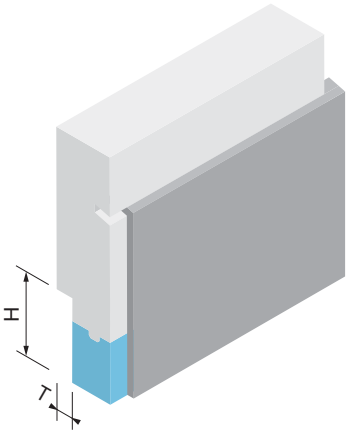

Aussparung für Abdichtung

bei GFB-Sockelelementen

Évidement pour étanchéité

pour les éléments de plinthes en fibrobéton (GFB)

Beschreibung / Description	Art.-Nr. No art.	Preis/Prix CHF/m	Art.-Nr. No art.	Preis/Prix CHF/Stk. CHF/Pce
Gerade Elemente/Eléments droits	*5000791*	**13.50**		
Aussenecken/Angles extérieurs			*5000792*	**15.20**

Produktegruppe 0292 — Groupe de produit 0292

Bestellformulare unter www.dosteba.ch
Formulaires de commande sur www.dosteba.ch

Zuschläge

Suppléments

Geklebte Sockelecke

bei GFB-Sockelelementen

Ausführung: 2 Gehrungsschnitte inkl. Verklebung

Hinweis: max. ausführbare Schenkellängen ($L_{GFB\,L}$ + $L_{GFB\,R}$) auf Anfrage, Verschnitt wird verrechnet

Angle de plinthe collé

pour les éléments de plinthes en fibrobéton (GFB)

Exécution: 2 coupes d'onglets y compris collage.

Remarque: longueur des faces. exécutable ($L_{GFB\,L}$ + $L_{GFB\,R}$) sur demande, Chutes y rattachés

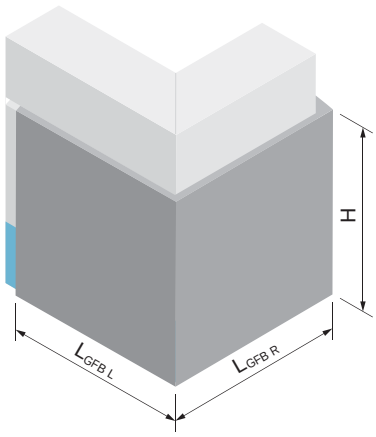

Höhe Hauteur H mm	Winkel 90° Equerre 90° Art.-Nr. No art.	Preis/Prix CHF/Stk. CHF/Pce	Winkel ≠ 90° Equerre ≠ 90° Art.-Nr. No art.	Preis/Prix CHF/Stk. CHF/Pce
– 200	*5000751*	**117.90**	*5000851*	**143.90**
201 – 400	*5000752*	**137.90**	*5000852*	**163.90**
401 – 600	*5000753*	**157.90**	*5000853*	**183.90**
601 – 800	*5000754*	**177.90**	*5000854*	**203.90**
801 – 1000	*5000755*	**197.90**	*5000855*	**223.90**
1001 – 1200	*5000756*	**217.90**	*5000856*	**243.90**

Produktegruppe 0292 Groupe de produit 0292

GFB-Seitenabdeckung

für GFB-Sockelelemente

GFB-Recouvrement latéral

pour les éléments de plinthes en fibrobéton (GFB)

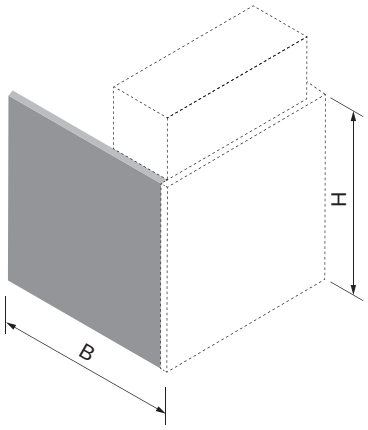

Höhe Hauteur H mm	Breite Largeur B mm	geklebt / collée Art.-Nr. No art.	Preis/Prix CHF/Stk. CHF/Pce	lose / séparément Art.-Nr. No art.	Preis/Prix CHF/Stk. CHF/Pce
– 200	– 200	*5000771*	**54.90**	*5000871*	**37.10**
201 – 400	– 200	*5000772*	**69.80**	*5000872*	**49.60**
401 – 600	– 200	*5000773*	**84.70**	*5000873*	**62.20**
601 – 800	– 200	*5000774*	**99.60**	*5000874*	**74.70**
801 – 1000	– 200	*5000775*	**114.50**	*5000875*	**87.30**
1001 – 1200	– 200	*5000776*	**129.40**	*5000876*	**99.80**
– 200	201 – 400	*5000777*	**72.40**	*5000877*	**48.60**
201 – 400	201 – 400	*5000778*	**87.30**	*5000878*	**61.10**
401 – 600	201 – 400	*5000779*	**102.20**	*5000879*	**73.70**
601 – 800	201 – 400	*5000780*	**117.10**	*5000880*	**86.20**
801 – 1000	201 – 400	*5000781*	**132.–**	*5000881*	**98.80**
1001 – 1200	201 – 400	*5000782*	**146.90**	*5000882*	**111.30**

Produktegruppe 0292 Groupe de produit 0292

Bestellformulare unter www.dosteba.ch
Formulaires de commande sur www.dosteba.ch

Zubehör Accessoires

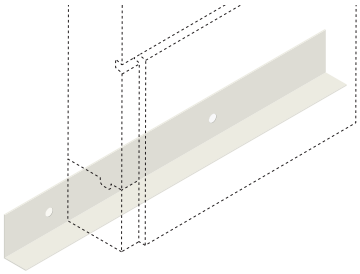

Montagewinkel / Equerre de montage

für GFB-Sockelelemente

pour les éléments de plinthes en fibrobéton (GFB)

Material:	Aluminium unbehandelt	Matériau:	Aluminium non traitée
Dicke:	2 mm	Epaisseur:	2 mm
Ausführung:	gelocht	Exécution:	perforé
Abmessung:	70 x 40 x 2500 mm	Dimension:	70 x 40 x 2500 mm

Preis/Prix CHF/m	*Art.-Nr. No art.*	Preis/Prix CHF/Stk. CHF/Pce
15.64	*5000797*	**39.10**

Produktegruppe 0292 Groupe de produit 0292

Nageldübel / Cheville à clou

für Montagewinkel

pour equerre de montage

Material: Stahl verzinkt Matériau: Acier zingué

Länge Longueur mm	Ø mm	Stk./Pkt. Pce/Pqt	*Art.-Nr. No art.*	Preis/Prix CHF/Pkt. CHF/Pqt
35	5.0	100	*5000798*	**51.40**

Produktegruppe 0292 Groupe de produit 0292

Schraubdübel TermoZ CS II 8 / Cheville de vissage TermoZ CS II 8

Material:	Stahl verzinkt/Kunststoff	Matériau:	Acier zingué/Plastique
Tellerdurchmesser:	60 mm	Diamètre de disque:	60 mm
Werkzeugaufnahme:	Torx T30	Raccordement d'outil:	Torx T30

Länge Longueur mm	Nutzlänge Longueur utile mm	Stk./Pkt. Pce/Pqt	*Art.-Nr. No art.*	Preis/Prix CHF/Pkt. CHF/Pqt
115	90	100	*5021051*	**58.30**
135	110	100	*5021052*	**63.60**
155	130	100	*5021053*	**68.90**
175	150	100	*5021054*	**74.20**
195	170	100	*5021055*	**79.50**
215	190	100	*5021056*	**95.40**
235	210	100	*5021057*	**111.30**
255	230	100	*5021058*	**143.10**
275	250	100	*5021059*	**174.90**
295	270	100	*5021060*	**206.70**
315	290	100	*5021061*	**238.50**
335	310	100	*5021062*	**270.30**
355	330	100	*5021063*	**302.10**

Produktegruppe 1114 Groupe de produit 1114

Bestellformulare unter www.dosteba.ch
Formulaires de commande sur www.dosteba.ch

Zubehör | Accessoires

Reparaturspachtel | Mastic de réparation

für Dosteba Glasfaserbeton | pour fibrobéton Dosteba

Inhalt: 200 g | Contenu: 200 g

Art.-Nr. / No art.	Preis/Prix CHF/Stk. CHF/Pce
5000796	**19.–**

Produktegruppe 0092 | Groupe de produit 0092

Klebdichtstoff MS-Polymer | Mastic collant à élasticité durable MS-Polymère

Einkomponenten MS-Polymer für dynamische Verklebungen sowie Fugen und Abdichtungen bei Dosteba Glasfaserbetonelementen und anderen Bauteilen.

MS monocomposant polymère pour collages dynamiques ainsi que rainures et étanchéités pour éléments en fibrobéton Dosteba et autres composants.

Farbe: lichtgrau | Couleur: gris clair
Inhalt: 290 ml | Contenu: 290 ml

Stk./Pkt. Pce/Pqt	Art.-Nr. / No art.	Preis/Prix CHF/Stk. CHF/Pce	Art.-Nr. / No art.	Preis/Prix CHF/Pkt. CHF/Pqt
1	*5000571*	**20.70**		
12		16.08	*5000572*	**192.90**

Produktegruppe 0092 | Groupe de produit 0092

Klebdichtstoff ST-Polymer | Mastic collant à élasticité durable ST-Polymère

Einkomponenten ST-Polymer für dynamische Verklebungen von Dosteba Elementen und anderen Bauteilen.

ST-Polymère monocomposant pour collages dynamiques ainsi d'éléments Dosteba et autres composants.

Farbe: lichtgrau | Couleur: gris clair
Inhalt: 290 ml | Contenu: 290 ml

Stk./Pkt. Pce/Pqt	Art.-Nr. / No art.	Preis/Prix CHF/Stk. CHF/Pce	Art.-Nr. / No art.	Preis/Prix CHF/Pkt. CHF/Pqt
1	*5000585*	**21.90**		
12		17.–	*5000586*	**204.–**

Produktegruppe 0092 | Groupe de produit 0092

Bestellformulare unter www.dosteba.ch
Formulaires de commande sur www.dosteba.ch

Zubehör Accessoires

Fugendichtband Hanno BG1

Bande de joint d'étanchéité Hanno BG1

Farbe: hellgrau
Eigenschaft: einseitig selbstklebend vorkomprimiert, UV-beständig
Schlagregendichtheit: ≥ 600 Pa

Couleur: gris clair
Propriété: autocollante d'un côté précomprimée, résistant aux UV
Étanchéité à la pluie battante: ≥ 600 Pa

Breite Largeur mm	Einsatzbereich Plage d'utilisation mm	Länge Longueur m	Stk./Pkt. Pce/Pqt	Art.-Nr. No art.	Preis/Prix CHF/Stk. CHF/Pce	Art.-Nr. No art.	Preis/Prix CHF/Pkt. CHF/Pqt
15	2 – 4	10	1	*5001293*	**24.70**		
15	2 – 4	10	20		20.10	*5001294*	**402.–**
20	2 – 4	10	1	*5001393*	**32.–**		
20	2 – 4	10	15		26.14	*5001394*	**392.–**
15	3 – 7	7.5	1	*5001298*	**23.70**		
15	3 – 7	7.5	20		19.35	*5001299*	**387.–**
20	3 – 7	7.5	1	*5001398*	**30.70**		
20	3 – 7	7.5	15		25.–	*5001399*	**375.–**
15	5 – 10	5	1	*5001493*	**22.40**		
15	5 – 10	5	20		18.25	*5001494*	**365.–**
20	5 – 10	5	1	*5001498*	**29.10**		
20	5 – 10	5	15		23.74	*5001499*	**356.–**
20	8 – 15	3	1	*5001483*	**28.–**		
20	8 – 15	3	15		22.80	*5001484*	**342.–**

Produktegruppe 0092 Groupe de produit 0092

Fugendichtband Hanno BG2

Bande de joint d'étanchéité Hanno BG2

Farbe: grau
Eigenschaft: einseitig selbstklebend vorkomprimiert
Schlagregendichtheit: ≥ 300 Pa

Couleur: gris
Propriété: autocollante d'un côté précomprimée
Étanchéité à la pluie battante: ≥ 300 Pa

Breite Largeur mm	Einsatzbereich Plage d'utilisation mm	Länge Longueur m	Stk./Pkt. Pce/Pqt	Art.-Nr. No art.	Preis/Prix CHF/Stk. CHF/Pce	Art.-Nr. No art.	Preis/Prix CHF/Pkt. CHF/Pqt
15	2 – 4	12	1	*5001291*	**22.–**		
15	2 – 4	12	20		17.90	*5001292*	**358.–**
20	2 – 4	12	1	*5001391*	**28.40**		
20	2 – 4	12	15		23.14	*5001392*	**347.–**
15	3 – 7	6	1	*5001296*	**13.80**		
15	3 – 7	6	20		11.25	*5001297*	**225.–**
20	3 – 7	6	1	*5001396*	**17.80**		
20	3 – 7	6	15		14.47	*5001397*	**217.–**
15	5 – 9	5	1	*5001491*	**16.–**		
15	5 – 9	5	20		13.05	*5001492*	**261.–**
20	5 – 9	5	1	*5001496*	**20.80**		
20	5 – 9	5	15		16.94	*5001497*	**254.–**
20	8 – 15	4	1	*5001481*	**26.30**		
20	8 – 15	4	15		21.47	*5001482*	**322.–**

Produktegruppe 0092 Groupe de produit 0092

Bestellformulare unter www.dosteba.ch
Formulaires de commande sur www.dosteba.ch

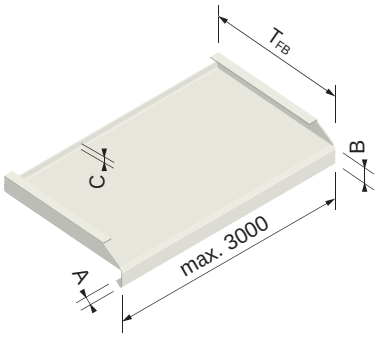

industrieeloxiert anodisé «qualité industrielle» | pulverbeschichtet thermolaqué

Alu-Fensterbank

Alu-Fensterbänke industrieeloxiert dienen als Witterungsschutz bei Fensterbrüstungen.

Material:	Aluminium
Dicke:	2 mm
Standardmasse:	A 12, B 30, C 15 mm
Abwicklung:	A + B + T_{FB} + C
Ausführung:	mit Putz- oder Stehborden
Hinweis:	mit Schutzfolie

Tablette de fenêtre en alu

Tablette de fenêtre en alu servent de protection contre les intempéries pour les allèges.

Matériau:	Aluminium
Epaisseur:	2 mm
Dimension standard:	A 12, B 30, C 15 mm
Projection développée:	A + B + T_{FB} + C
Exécution:	avec bords d'enduit ou bords relevés
Remarque:	avec feuille de protection

Abwicklung Projection développée mm	**industrieeloxiert anodisé «qualité industrielle»** *Art.-Nr.* *No art.*	Preis Prix CHF/m	**pulverbeschichtet thermolaqué (RAL)** *Art.-Nr.* *No art.*	Preis Prix CHF/m
– 200	*5001051*	**42.50**	*5001061*	**51.60**
201 – 250	*5001052*	**47.10**	*5001062*	**57.40**
251 – 300	*5001053*	**51.70**	*5001063*	**63.30**
301 – 350	*5001054*	**56.30**	*5001064*	**69.10**
351 – 400	*5001055*	**60.90**	*5001065*	**75.–**
401 – 450	*5001056*	**65.50**	*5001066*	**80.80**
451 – 500	*5001057*	**70.10**	*5001067*	**86.70**
501 – 550	*5001058*	**74.70**	*5001068*	**92.50**
551 – 600	*5001059*	**79.30**	*5001069*	**98.40**

Produktegruppe 0301

Farbzuschlag (Art.-Nr. 5001091) bei Kleinmengen < 4 m² pro Farbe: CHF 145.– (netto)

Farbzuschlag (Art.-Nr. 5001092) für NCS / IGP Standardfarben pro Auftrag: CHF 185.– (netto)

Farbzuschlag (Art.-Nr. 5001093) für Spezialfarben pro Meter: auf Anfrage

Groupe de produit 0301

Supplément couleur (No. d'art. 5001091) pour les petites quantités < 4 m² par couleur: CHF 145.– (net)

Supplément couleur (No. d'art. 5001092) pour peintures standard NCS/IGP par commande: CHF 185.– (net)

Supplément couleur (No. d'art. 5001093) pour couleurs spéciales par mètre: sur demande

Bestellformulare unter www.dosteba.ch
Formulaires de commande sur www.dosteba.ch

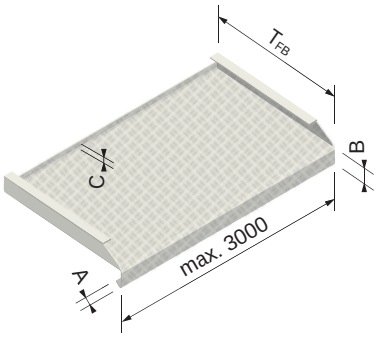

industrieeloxiert anodisé «qualité industrielle» | pulverbeschichtet thermolaqué

Alu-Fensterbank Gerstenkorn

Alu-Fensterbänke Gerstenkorn dienen als Witterungsschutz bei Türschwellen.

Material:	Gerstenkorn
Dicke:	2/2.5 mm
Standardmasse:	A 12, B 30, C 15 mm
Abwicklung:	A + B + T_{FB} + C
Ausführung:	mit Putz- oder Stehborden
Hinweis:	ohne Schutzfolie

Tablette de fenêtre en alu grain d'orge

Tablette de fenêtre en alu grain d'orge servent de protection contre les intempéries pour seuils de porte.

Matériau:	Alu grain d'orge
Epaisseur:	2/2.5 mm
Dimension standard:	A 12, B 30, C 15 mm
Projection développée:	A + B + T_{FB} + C
Exécution:	avec bords d'enduit ou bords relevés
Remarque:	sans feuille de protection

Abwicklung Projection développée mm	**unbehandelt** **non traitée** *Art.-Nr.* *No art.*	Preis Prix CHF/m	**pulverbeschichtet** **thermolaqué (RAL)** *Art.-Nr.* *No art.*	Preis Prix CHF/m
– 200	*5001071*	**66.40**	*5022871*	**85.–**
201 – 250	*5001072*	**73.30**	*5022872*	**97.80**
251 – 300	*5001073*	**80.20**	*5022873*	**110.70**
301 – 350	*5001074*	**87.10**	*5022874*	**123.50**
351 – 400	*5001075*	**94.–**	*5022875*	**136.40**
401 – 450	*5001076*	**100.90**	*5022876*	**149.20**
451 – 500	*5001077*	**107.80**	*5022877*	**162.10**
501 – 550	*5001078*	**114.70**	*5022878*	**174.90**
551 – 600	*5001079*	**121.60**	*5022879*	**187.80**

Produktegruppe 0301 | Groupe de produit 0301

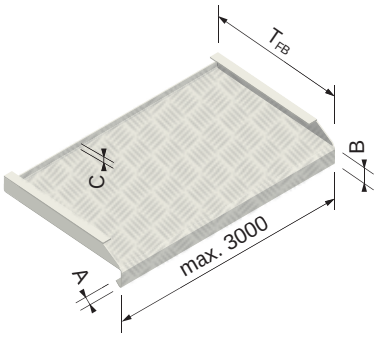

industrieeloxiert anodisé «qualité industrielle» | pulverbeschichtet thermolaqué

Alu-Fensterbank Riffelblech

Alu-Fensterbänke Riffelblech dienen als Witterungsschutz bei Türschwellen.

Material:	Riffelblech
Dicke:	2/4 mm
Standardmasse:	A 12, B 30, C 15 mm
Abwicklung:	A + B + T_{FB} + C
Ausführung:	mit Putz- oder Stehborden
Hinweis:	ohne Schutzfolie

Tablette de fenêtre en alu tôle gaufrée

Tablette de fenêtre en alu tôle gaufrée servent de protection contre les intempéries pour seuils de porte.

Matériau:	Alu tôle gaufrée
Epaisseur:	2/4 mm
Dimension standard:	A 12, B 30, C 15 mm
Projection développée:	A + B + T_{FB} + C
Exécution:	avec bords d'enduit ou bords relevés
Remarque:	sans feuille de protection

Abwicklung Projection développée mm	**unbehandelt** **non traitée** *Art.-Nr.* *No art.*	Preis Prix CHF/m	**pulverbeschichtet** **thermolaqué (RAL)** *Art.-Nr.* *No art.*	Preis Prix CHF/m
– 200	*5001081*	**57.30**	*5022881*	**75.30**
201 – 250	*5001082*	**63.10**	*5022882*	**85.20**
251 – 300	*5001083*	**68.80**	*5022883*	**95.10**
301 – 350	*5001084*	**74.60**	*5022884*	**105.–**
351 – 400	*5001085*	**80.30**	*5022885*	**114.90**
401 – 450	*5001086*	**86.10**	*5022886*	**124.80**
451 – 500	*5001087*	**91.80**	*5022887*	**134.70**
501 – 550	*5001088*	**97.60**	*5022888*	**144.60**
551 – 600	*5001089*	**103.30**	*5022889*	**154.50**

Produktegruppe 0301 | Groupe de produit 0301

Farbzuschlag (Art.-Nr. 5001091) bei Kleinmengen < 4 m² pro Farbe: CHF 145.– (netto)

Supplément couleur (No. d'art. 5001091) pour les petites quantités < 4 m² par couleur: CHF 145.– (net)

Farbzuschlag (Art.-Nr. 5001092) für NCS / IGP Standardfarben pro Auftrag: CHF 185.– (netto)

Supplément couleur (No. d'art. 5001092) pour peintures standard NCS/IGP par commande: CHF 185.– (net)

Farbzuschlag (Art.-Nr. 5001093) für Spezialfarben pro Meter: auf Anfrage

Supplément couleur (No. d'art. 5001093) pour couleurs spéciales par mètre: sur demande

Bestellformulare unter www.dosteba.ch
Formulaires de commande sur www.dosteba.ch

Zuschläge | Suppléments

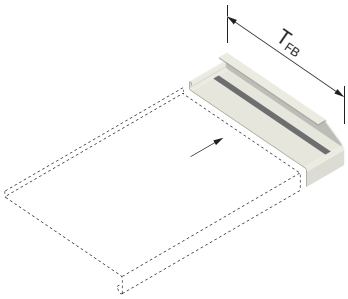

Dilatationsputzbord | Bord d'enduit de dilatation

für Alu-Fensterbänke | pour tablettes de fenêtre en alu

Ausführung: mit aufgeklebtem Fugendichtband | Exécution: avec bande de joint d'étanchéité collée

Tiefe Profondeur T_{FB} mm	industrieeloxiert anodisé «qualité industrielle» *Art.-Nr.* *No art.*	Preis/Prix CHF/Stk. CHF/Pce	pulverbeschichtet thermolaqué *Art.-Nr.* *No art.*	Preis/Prix CHF/Stk. CHF/Pce
– 350	*5006851*	**31.90**	*5006951*	**38.20**
351 – 600	*5006852*	**34.–**	*5006952*	**40.30**

Produktegruppe 0392 | Groupe de produit 0392

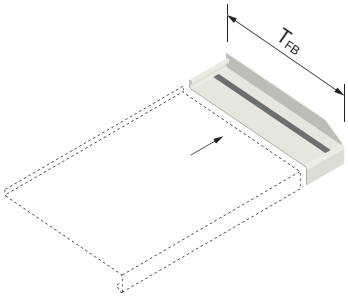

Dilatationsstehbord | Bord relevé de dilatation

für Alu-Fensterbänke | pour tablettes de fenêtre en alu

Ausführung: mit aufgeklebtem Fugendichtband | Exécution: avec bande de joint d'étanchéité collée

Tiefe Profondeur T_{FB} mm	industrieeloxiert anodisé «qualité industrielle» *Art.-Nr.* *No art.*	Preis/Prix CHF/Stk. CHF/Pce	pulverbeschichtet thermolaqué *Art.-Nr.* *No art.*	Preis/Prix CHF/Stk. CHF/Pce
– 350	*5006861*	**31.40**	*5006961*	**37.70**
351 – 600	*5006862*	**33.50**	*5006962*	**39.80**

Produktegruppe 0392 | Groupe de produit 0392

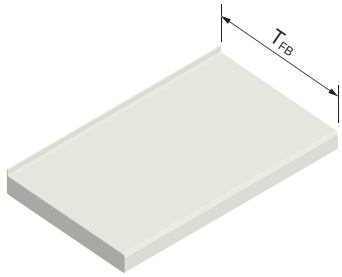

Seitenabschluss | Fermeture latérale

für Alu-Fensterbänke | pour tablettes de fenêtre en alu

Tiefe Profondeur T_{FB} mm	*Art.-Nr.* *No art.*	Preis/Prix CHF/Stk. CHF/Pce
– 350	*5001151*	**25.30**
351 – 600	*5001152*	**30.90**

Produktegruppe 0392 | Groupe de produit 0392

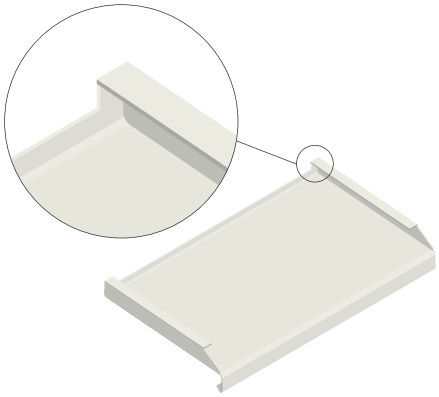

Putzbord hinten geschlossen | Bord d'enduit fermée à l'arrière

bei Alu-Fensterbänken | pour tablettes de fenêtre en alu

Ausführung: verschliessen von Putzbord oberhalb hinterer Aufbordung | Exécution: fermeture de le bord d'enduit u-dessus de la bordure arrière

Art.-Nr. *No art.*	Preis/Prix CHF/Stk. CHF/Pce
5004557	**15.80**

Produktegruppe 0392 | Groupe de produit 0392

Bestellformulare unter www.dosteba.ch
Formulaires de commande sur www.dosteba.ch

Zuschläge Suppléments

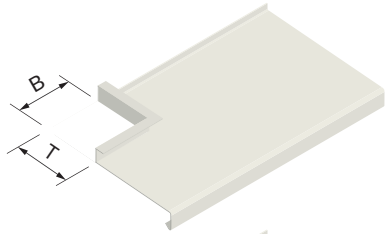

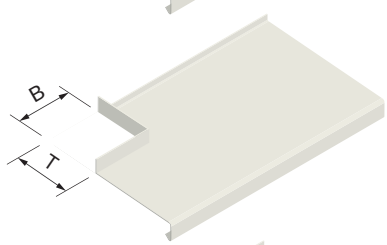

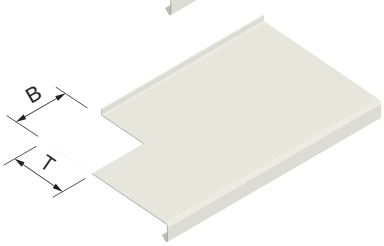

Ausschnitt Ecke Découpe d'angle

bei Alu-Fensterbänken pour tablettes de fenêtre en alu

Beschreibung Description	*Art.-Nr.* *No art.*	Preis/Prix CHF/Stk. CHF/Pce
mit Putzbord/avec bord d'enduit	*5001156*	**54.40**
mit Stehbord/avec bord relevé	*5001157*	**50.–**
ohne Bord/sans bord	*5001158*	**25.–**

Produktegruppe 0392 Groupe de produit 0392

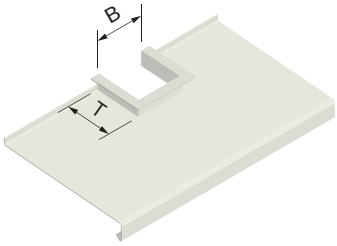

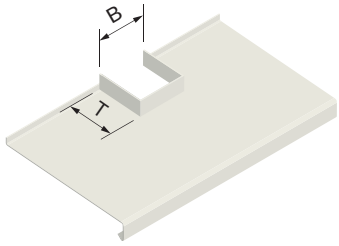

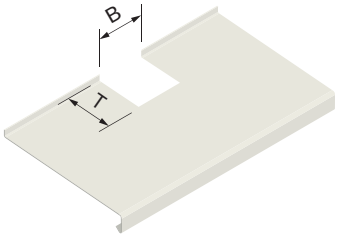

Ausschnitt Pfosten Découpe pour poteau

bei Alu-Fensterbänken pour tablettes de fenêtre en alu

Beschreibung Description	*Art.-Nr.* *No art.*	Preis/Prix CHF/Stk. CHF/Pce
mit Putzbord/avec bord d'enduit	*5001166*	**90.70**
mit Stehbord/avec bord relevé	*5001167*	**85.10**
ohne Bord/sans bord	*5001168*	**56.70**

Produktegruppe 0392 Groupe de produit 0392

Bestellformulare unter www.dosteba.ch
Formulaires de commande sur www.dosteba.ch

Zuschläge | Suppléments

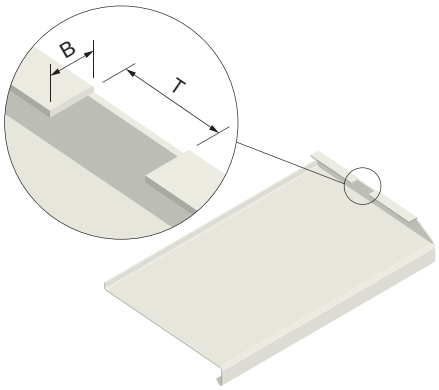

Ausschnitt im Putzbord für versenkte Storenführungsschiene

Découpe dans le bord d'enduit pour rail de guidage de store escamotable

bei Alu-Fensterbänken | pour tablettes de fenêtre en alu

	Art.-Nr. / No art.	Preis / Prix CHF / Stk. CHF / Pce
	5004551	**9.–**

Produktegruppe 0392 | Groupe de produit 0392

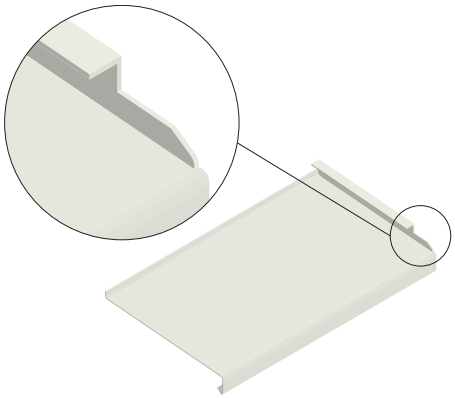

Ausklinkung für Laden

Dégagement pour volet

bei Alu-Fensterbänken | pour tablettes de fenêtre en alu

Beschreibung / Description	Art.-Nr. / No art.	Preis / Prix CHF / Stk. CHF / Pce
für Laden / pour volet	*5001162*	**5.70**

Produktegruppe 0392 | Groupe de produit 0392

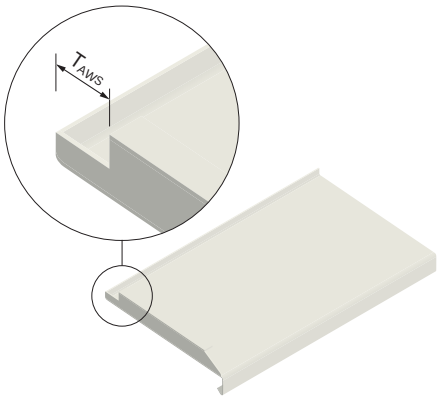

Ausklinkung für Wetterschenkel

Dégagement pour rejet d'eau

bei Alu-Fensterbänken | pour tablettes de fenêtre en alu

Beschreibung / Description	Art.-Nr. / No art.	Preis / Prix CHF / Stk. CHF / Pce
für Wetterschenkel / pour rejet d'eau	*5001163*	**5.20**

Produktegruppe 0392 | Groupe de produit 0392

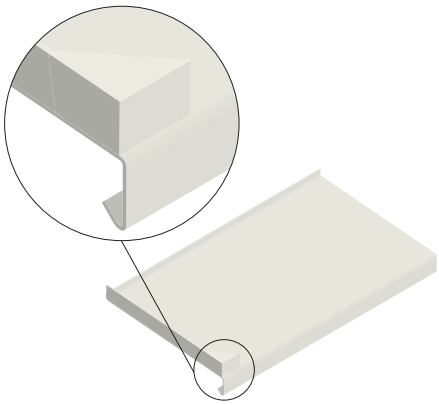

Wasserabweiser

Déflecteur d'eau

bei Alu-Fensterbänken | pour tablettes de fenêtre en alu

Beschreibung / Description	Art.-Nr. / No art.	Preis / Prix CHF / Stk. CHF / Pce
aufgesetzt / rapporté	*5001171*	**13.70**

Produktegruppe 0392 | Groupe de produit 0392

Bestellformulare unter www.dosteba.ch
Formulaires de commande sur www.dosteba.ch

Zuschläge | Suppléments

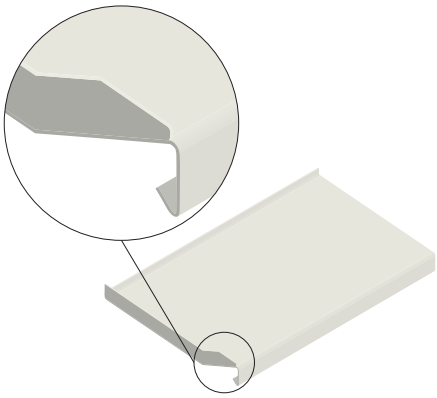

Wasserabweiser | Déflecteur d'eau

bei Alu-Fensterbänken | pour tablettes de fenêtre en alu

Beschreibung Description	*Art.-Nr.* *No art.*	Preis/Prix CHF/Stk. CHF/Pce
ausgebildet/formé	*5001172*	**26.30**

Produktegruppe 0392 | Groupe de produit 0392

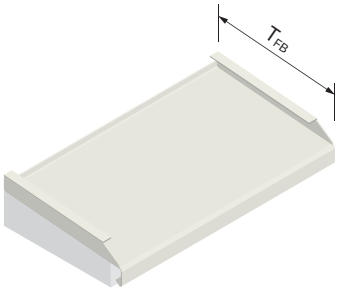

Aufkleben auf Auflagekeil | Collage sur cale de support

von Alu-Fensterbänken | du tablette de fenêtre en alu

Tiefe Profondeur T_{FB} mm	Beschreibung Description	*Art.-Nr.* *No art.*	Preis Prix CHF/m
– 350	ohne Dilatationsbord/sans Bord de dilatation	*5006891*	**12.–**
351 – 600	ohne Dilatationsbord/sans Bord de dilatation	*5006892*	**14.20**
– 350	mit Dilatationsbord/avec Bord de dilatation	*5006896*	**16.40**
351 – 600	mit Dilatationsbord/avec Bord de dilatation	*5006897*	**18.60**

Produktegruppe 0392 | Groupe de produit 0392

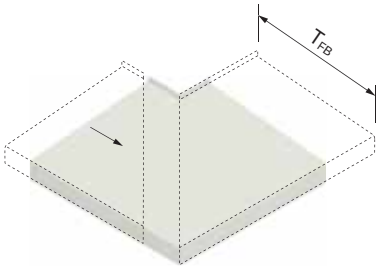

Gehrung mit Schiebeblech | Onglet avec tôle coulissante

bei Alu-Fensterbänken | pour tablettes de fenêtre en alu

Ausführung: 2 Gehrungsschnitte und 1 Schiebeblech

Hinweis: Schiebebleche werden montiert oder lose mitgeliefert, Fugen müssen zusätzlich mit Dichtstoff oder Fugendichtbändern abgedichtet werden

Exécution: 2 coupes d'onglets et 1 tôle coulissante

Remarque: Les tôles coulissantes sont montées ou fournies séparément, les joints doivent être étanchéifiés en supplément avec du mastic ou des bandes de joints d'étanchéité

Tiefe Profondeur T_{FB} mm	Winkel Equerre	*Art.-Nr.* *No art.*	Preis/Prix CHF/Stk. CHF/Pce
– 350	90°	*5001178*	**68.70**
351 – 600	90°	*5001179*	**75.30**
– 350	≠ 90°	*5001173*	**86.20**
351 – 600	≠ 90°	*5001174*	**92.70**

Produktegruppe 0392 | Groupe de produit 0392

Bestellformulare unter www.dosteba.ch
Formulaires de commande sur www.dosteba.ch

Zubehör

Accessoires

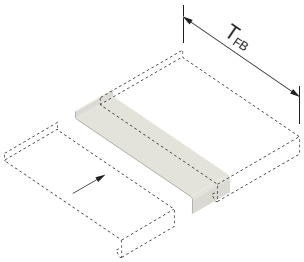

Schiebeblech

für Alu-Fensterbänke

Material: Strukturblech gestreift Aluminium
Dicke: 1 mm
Breite: 100 mm
Hinweis: Schiebebleche werden montiert oder lose mitgeliefert, Fugen müssen zusätzlich mit Dichtstoff oder Fugendichtbändern abgedichtet werden

Tôle coulissante

pour tablettes de fenêtre en alu

Matériau: Tôle structurale striée aluminium
Epaisseur: 1 mm
Largeur: 100 mm
Remarque: Les tôles coulissantes sont montées ou fournies séparément, les joints doivent être étanchéifiés en supplément avec du mastic ou des bandes de joints d'étanchéité

Tiefe Profondeur T_{FB} mm	**unbehandelt** **non traité** *Art.-Nr.* *No art.*	Preis/Prix CHF/Stk. CHF/Pce	**pulverbeschichtet** **thermolaqué** *Art.-Nr.* *No art.*	Preis/Prix CHF/Stk. CHF/Pce
– 350	*5001181*	**8.90**	*5001183*	**14.20**
351 – 600	*5001182*	**13.10**	*5001184*	**18.40**

Produktegruppe 0392 Groupe de produit 0392

Haltebügel

für Alu-Fensterbänke

Material: Stahl verzinkt

Etrier de fixation

pour tablettes de fenêtre en alu

Matériau: Acier zingué

Masse Dimensions	Dicke Epaisseur	*Art.-Nr.* *No art.*	Preis/Prix CHF/Stk. CHF/Pce
60 x 230 mm	2 mm	*5001191*	**4.80**
60 x 300 mm	2 mm	*5001192*	**6.10**
60 x 230 mm	3 mm	*5001193*	**9.–**

Produktegruppe 0392 Groupe de produit 0392

Nageldübel

für Haltebügel

Material: Stahl verzinkt

Cheville à clou

pour etrier de fixation

Matériau: Acier zingué

Länge Longueur mm	Ø mm	Stk./Pkt. Pce/Pqt	*Art.-Nr.* *No art.*	Preis/Prix CHF/Pkt. CHF/Pqt
60	8.0	100	*5001196*	**53.60**
80	8.0	100	*5001197*	**61.90**

Produktegruppe 0392 Groupe de produit 0392

Bestellformulare unter www.dosteba.ch
Formulaires de commande sur www.dosteba.ch

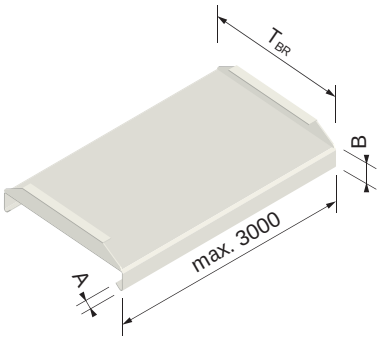

industrieeloxiert anodisé «qualité industrielle» | pulverbeschichtet thermolaqué

Alu-Brüstung

Alu-Brüstungen dienen als Witterungsschutz bei Brüstungen.

Material:	Aluminium
Dicke:	2 mm
Standardmasse:	A 12, B 30 mm
Abwicklung:	A + B + T_{BR} + B + A
Ausführung:	mit Putz- oder Stehborden
Hinweis:	mit Schutzfolie

Garde-corps en alu

Garde-corps en alu servent de protection contre les intempéries pour garde-corps.

Matériau:	Aluminium
Epaisseur:	2 mm
Dimension standard:	A 12, B 30 mm
Projection développée:	A + B + T_{BR} + B + A
Exécution:	avec bords d'enduit ou bords relevés
Remarque:	avec feuille de protection

Abwicklung Projection développée mm	**industrieeloxiert anodisé «qualité industrielle»** *Art.-Nr.* *No art.*	Preis Prix CHF/m	**pulverbeschichtet thermolaqué (RAL)** *Art.-Nr.* *No art.*	Preis Prix CHF/m
– 200	*5001451*	**45.40**	*5001461*	**54.60**
201 – 250	*5001452*	**50.30**	*5001462*	**61.10**
251 – 300	*5001453*	**55.20**	*5001463*	**67.60**
301 – 350	*5001454*	**60.10**	*5001464*	**74.10**
351 – 400	*5001455*	**65.–**	*5001465*	**80.60**
401 – 450	*5001456*	**69.90**	*5001466*	**87.10**
451 – 500	*5001457*	**74.80**	*5001467*	**93.60**
501 – 550	*5001458*	**79.70**	*5001468*	**100.10**
551 – 600	*5001459*	**84.60**	*5001469*	**106.60**

Produktegruppe 0306

Farbzuschlag (Art.-Nr. 5001091) bei Kleinmengen < 4 m² pro Farbe: CHF 145.– (netto)

Farbzuschlag (Art.-Nr. 5001092) für NCS / IGP Standardfarben pro Auftrag: CHF 185.– (netto)

Farbzuschlag (Art.-Nr. 5001093) für Spezialfarben pro Meter: auf Anfrage

Groupe de produit 0306

Supplément couleur (No. d'art. 5001091) pour les petites quantités < 4 m² par couleur: CHF 145.– (net)

Supplément couleur (No. d'art. 5001092) pour peintures standard NCS/IGP par commande: CHF 185.– (net)

Supplément couleur (No. d'art. 5001093) pour couleurs spéciales par mètre: sur demande

Zuschläge

Suppléments

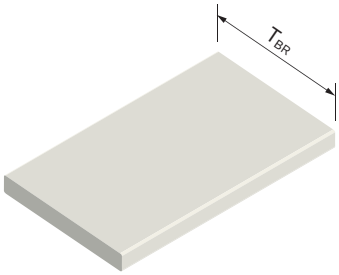

Seitenabschluss

bei Alu-Brüstungen

Fermeture latérale

pour garde-corps en alu

Tiefe Profondeur T_{BR} mm	*Art.-Nr.* *No art.*	Preis/Prix CHF/Stk. CHF/Pce
– 350	*5001551*	**25.10**
351 – 600	*5001552*	**30.40**

Produktegruppe 0392

Groupe de produit 0392

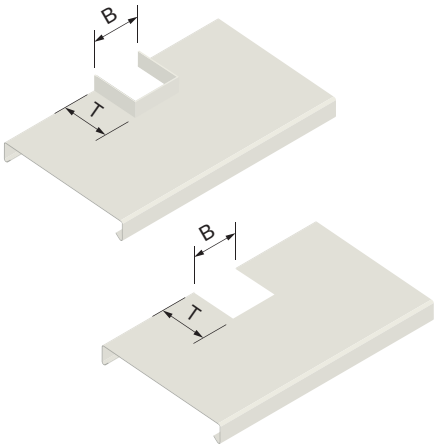

Ausschnitt Pfosten

bei Alu-Brüstungen

Découpe pour poteau

pour garde-corps en alu

Beschreibung Description	*Art.-Nr.* *No art.*	Preis/Prix CHF/Stk. CHF/Pce
mit Bord/avec bord	*5001561*	**85.10**
ohne Bord/sans bord	*5001562*	**56.70**

Produktegruppe 0392

Groupe de produit 0392

Zuschläge

Suppléments

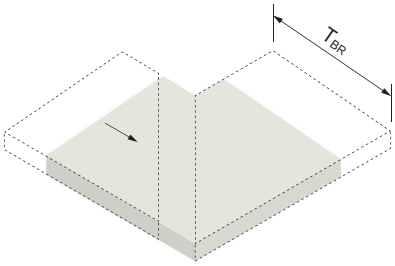

Gehrung mit Schiebeblech

bei Alu-Brüstungen

Ausführung: 2 Gehrungsschnitte und 1 Schiebeblech

Hinweis: Schiebebleche werden montiert oder lose mitgeliefert, Fugen müssen zusätzlich mit Dichtstoff oder Fugendichtbändern abgedichtet werden

Onglet avec tôle coulissante

pour garde-corps en alu

Exécution: 2 coupes d'onglet et 1 tôle coulissante

Remarque: Les tôles coulissantes sont montées ou fournies séparément, les joints doivent être étanchéifiés en supplément avec du mastic ou des bandes de joints d'étanchéité

Tiefe Profondeur T_{BR} mm	Winkel Equerre	*Art.-Nr.* *No art.*	Preis/Prix CHF/Stk. CHF/Pce
– 350	90°	*5001581*	**69.80**
351 – 600	90°	*5001582*	**76.30**
– 350	≠90°	*5001583*	**86.20**
351 – 600	≠90°	*5001584*	**93.80**

Produktegruppe 0392 Groupe de produit 0392

Zubehör

Accessoires

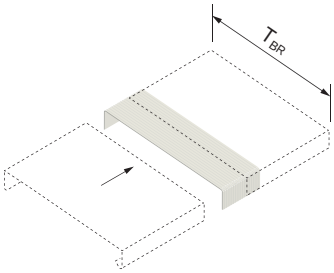

Schiebeblech

für Alu-Brüstungen

Material: Strukturblech gestreift Aluminium

Dicke: 1 mm

Breite: 100 mm

Hinweis: Fugen müssen zusätzlich mit Dichtstoff oder Fugendichtbändern abgedichtet werden

Tôle coulissante

pour garde-corps en alu

Matériau: Tôle structurale striée aluminium

Epaisseur: 1 mm

Largeur: 100 mm

Remarque: Les joints doivent être étanchéifiés en supplément avec du mastic ou des bandes de joints d'étanchéité

Tiefe Profondeur T_{BR} mm	**unbehandelt** **non traité** *Art.-Nr.* *No art.*	Preis/Prix CHF/Stk. CHF/Pce	**pulverbeschichtet** **thermolaqué** *Art.-Nr.* *No art.*	Preis/Prix CHF/Stk. CHF/Pce
– 350	*5001591*	**8.90**	*5001593*	**14.20**
351 – 600	*5001592*	**13.10**	*5001594*	**18.30**

Produktegruppe 0392 Groupe de produit 0392

Bestellformulare unter www.dosteba.ch
Formulaires de commande sur www.dosteba.ch

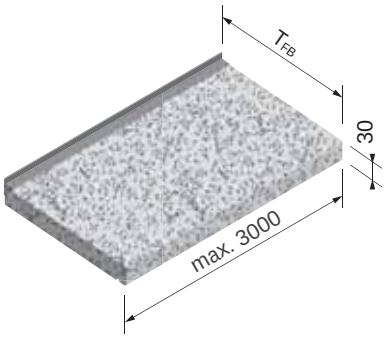

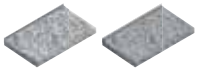

hellgrau / gris clair — dunkelgrau / gris foncé

Granit-Fensterbank poliert

Granit-Fensterbänke dienen als Witterungsschutz bei Fensterbrüstungen und Türschwellen.

Material:	Granit
Farbe:	hellgrau / dunkelgrau
Oberfläche:	glatt, poliert

Tablette de fenêtre en granit poli

Tablettes de fenêtre en granit servent de protection contre les intempéries pour les allèges et seuils de porte.

Matériau:	Granit
Couleur:	gris clair / gris foncé
Surface:	lisse, poli

Tiefe / Profondeur T_{FB} mm	**hellgrau / gris clair** *Art.-Nr. / No art.*	Preis / Prix CHF/m	**dunkelgrau / gris foncé** *Art.-Nr. / No art.*	Preis / Prix CHF/m
180	*5001351*	**125.40**	*5010351*	**141.10**
200	*5001352*	**129.10**	*5010352*	**144.80**
220	*5001353*	**132.70**	*5010353*	**148.40**
240	*5001354*	**136.40**	*5010354*	**152.10**
260	*5001355*	**140.–**	*5010355*	**155.70**
280	*5001356*	**143.70**	*5010356*	**159.40**
300	*5001357*	**147.30**	*5010357*	**163.–**
320	*5001358*	**151.–**	*5010358*	**166.70**
340	*5001359*	**154.60**	*5010359*	**170.30**
360	*5001360*	**158.30**	*5010360*	**174.–**
380	*5001361*	**161.90**	*5010361*	**177.60**
400	*5001362*	**165.60**	*5010362*	**181.30**

Produktegruppe 0304 — Groupe de produit 0304

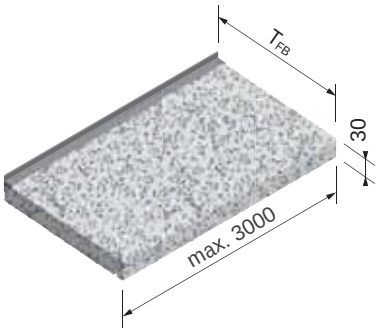

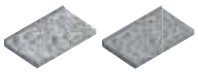

hellgrau / gris clair — dunkelgrau / gris foncé

Granit-Fensterbank geflammt und gebürstet

Granit-Fensterbänke dienen als Witterungsschutz bei Fensterbrüstungen und Türschwellen.

Material:	Granit
Farbe:	hellgrau / dunkelgrau
Oberfläche:	strukturiert, geflammt und gebürstet

Tablette de fenêtre en granit flammé et brossé

Tablettes de fenêtre en granit servent de protection contre les intempéries pour les allèges et seuils de porte.

Matériau:	Granit
Couleur:	gris clair / gris foncé
Surface:	structurée, flammé et brossé

Tiefe / Profondeur T_{FB} mm	**hellgrau / gris clair** *Art.-Nr. / No art.*	Preis / Prix CHF/m	**dunkelgrau / gris foncé** *Art.-Nr. / No art.*	Preis / Prix CHF/m
180	*5001371*	**131.70**	*5010371*	**147.40**
200	*5001372*	**135.40**	*5010372*	**151.10**
220	*5001373*	**139.–**	*5010373*	**154.70**
240	*5001374*	**142.70**	*5010374*	**158.40**
260	*5001375*	**146.30**	*5010375*	**162.–**
280	*5001376*	**150.–**	*5010376*	**165.70**
300	*5001377*	**153.60**	*5010377*	**169.30**
320	*5001378*	**157.30**	*5010378*	**173.–**
340	*5001379*	**160.90**	*5010379*	**176.60**
360	*5001380*	**164.60**	*5010380*	**180.30**
380	*5001381*	**168.20**	*5010381*	**183.90**
400	*5001382*	**171.90**	*5010382*	**187.60**

Produktegruppe 0304 — Groupe de produit 0304

Bestellformulare unter www.dosteba.ch
Formulaires de commande sur www.dosteba.ch

Zuschläge / Suppléments

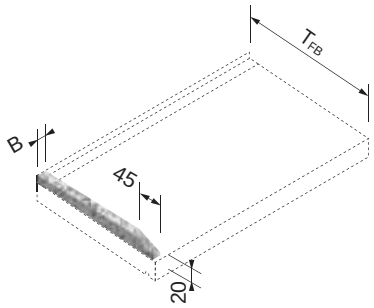

Granit-Putzbord / Bord d'enduit en granit

für Granit-Fensterbänke / pour tablettes de fenêtre en granit

Material: Granit
Oberfläche: glatt, poliert/strukturiert, geflammt und gebürstet
Ausführung: geklebt

Matériau: Granit
Surface: lisse, poli/structurée, flammé et brossé
Exécution: collée

Tiefe Profondeur T_{FB} mm	Farbe Couleur	Breite Largeur B mm	Art.-Nr. No art.	Preis/Prix CHF/Stk. CHF/Pce
– 300	hellgrau	15	*5001261*	**52.30**
301 – 400	gris clair	15	*5001262*	**56.90**
– 300	dunkelgrau	15	*5010291*	**54.40**
301 – 400	gris foncé	15	*5010292*	**59.60**
– 300	hellgrau	20	*5010551*	**55.50**
301 – 400	gris clair	20	*5010552*	**61.10**
– 300	dunkelgrau	20	*5010571*	**57.60**
301 – 400	gris foncé	20	*5010572*	**63.80**
– 300	hellgrau	25	*5010561*	**58.70**
301 – 400	gris clair	25	*5010562*	**65.30**
– 300	dunkelgrau	25	*5010581*	**60.80**
301 – 400	gris foncé	25	*5010582*	**68.–**

Produktegruppe 0392 / Groupe de produit 0392

Ausschnitt Ecke / Découpe d'angle

bei Granit-Fensterbänken / pour tablettes de fenêtre en granit

Art.-Nr. No art.	Preis/Prix CHF/Stk. CHF/Pce
5001276	**39.10**

Produktegruppe 0392 / Groupe de produit 0392

Ausschnitt Pfosten / Découpe pour poteau

bei Granit-Fensterbänken / pour tablettes de fenêtre en granit

Art.-Nr. No art.	Preis/Prix CHF/Stk. CHF/Pce
5001277	**88.60**

Produktegruppe 0392 / Groupe de produit 0392

Gehrungsschnitt / Coupe en onglet

bei Granit-Fensterbänken / pour tablettes de fenêtre en granit

Hinweis: für eine Ecke sind 2 Gehrungsschnitte erforderlich

Remarque: pour un angle, 2 coupes d'onglet sont nécessaires

Tiefe Profondeur T_{FB} mm	Art.-Nr. No art.	Preis/Prix CHF/Stk. CHF/Pce
– 300	*5001271*	**29.60**
301 – 400	*5001272*	**32.–**

Produktegruppe 0392 / Groupe de produit 0392

Bestellformulare unter www.dosteba.ch
Formulaires de commande sur www.dosteba.ch

Zuschläge | Suppléments

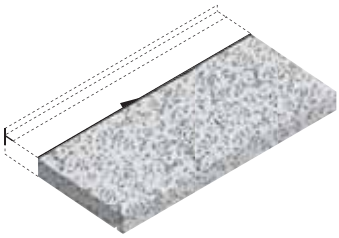

Längsschnitt | Coupe longitudinale

bei Granit-Fensterbänken | pour tablettes de fenêtre en granit

	Art.-Nr. / No art.	Preis / Prix CHF / m
	5001281	**36.80**

Produktegruppe 0392 | Groupe de produit 0392

Zubehör | Accessoires

Klebdichtstoff MS-Polymer | Mastic collant à élasticité durable MS-Polymère

Einkomponenten MS-Polymer für dynamische Verklebungen sowie Fugen und Abdichtungen bei Dosteba Glasfaserbetonelementen und anderen Bauteilen.

MS monocomposant polymère pour collages dynamiques ainsi que rainures et étanchéités pour éléments en fibrobéton Dosteba et autres composants.

Farbe: lichtgrau | Couleur: gris clair
Inhalt: 290 ml | Contenu: 290 ml

Stk. / Pkt. Pce / Pqt	Art.-Nr. / No art.	Preis / Prix CHF / Stk. CHF / Pce	Art.-Nr. / No art.	Preis / Prix CHF / Pkt. CHF / Pqt
1	*5000571*	**20.70**		
12		16.08	*5000572*	**192.90**

Produktegruppe 0092 | Groupe de produit 0092

Verbrauch für Alu-Fensterbank oder Granit-Fensterbank

Banktiefe mm	Verbrauch Klebdichtstoff ml / m
– 200	50
225 – 350	80
375 – 500	100

Consommation pour Alu-Tablette de fenêtre ou Granit-Tablette de fenêtre

Profondeur de tablette mm	Consommation Mastic-colle ml / m
– 200	50
225 – 350	80
375 – 500	100

Klebdichtstoff PL-Hybrid | Mastic collant à élasticité durable PL-Hybrid

Einkomponenten PL-Hybrid für dynamische Verklebungen sowie Fugen und Abdichtungen bei Dosteba Elementen und anderen Bauteilen.

PL monocomposant hybride pour collages dynamiques ainsi que rainures et étanchéités pour éléments Dosteba et autres composants.

Farbe: weiss | Couleur: blanc
Hinweis: nicht geeignet für Granit und XPS | Remarque: non adapté pour granit et XPS

Stk. / Pkt. Pce / Pqt	ml / Beutel ml / Sac	ml / Kartusche ml / Cartouche	Art.-Nr. / No art.	Preis / Prix CHF / Stk. CHF / Pce	Art.-Nr. / No art.	Preis / Prix CHF / Pkt. CHF / Pqt
1		290	*5000566*	**15.30**		
12		290		9.57	*5000567*	**114.80**
1	600		*5000568*	**25.40**		
12	600			16.55	*5000569*	**198.50**

Produktegruppe 0092 | Groupe de produit 0092

Verbrauch für Alu-Fensterbank

Banktiefe mm	Verbrauch Klebdichtstoff ml / m
– 200	50
225 – 350	80
375 – 500	100

Consommation pour Alu-Tablette de fenêtre

Profondeur de tablette mm	Consommation Mastic-colle ml / m
– 200	50
225 – 350	80
375 – 500	100

Bestellformulare unter www.dosteba.ch
Formulaires de commande sur www.dosteba.ch

Zubehör Accessoires

Fugendichtband Hanno BG1

Bande de joint d'étanchéité Hanno BG1

Farbe: hellgrau
Eigenschaft: einseitig selbstklebend vorkomprimiert, UV-beständig
Schlagregendichtheit: ≥ 600 Pa

Couleur: gris clair
Propriété: autocollante d'un côté précomprimée, résistant aux UV
Étanchéité à la pluie battante: ≥600 Pa

Breite Largeur mm	Einsatzbereich Plage d'utilisation mm	Länge Longueur m	Stk./Pkt. Pce/Pqt	Art.-Nr. No art.	Preis/Prix CHF/Stk. CHF/Pce	Art.-Nr. No art.	Preis/Prix CHF/Pkt. CHF/Pqt
15	2 – 4	10	1	*5001293*	**24.70**		
15	2 – 4	10	20		20.10	*5001294*	**402.–**
20	2 – 4	10	1	*5001393*	**32.–**		
20	2 – 4	10	15		26.14	*5001394*	**392.–**
15	3 – 7	7.5	1	*5001298*	**23.70**		
15	3 – 7	7.5	20		19.35	*5001299*	**387.–**
20	3 – 7	7.5	1	*5001398*	**30.70**		
20	3 – 7	7.5	15		25.–	*5001399*	**375.–**
15	5 – 10	5	1	*5001493*	**22.40**		
15	5 – 10	5	20		18.25	*5001494*	**365.–**
20	5 – 10	5	1	*5001498*	**29.10**		
20	5 – 10	5	15		23.74	*5001499*	**356.–**
20	8 – 15	3	1	*5001483*	**28.–**		
20	8 – 15	3	15		22.80	*5001484*	**342.–**

Produktegruppe 0092 Groupe de produit 0092

Fugendichtband Hanno BG2

Bande de joint d'étanchéité Hanno BG2

Farbe: grau
Eigenschaft: einseitig selbstklebend vorkomprimiert
Schlagregendichtheit: ≥300 Pa

Couleur: gris
Propriété: autocollante d'un côté précomprimée
Étanchéité à la pluie battante: ≥300 Pa

Breite Largeur mm	Einsatzbereich Plage d'utilisation mm	Länge Longueur m	Stk./Pkt. Pce/Pqt	Art.-Nr. No art.	Preis/Prix CHF/Stk. CHF/Pce	Art.-Nr. No art.	Preis/Prix CHF/Pkt. CHF/Pqt
15	2 – 4	12	1	*5001291*	**22.–**		
15	2 – 4	12	20		17.90	*5001292*	**358.–**
20	2 – 4	12	1	*5001391*	**28.40**		
20	2 – 4	12	15		23.14	*5001392*	**347.–**
15	3 – 7	6	1	*5001296*	**13.80**		
15	3 – 7	6	20		11.25	*5001297*	**225.–**
20	3 – 7	6	1	*5001396*	**17.80**		
20	3 – 7	6	15		14.47	*5001397*	**217.–**
15	5 – 9	5	1	*5001491*	**16.–**		
15	5 – 9	5	20		13.05	*5001492*	**261.–**
20	5 – 9	5	1	*5001496*	**20.80**		
20	5 – 9	5	15		16.94	*5001497*	**254.–**
20	8 – 15	4	1	*5001481*	**26.30**		
20	8 – 15	4	15		21.47	*5001482*	**322.–**

Produktegruppe 0092 Groupe de produit 0092

Bestellformulare unter www.dosteba.ch
Formulaires de commande sur www.dosteba.ch

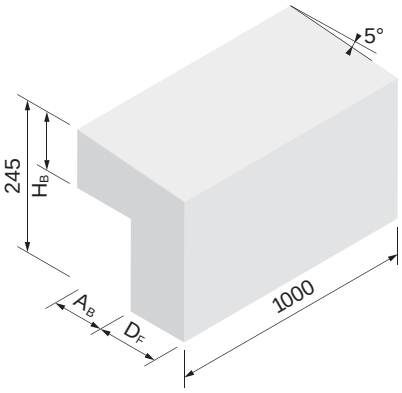

EPS weiss / EPS blanc | EPS grau / EPS gris | SW (EPS weiss) (EPS blanc) | GW (EPS weiss) (EPS blanc)

Auflagewinkel AW-EP/ AW-SW/AW-GW, Typ G, mit Gefälle

für Alu- und Granit-Fensterbänke

Equerre d'appui AW-EP/ AW-SW/AW-GW, Type G, avec pente

pour tablettes de fenêtre en alu et en granit

Dämmmaterial: EPS 15 kg/m³ | Matériau d'isolation: EPS 15 kg/m³

Dicke Epaisseur D_F mm	A_B mm	Art.-Nr. No art.	EPS 51xxxxx Preis Prix CHF/m	EPS 53xxxxx Preis Prix CHF/m	SW 57xxxxx Preis Prix CHF/m	GW 67xxxxx Preis Prix CHF/m
60	0	*xx02106*	**8.70**	**11.40**	**28.40**	**28.40**
60	1 – 100	*xx02206*	**13.70**	**16.90**	**33.40**	**33.40**
60	101 – 160	*xx02306*	**14.70**	**18.–**	**34.40**	**34.40**
80	0	*xx02108*	**10.20**	**13.–**	**29.80**	**29.80**
80	1 – 100	*xx02208*	**15.20**	**18.50**	**34.80**	**34.80**
80	101 – 160	*xx02308*	**16.20**	**19.60**	**35.80**	**35.80**
100	0	*xx02110*	**11.60**	**14.50**	**31.30**	**31.30**
100	1 – 100	*xx02210*	**16.60**	**20.–**	**36.30**	**36.30**
100	101 – 160	*xx02310*	**17.60**	**21.10**	**37.30**	**37.30**
120	0	*xx02112*	**13.10**	**16.10**	**32.80**	**32.80**
120	1 – 100	*xx02212*	**18.10**	**21.60**	**37.80**	**37.80**
120	101 – 160	*xx02312*	**19.10**	**22.70**	**38.80**	**38.80**
140	0	*xx02114*	**14.60**	**17.70**	**34.20**	**34.20**
140	1 – 100	*xx02214*	**19.60**	**23.20**	**39.20**	**39.20**
140	101 – 160	*xx02314*	**20.60**	**24.30**	**40.20**	**40.20**
160	0	*xx02116*	**16.–**	**19.20**	**35.70**	**35.70**
160	1 – 100	*xx02216*	**21.–**	**24.70**	**40.70**	**40.70**
160	101 – 160	*xx02316*	**22.–**	**25.80**	**41.70**	**41.70**
180	0	*xx02118*	**17.50**	**20.80**	**37.20**	**37.20**
180	1 – 100	*xx02218*	**22.50**	**26.30**	**42.20**	**42.20**
180	101 – 160	*xx02318*	**23.50**	**27.40**	**43.20**	**43.20**
200	0	*xx02120*	**19.–**	**22.40**	**38.60**	**38.60**
200	1 – 100	*xx02220*	**24.–**	**27.90**	**43.60**	**43.60**
200	101 – 160	*xx02320*	**25.–**	**29.–**	**44.60**	**44.60**
220	0	*xx02122*	**20.40**	**23.90**	**40.10**	**40.10**
220	1 – 100	*xx02222*	**25.40**	**29.40**	**45.10**	**45.10**
220	101 – 160	*xx02322*	**26.40**	**30.50**	**46.10**	**46.10**
240	0	*xx02124*	**21.90**	**25.50**	**41.60**	**41.60**
240	1 – 100	*xx02224*	**26.90**	**31.–**	**46.60**	**46.60**
240	101 – 160	*xx02324*	**27.90**	**32.10**	**47.60**	**47.60**
260	0	*xx02126*	**23.40**	**27.10**	**43.–**	**43.–**
260	1 – 100	*xx02226*	**28.40**	**32.60**	**48.–**	**48.–**
260	101 – 160	*xx02326*	**29.40**	**33.70**	**49.–**	**49.–**
280	0	*xx02128*	**24.80**	**28.60**	**44.50**	**44.50**
280	1 – 100	*xx02228*	**29.80**	**34.10**	**49.50**	**49.50**
280	101 – 160	*xx02328*	**30.80**	**35.20**	**50.50**	**50.50**
300	0	*xx02130*	**26.30**	**30.20**	**46.–**	**46.–**
300	1 – 100	*xx02230*	**31.30**	**35.70**	**51.–**	**51.–**
300	101 – 160	*xx02330*	**32.30**	**36.80**	**52.–**	**52.–**

Produktegruppe 0302 | Groupe de produit 0302

Bestellformulare unter www.dosteba.ch
Formulaires de commande sur www.dosteba.ch

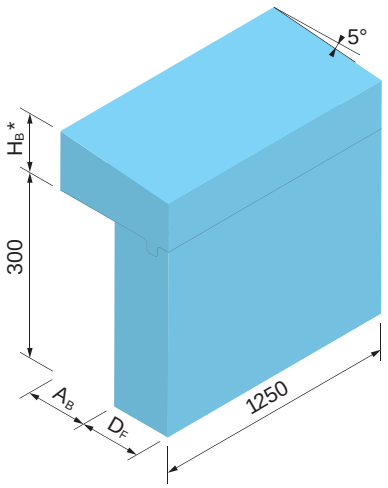

Auflagewinkel AW-XPS Typ G, mit Gefälle

für Alu- und Granit-Fensterbänke (Schwellen)

Dämmmaterial: XPS

Dicke Epaisseur D_F mm	A_B mm	*Art.-Nr. No art.*	Preis Prix CHF/m
60	0	*5802106*	**23.–**
60	1 – 100	*5802206*	**41.30**
60	101 – 160	*5802306*	**49.10**
80	0	*5802108*	**27.20**
80	1 – 100	*5802208*	**45.50**
80	101 – 160	*5802308*	**53.30**
100	0	*5802110*	**31.40**
100	1 – 100	*5802210*	**49.70**
100	101 – 160	*5802310*	**57.50**
120	0	*5802112*	**35.60**
120	1 – 100	*5802212*	**53.90**
120	101 – 160	*5802312*	**61.70**
140	0	*5802114*	**39.80**
140	1 – 100	*5802214*	**58.10**
140	101 – 160	*5802314*	**65.90**
160	0	*5802116*	**43.90**
160	1 – 100	*5802216*	**62.20**
160	101 – 160	*5802316*	**70.–**
180	0	*5802118*	**48.10**
180	1 – 100	*5802218*	**66.40**
180	101 – 160	*5802318*	**74.20**

Produktegruppe 0303

* Preise gültig bis zu einer max. Höhe H_B von 160 mm

Equerre d'appui AW-XPS Type G, avec pente

pour tablettes de fenêtre (seuils) en alu et en granit

Matériau isolant: XPS

Dicke Epaisseur D_F mm	A_B mm	*Art.-Nr. No art.*	Preis Prix CHF/m
200	0	*5802120*	**52.30**
200	1 – 100	*5802220*	**70.60**
200	101 – 160	*5802320*	**78.40**
220	0	*5802122*	**56.50**
220	1 – 100	*5802222*	**74.80**
220	101–160	*5802322*	**82.60**
240	0	*5802124*	**60.70**
240	1 – 100	*5802224*	**79.–**
240	101 – 160	*5802324*	**86.80**
260	0	*5802126*	**64.80**
260	1 – 100	*5802226*	**83.10**
260	101 – 160	*5802326*	**90.90**
280	0	*5802128*	**69.–**
280	1 – 100	*5802228*	**87.30**
280	101 – 160	*5802328*	**95.10**
300	0	*5802130*	**73.20**
300	1 – 100	*5802230*	**91.50**
300	101 – 160	*5802330*	**99.30**

Groupe de produit 0303

* Prix valables jusqu'à une hauteur max. H_B de 160 mm

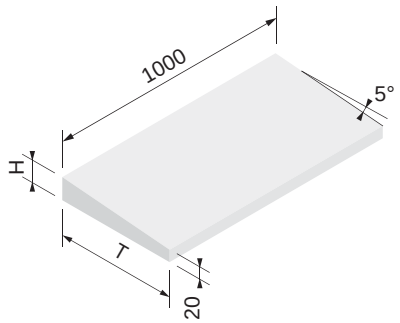

EPS weiss
EPS blanc

EPS grau
EPS gris

Auflagekeil AK-EP

für Alu- und Granit-Fensterbänke

Dämmmaterial: EPS 15 kg/m³
Höhe H: 20 + T x 0.0875

Cale de support AK-EP

pour tablettes de fenêtre en alu et en granit

Matériau isolant: EPS 15 kg/m³
Hauteur H: 20 + T x 0.0875

Tiefe Profondeur T mm	*Art.-Nr. No art.*	**EPS** *51xxxxx* Preis Prix CHF/m	**EPS** *53xxxxx* Preis Prix CHF/m
– 200	*xx02151*	**8.90**	**11.50**
201 – 250	*xx02152*	**10.40**	**13.10**
251 – 300	*xx02153*	**11.80**	**14.60**
301 – 350	*xx02154*	**13.30**	**16.20**
351 – 400	*xx02155*	**14.80**	**17.80**
401 – 450	*xx02156*	**16.20**	**19.30**
451 – 500	*xx02157*	**17.70**	**20.90**
501 – 550	*xx02158*	**19.20**	**22.50**
551 – 600	*xx02159*	**20.60**	**24.–**

Produktegruppe 0307

Groupe de produit 0307

Bestellformulare unter www.dosteba.ch
Formulaires de commande sur www.dosteba.ch

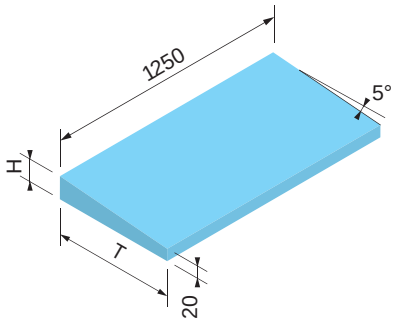

Auflagekeil AK-XPS

für Alu- und Granit-Fensterbänke

Cale de support AK-XPS

pour tablettes de fenêtre en alu et en granit

Dämmmaterial:	XPS	Matériau isolant:	XPS
Höhe H:	20 + T x 0.0875	Hauteur H:	20 + T x 0.0875

Tiefe Profondeur T mm	*Art.-Nr.* *No art.*	Preis/Prix CHF/m
– 200	*5802151*	**22.10**
201 – 250	*5802152*	**25.90**
251 – 300	*5802153*	**29.60**
301 – 350	*5802154*	**33.40**
351 – 400	*5802155*	**37.10**
401 – 450	*5802156*	**40.90**
451 – 500	*5802157*	**44.60**
501 – 550	*5802158*	**48.40**
551 – 600	*5802159*	**52.10**

Produktegruppe 0308 | Groupe de produit 0308

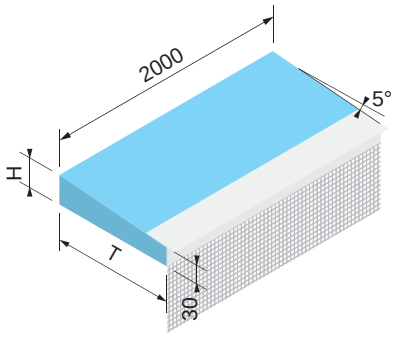

Auflagekeil AK-XPS mit Abschlussprofil für Folienabdichtung

für Alu- und Granit-Fensterbänke

Cale de support AK-XPS avec profilé de finition pour étanchéité par film

pour tablettes de fenêtre en alu et en granit

Dämmmaterial:	XPS	Matériau isolant:	XPS
Abschlussprofil:	FEBA-TEX-UNI	Profilé de finition:	FEBA-TEX-UNI
Höhe H:	30 + T x 0.0875	Hauteur H:	30 + T x 0.0875

Tiefe Profondeur T mm	*Art.-Nr.* *No art.*	Preis/Prix CHF/m
– 200	*5802251*	**37.80**
201 – 250	*5802252*	**41.60**
251 – 300	*5802253*	**45.30**
301 – 350	*5802254*	**49.10**
351 – 400	*5802255*	**52.80**
401 – 450	*5802256*	**56.60**
451 – 500	*5802257*	**60.30**
501 – 550	*5802258*	**64.10**
551 – 600	*5802259*	**67.80**

Produktegruppe 0309 | Groupe de produit 0309

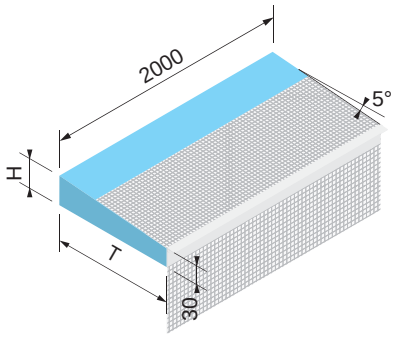

Auflagekeil AK-XPS mit Abschlussprofil für Dichtschlämme

für Alu- und Granit-Fensterbänke

Cale de support AK-XPS avec profilé de finition pour badigeon d'étanchéité

pour tablettes de fenêtre en alu et en granit

Dämmmaterial:	XPS	Matériau isolant:	XPS
Abschlussprofil:	FEBA-TEX-UNI	Profilé de finition:	FEBA-TEX-UNI
Höhe H:	30 + T x 0.0875	Hauteur H:	30 + T x 0.0875

Tiefe Profondeur T mm	*Art.-Nr.* *No art.*	Preis/Prix CHF/m
– 200	*5802351*	**37.80**
201 – 250	*5802352*	**41.60**
251 – 300	*5802353*	**45.30**
301 – 350	*5802354*	**49.10**
351 – 400	*5802355*	**52.80**
401 – 450	*5802356*	**56.60**
451 – 500	*5802357*	**60.30**
501 – 550	*5802358*	**64.10**
551 – 600	*5802359*	**67.80**

Produktegruppe 0309 | Groupe de produit 0309

Bestellformulare unter www.dosteba.ch
Formulaires de commande sur www.dosteba.ch

Zuschläge | Suppléments

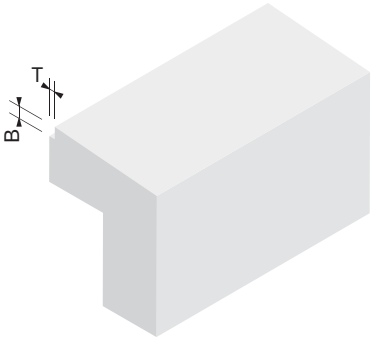

Aussparung für Holz-Metallfenster

bei Auflagewinkeln und Auflagekeilen

Evidement pour fenêtres bois-métal

pour équerres d'appui et cales de support

	Art.-Nr. No art.	Preis/Prix CHF/m
	5002071	**3.60**

Produktegruppe 0392 | Groupe de produit 0392

Brüstungsdämmung Aerogel | Isolation pour garde-corps Aérogel

bei Auflagewinkeln und Auflagekeilen | pour équerres d'appui et cales de support

Wärmeleitfähigkeit λ: 0.017 W/mK | Conductivité thermique λ: 0.017 W/mK

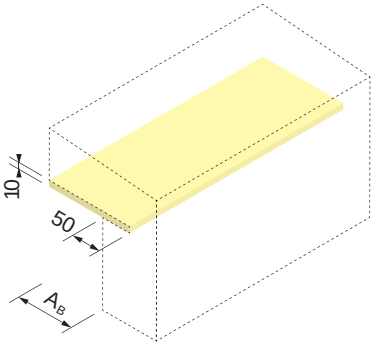

A_B mm	Art.-Nr. No art.	Preis/Prix CHF/m
– 50	*5001951*	**26.50**
51 – 100	*5001952*	**39.10**
101 – 160	*5001953*	**51.70**

Produktegruppe 0392 | Groupe de produit 0392

Zubehör | Accessoires

Einschubprofil SOL-PAD

für Alu-Fensterbänke oder Granit-Fensterbänke

Set besteht aus:
– 1 Einschubleiste links
– 1 Einschubleiste rechts
– 1 Einputzprofil mit Gewebe links
– 1 Einputzprofil mit Gewebe rechts

Profilé coulissant SOL-PAD

pour alu-tablettes de fenêtres ou granit-tablettes de fenêtres

Composition du set:
– 1 Profil coulissant gauche
– 1 Profil coulissant droite
– 1 Profilé d'insertion avec tissu gauche
– 1 Profilé d'insertion avec tissu droite

Stk./Pkt. Pce/Pqt	Grösse Taille mm	Art.-Nr. No art.	Preis/Prix CHF/Stk. CHF/Pce	Art.-Nr. No art.	Preis/Prix CHF/Pkt. CHF/Pqt
1	**280**	*5009151*	**25.80**		
10	**280**		23.20	*5009152*	**232.–**
1	**420**	*5009161*	**46.80**		
8	**420**		42.13	*5009162*	**337.–**

Produktegruppe 0309 | Groupe de produit 0309

Schleif- und Schneidwerkzeug

für Einschubprofil SOL-PAD

Outil de ponçage et de coupe

pour profilé coulissant SOL-PAD

	Art.-Nr. No art.	Preis/Prix CHF/Stk. CHF/Pce
	5009156	**61.20**

Produktegruppe 0309 | Groupe de produit 0309

Bestellformulare unter www.dosteba.ch
Formulaires de commande sur www.dosteba.ch

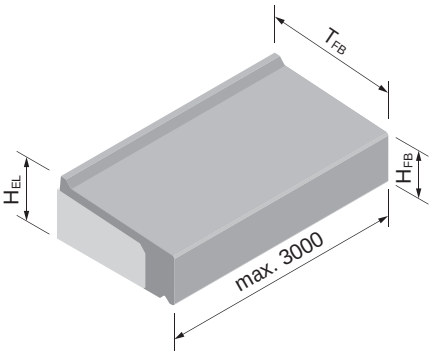

GFB-Fensterbank

GFB-Fensterbänke dienen als architektonisches Gestaltungselement und als Witterungsschutz bei Fensterbrüstungen und Türschwellen.

Material:	Glasfaserbeton
Farbe:	betongrau, wolkig
Oberfläche:	glatt, Stirnflächen gesägt
Dämmmaterial:	EPS 30 kg/m³

GFB-Tablette de fenêtre

Les tablettes de fenêtre en fibrobéton servent d'élément décoratif architectural et de protection contre les intempéries pour les allèges et les seuils de portes.

Matériau:	Fibrobéton
Couleur:	gris béton, nuageux
Surface:	lisse, côtés latéraux sciée
Matériau isolant:	EPS 30 kg/m³

		Höhe / Hauteur H_{FB} 60 mm				**Höhe / Hauteur H_{FB} 80 mm**	
Tiefe Profondeur T_{FB} mm	Höhe Hauteur H_{EL} mm	*Art.-Nr. No art.*	Preis Prix CHF/m	Tiefe Profondeur T_{FB} mm	Höhe Hauteur H_{EL} mm	*Art.-Nr. No art.*	Preis Prix CHF/m
180	83	*5002951*	**159.80**	**180**	103	*5003051*	**170.–**
200	84	*5002952*	**161.–**	**200**	104	*5003052*	**171.20**
220	85	*5002953*	**162.20**	**220**	105	*5003053*	**172.40**
240	87	*5002954*	**163.40**	**240**	107	*5003054*	**173.60**
260	88	*5002955*	**164.60**	**260**	108	*5003055*	**174.80**
280	90	*5002956*	**165.80**	**280**	110	*5003056*	**176.–**
300	91	*5002957*	**167.–**	**300**	111	*5003057*	**177.20**
320	92	*5002958*	**168.20**	**320**	112	*5003058*	**178.40**
340	94	*5002959*	**169.40**	**340**	114	*5003059*	**179.60**
360	95	*5002960*	**170.60**	**360**	115	*5003060*	**180.80**
380	97	*5002961*	**171.80**	**380**	117	*5003061*	**182.–**
400	98	*5002962*	**173.–**	**400**	118	*5003062*	**183.20**
420*	99	*5002963*	**192.60**	**420***	119	*5003063*	**202.80**
440*	101	*5002964*	**193.80**	**440***	121	*5003064*	**204.–**
460*	102	*5002965*	**195.–**	**460***	122	*5003065*	**205.20**
480*	104	*5002966*	**196.20**	**480***	124	*5003066*	**206.40**
500*	105	*5002967*	**197.40**	**500***	125	*5003067*	**207.60**

		Höhe / Hauteur H_{FB} 100 mm				**Höhe / Hauteur H_{FB} 120 mm**	
Tiefe Profondeur T_{FB} mm	Höhe Hauteur H_{EL} mm	*Art.-Nr. No art.*	Preis Prix CHF/m	Tiefe Profondeur T_{FB} mm	Höhe Hauteur H_{EL} mm	*Art.-Nr. No art.*	Preis Prix CHF/m
180	123	*5003151*	**190.40**	**180**	143	*5003251*	**200.60**
200	124	*5003152*	**191.60**	**200**	144	*5003252*	**201.80**
220	125	*5003153*	**192.80**	**220**	145	*5003253*	**203.–**
240	127	*5003154*	**194.–**	**240**	147	*5003254*	**204.20**
260	128	*5003155*	**195.20**	**260**	148	*5003255*	**205.40**
280	130	*5003156*	**196.40**	**280**	150	*5003256*	**206.60**
300	131	*5003157*	**197.60**	**300**	151	*5003257*	**207.80**
320	132	*5003158*	**198.80**	**320**	152	*5003258*	**209.–**
340	134	*5003159*	**200.–**	**340**	154	*5003259*	**210.20**
360	135	*5003160*	**201.20**	**360**	155	*5003260*	**211.40**
380	137	*5003161*	**202.40**	**380**	157	*5003261*	**212.60**
400	138	*5003162*	**203.60**	**400**	158	*5003262*	**213.80**
420*	139	*5003163*	**223.20**	**420***	159	*5003263*	**233.40**
440*	141	*5003164*	**224.40**	**440***	161	*5003264*	**234.60**
460*	142	*5003165*	**225.60**	**460***	162	*5003265*	**235.80**
480*	144	*5003166*	**226.80**	**480***	164	*5003266*	**237.–**
500*	145	*5003167*	**228.–**	**500***	165	*5003267*	**238.20**

Produktegruppe 0401

* Die Tiefen 420 – 500 mm haben als Bord an der hinteren Seite ein aufgeklebtes Kunststoff T-Profil, gemäss Skizze S. 4.003.

Groupe de produit 0401

* Les profondeurs 420 – 500 mm ont comme bord sur la face arrière un profil T en plastique collé, selon l'esquisse p. 4.003.

Bestellformulare unter www.dosteba.ch
Formulaires de commande sur www.dosteba.ch

Zuschläge | Suppléments

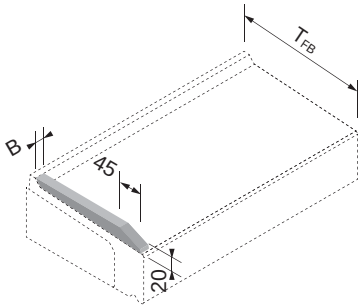

GFB-Putzbord | GFB-Bord d'enduit

für GFB-Fensterbänke | pour GFB-Tablettes de fenêtre

Material:	Glasfaserbeton	Matériau:	Fibrobéton
Oberfläche:	glatt	Surface:	lisse
Ausführung:	geklebt	Exécution:	collée

Tiefe Profondeur T_{FB} mm	Breite Largeur B mm	*Art.-Nr.* *No art.*	Preis/Prix CHF/Stk. CHF/Pce
– 300	15	*5002161*	**26.20**
301 – 500	15	*5002162*	**32.50**
– 300	20	*5010451*	**27.80**
301 – 500	20	*5010452*	**34.60**
– 300	25	*5010461*	**29.40**
301 – 500	25	*5010462*	**36.70**

Produktegruppe 0492 | Groupe de produit 0492

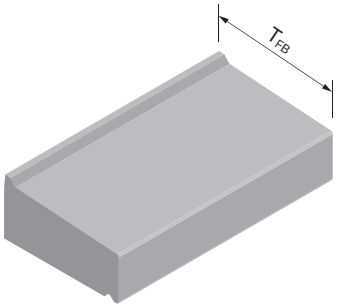

GFB-Seitenabschluss | GFB-Fermeture latérale

bei GFB-Fensterbänken | pour GFB-Tablettes de fenêtre

Material:	Glasfaserbeton	Matériau:	Fibrobéton
Oberfläche:	gesägt	Surface:	sciée

Tiefe Profondeur T_{FB} mm	*Art.-Nr.* *No art.*	Preis/Prix CHF/Stk. CHF/Pce
– 300	*5002151*	**36.30**
301 – 500	*5002152*	**42.40**

Produktegruppe 0492 | Groupe de produit 0492

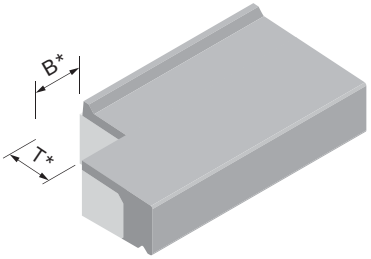

Ausschnitt Ecke | Découpe d'angle

bei GFB-Fensterbänken | pour GFB-Tablettes de fenêtre

	Art.-Nr. *No art.*	Preis/Prix CHF/Stk. CHF/Pce
	5002181	**28.–**

Produktegruppe 0492 | Groupe de produit 0492

* Preis gültig bis zu einem Ausschnitt (B x T) von max. 200 x 200 mm

* Prix valable jusqu'à une découpe (B x T) max. de 200 x 200 mm

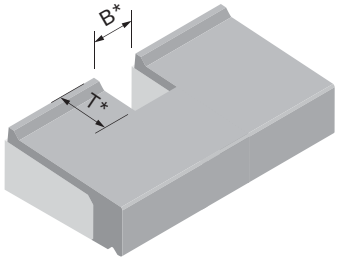

Ausschnitt Pfosten | Découpe pour poteau

bei GFB-Fensterbänken | pour GFB-Tablettes de fenêtre

	Art.-Nr. *No art.*	Preis/Prix CHF/Stk. CHF/Pce
	5002182	**72.–**

Produktegruppe 0492 | Groupe de produit 0492

* Preis gültig bis zu einem Ausschnitt (B x T) von max. 200 x 200 mm

* Prix valable jusqu'à une découpe (B x T) max. de 200 x 200 mm

Bestellformulare unter www.dosteba.ch
Formulaires de commande sur www.dosteba.ch

Zuschläge Suppléments

Gehrungsschnitt Coupe en onglet

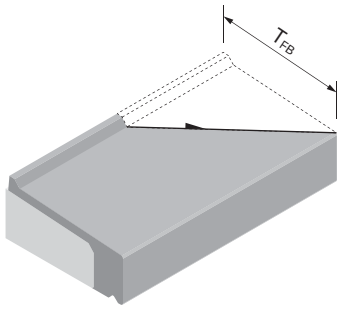

bei GFB-Fensterbänken

pour GFB-Tablettes de fenêtre

Hinweis: für eine Ecke sind 2 Gehrungsschnitte erforderlich

Remarque: pour un angle, 2 coupes d'onglet sont nécessaires

Tiefe Profondeur T_{FB} mm	*Art.-Nr.* *No art.*	Preis/Prix CHF/Stk. CHF/Pce
– 300	*5002171*	**28.90**
301 – 500	*5002172*	**35.60**

Produktegruppe 0492 Groupe de produit 0492

Aussparung Evidement

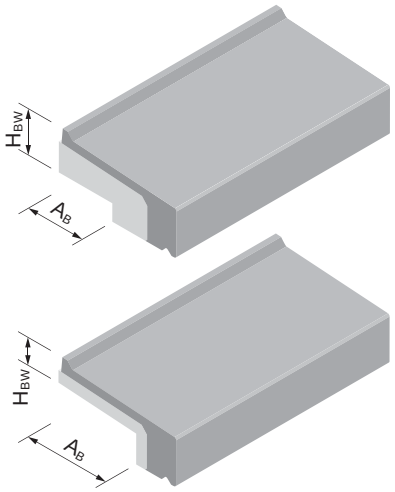

bei GFB-Fensterbänken

pour GFB-Tablettes de fenêtre

Beschreibung Description	*Art.-Nr.* *No art.*	Preis/Prix CHF/m
für Brüstung/pour balustrade	*5002191*	**7.40**
für Montage auf bestehende Fensterbank pour montage sur tablette de fenêtre existante	*5002192*	**12.10**

Produktegruppe 0492 Groupe de produit 0492

Zwischentiefe Profondeur intermédiaire

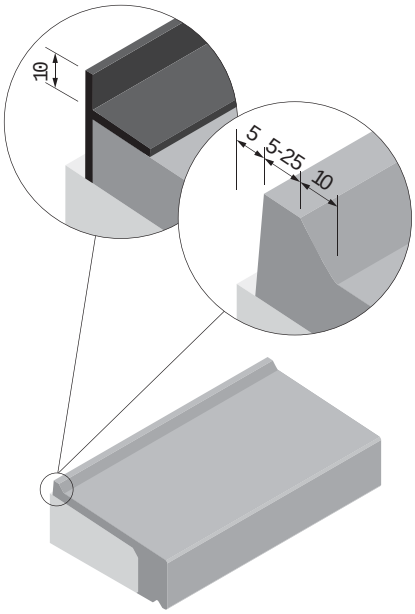

bei GFB-Fensterbänken

pour GFB-Tablettes de fenêtre

Tiefen: 180 – 400 mm
Hinweis: Zuschlag zur nächstgrösseren Tiefe

Profondeurs: 180 – 400 mm
Remarque: Supplément sur profondeur immédiatement supérieure

Beschreibung Description	*Art.-Nr.* *No art.*	Preis/Prix CHF/m
mit aufgeklebtem Kunststoff T-Profil avec profil T en plastique collée	*5002251*	**23.80**
mit GFB-Aufbordung avec bordure en fibrobéton	*5002252*	**10.50**

Produktegruppe 0492 Groupe de produit 0492

Bestellformulare unter www.dosteba.ch
Formulaires de commande sur www.dosteba.ch

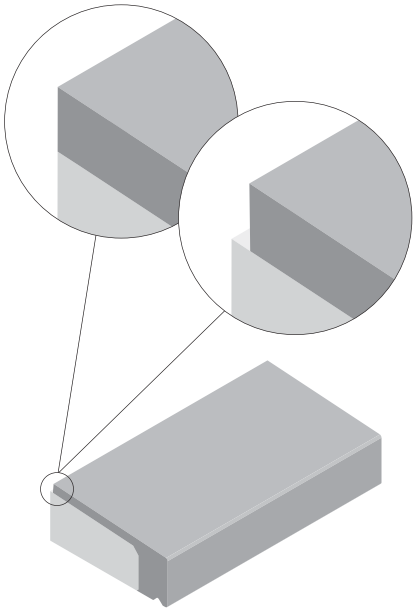

Zuschläge

Suppléments

Ohne Aufbordung beim Fensteranschluss

bei GFB-Fensterbänken

Tiefen: 180 – 400 mm
Hinweis: bei Standardtiefen als Zuschlag bei Zwischentiefen als Zuschlag zur nächstgrösseren Tiefe

Sans bordure pour le raccordement à fenêtre

pour GFB-Tablettes de fenêtre

Profondeurs: 180 – 400 mm
Remarque: pour profondeurs standard en supplément. Pour profondeurs intermédiaires en supplément sur profondeur immédiatement supérieure.

Beschreibung Description	*Art.-Nr.* *No art.*	Preis/Prix CHF/m
ohne Aufbordung, EPS bündig sans bordure, EPS affleuré	*5002253*	**15.90**
ohne Aufbordung, EPS vorspringend sans bordure, EPS en saillie	*5002254*	**10.50**

Produktegruppe 0492 Groupe de produit 0492

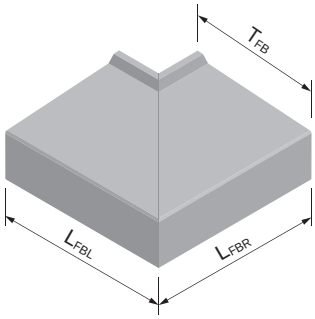

Geklebte Fensterbankecke

bei GFB-Fensterbänken

Ausführung: 2 Gehrungsschnitte inkl. Verklebung
Hinweis: max. ausführbare Schenkellängen ($L_{FB\,L}$ + $L_{FB\,R}$) auf Anfrage

Angle de tablette de fenêtre collé

pour GFB-Tablettes de fenêtre

Exécution: 2 coupes d'onglets y compris collage
Remarque: Longueur des faces exécutable ($L_{FB\,L}$ + $L_{FB\,R}$) sur demande

Tiefe Profondeur T_{FB} mm	**Winkel 90°** **Equerre 90°** *Art.-Nr.* *No art.*	 Preis/Prix CHF/Stk. CHF/Pce	**Winkel ≠ 90°** **Equerre ≠ 90°** *Art.-Nr.* *No art.*	 Preis/Prix CHF/Stk. CHF/Pce
– 300	*5002991*	**117.80**	*5003091*	**143.90**
301 – 500	*5002992*	**135.80**	*5003092*	**161.90**

Produktegruppe 0492 Groupe de produit 0492

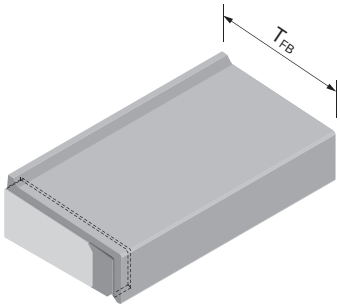

Nut für Schiebeblech

bei GFB-Fensterbänken

Hinweis: für eine Fuge sind 2 Nuten erforderlich

Rainure pour tôles coulisssantes

pour GFB-Tablettes de fenêtre

Remarque: pour un joint, 2 rainures sont nécessaires.

Tiefe Profondeur T_{FB} mm	**Gerade / Droits** *Art.-Nr.* *No art.*	 Preis/Prix CHF/Stk. CHF/Pce	**Gehrung / Onglet** *Art.-Nr.* *No art.*	 Preis/Prix CHF/Stk. CHF/Pce
– 300	*5002281*	**21.80**	*5002286*	**32.20**
301 – 500	*5002282*	**24.80**	*5002287*	**37.20**

Produktegruppe 0492 Groupe de produit 0492

Bestellformulare unter www.dosteba.ch
Formulaires de commande sur www.dosteba.ch

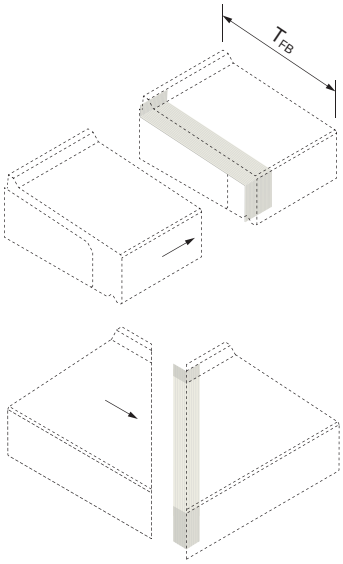

Zubehör

Accessoires

Schiebeblech

für GFB-Fensterbänke

Material: Strukturblech gestreift Aluminium unbehandelt
Dicke: 1 mm
Breite Gerade Bleche: 50 mm
Breite Eckbleche: 25 x 25 mm
Hinweis: Schiebebleche werden lose mitgeliefert, Fugen müssen zusätzlich mit Dichtstoff oder Fugendichtbändern abgedichtet werden

Tôle coulissante

pour GFB-Tablettes de fenêtre

Matériau: Tôle structurale striée aluminium non traité
Epaisseur: 1 mm
Largeur tôles droits: 50 mm
Largeur tôles angles: 25 x 25 mm
Remarque: Les tôles coulissantes sont montées ou fournies séparément, les joints doivent être étanchéifiés en supplément avec du mastic ou des bandes de joints d'étanchéité

Tiefe Profondeur T_{FB} mm	**Gerade Bleche Tôles droits**		**Eckbleche Tôles angles**	
	Art.-Nr. No art.	Preis/Prix CHF/Stk. CHF/Pce	*Art.-Nr. No art.*	Preis/Prix CHF/Stk. CHF/Pce
180	*5009251*	**19.70**	*5009351*	**84.30**
200	*5009252*	**20.20**	*5009352*	**84.80**
220	*5009253*	**20.70**	*5009353*	**85.30**
240	*5009254*	**21.20**	*5009354*	**85.80**
260	*5009255*	**21.80**	*5009355*	**86.40**
280	*5009256*	**22.30**	*5009356*	**86.90**
300	*5009257*	**22.80**	*5009357*	**87.40**
320	*5009258*	**23.30**	*5009358*	**87.90**
340	*5009259*	**23.80**	*5009359*	**88.40**
360	*5009260*	**24.40**	*5009360*	**89.–**
380	*5009261*	**24.90**	*5009361*	**89.50**
400	*5009262*	**25.40**	*5009362*	**90.–**
420	*5009263*	**25.90**	*5009363*	**90.50**
440	*5009264*	**26.40**	*5009364*	**91.–**
460	*5009265*	**27.–**	*5009365*	**91.60**
480	*5009266*	**27.50**	*5009366*	**92.10**
500	*5009267*	**28.–**	*5009367*	**92.60**

Produktegruppe 0492 Groupe de produit 0492

Bestellformulare unter www.dosteba.ch
Formulaires de commande sur www.dosteba.ch

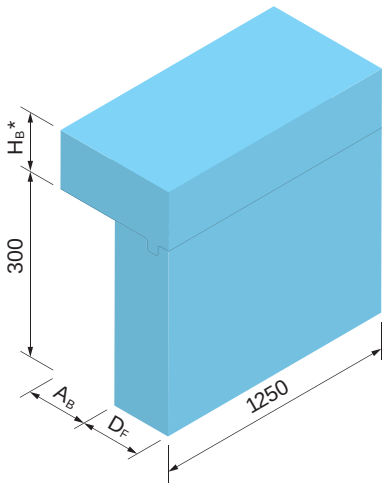

Auflagewinkel AW-XPS Typ H, ohne Gefälle

für GFB-Fensterbänke

Dämmmaterial: XPS

Dicke Epaisseur D_F mm	A_B mm	*Art.-Nr. No art.*	Preis Prix CHF/m
60	0	*5801806*	**23.–**
60	1 – 100	*5801906*	**41.30**
60	101 – 160	*5802006*	**49.10**
80	0	*5801808*	**27.20**
80	1 – 100	*5801908*	**45.50**
80	101 – 160	*5802008*	**53.30**
100	0	*5801810*	**31.40**
100	1 – 100	*5801910*	**49.70**
100	101 – 160	*5802010*	**57.50**
120	0	*5801812*	**35.60**
120	1 – 100	*5801912*	**53.90**
120	101 – 160	*5802012*	**61.70**
140	0	*5801814*	**39.80**
140	1 – 100	*5801914*	**58.10**
140	101 – 160	*5802014*	**65.90**
160	0	*5801816*	**43.90**
160	1 – 100	*5801916*	**62.20**
160	101 – 160	*5802016*	**70.–**
180	0	*5801818*	**48.10**
180	1 – 100	*5801918*	**66.40**
180	101 – 160	*5802018*	**74.20**

Produktegruppe 0404

* Preise gültig bis zu einer max. Höhe H_B von 160 mm.

Equerre d'appui AW-XPS Type H, sans pente

pour GFB-Tablettes de fenêtres

Matériau isolant: XPS

Dicke Epaisseur D_F mm	A_B mm	*Art.-Nr. No art.*	Preis Prix CHF/m
200	0	*5801820*	**52.30**
200	1 – 100	*5801920*	**70.60**
200	101 – 160	*5802020*	**78.40**
220	0	*5801822*	**56.50**
220	1 – 100	*5801922*	**74.80**
220	101–160	*5802022*	**82.60**
240	0	*5801824*	**60.70**
240	1 – 100	*5801924*	**79.–**
240	101 – 160	*5802024*	**86.80**
260	0	*5801826*	**64.80**
260	1 – 100	*5801926*	**83.10**
260	101 – 160	*5802026*	**90.90**
280	0	*5801828*	**69.–**
280	1 – 100	*5801928*	**87.30**
280	101 – 160	*5802028*	**95.10**
300	0	*5801830*	**73.20**
300	1 – 100	*5801930*	**91.50**
300	101 – 160	*5802030*	**99.30**

Groupe de produit 0404

* Prix valables jusqu'à une hauteur max. H_B de 160 mm.

Bestellformulare unter www.dosteba.ch
Formulaires de commande sur www.dosteba.ch

Zubehör | Accessoires

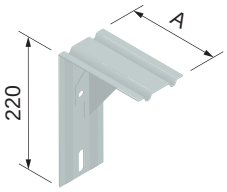

Stützwinkel | Support

für GFB-Fensterbänke | pour GFB-Tablettes de fenêtres

Material: Stahl verzinkt | Matériau: Acier zingué

Ausladung Portée A mm	Dämmdicke Épaisseur d'isolation mm	ohne Schraubdübel sans cheville de vissage Art.-Nr. No art.	Preis Prix CHF/Stk. CHF/Pce	mit Schraubdübel für Mauerwerk avec cheville de vissage pour maçonnerie Art.-Nr. No art.	Preis Prix CHF/Stk. CHF/Pce	mit Schraubdübel für Beton avec cheville de vissage pour béton Art.-Nr. No art.	Preis Prix CHF/Stk. CHF/Pce
70	80	*5002351*	**13.40**	*5002451*	**17.80**	*5006651*	**17.60**
90	100	*5002352*	**14.30**	*5002452*	**18.70**	*5006652*	**18.50**
110	120	*5002353*	**15.30**	*5002453*	**19.70**	*5006653*	**19.50**
130	140	*5002354*	**16.20**	*5002454*	**20.60**	*5006654*	**20.40**
150	160	*5002355*	**17.10**	*5002455*	**21.50**	*5006655*	**21.30**
170	180	*5002356*	**18.10**	*5002456*	**22.50**	*5006656*	**22.30**
190	200	*5002357*	**19.–**	*5002457*	**23.40**	*5006657*	**23.20**
210	220	*5002358*	**19.90**	*5002458*	**24.30**	*5006658*	**24.10**
230	240	*5002359*	**20.90**	*5002459*	**25.30**	*5006659*	**25.10**
250	260	*5002360*	**21.80**	*5002460*	**26.20**	*5006660*	**26.–**
270	280	*5002361*	**22.70**	*5002461*	**27.10**	*5006661*	**26.90**
290	300	*5002362*	**23.70**	*5002462*	**28.10**	*5006662*	**27.90**

Produktegruppe 0492 | Groupe de produit 0492

Schraubdübel SXRL 10 x 80 FUS | Cheville de vissage SXRL 10 x 80 FUS

für Stützwinkel | pour Support

Material: Stahl verzinkt | Matériau: Acier zingué
Werkzeugaufnahme: ⬡ 13, Torx T40 | Raccordement d'outil: ⬡ 13, Torx T40
Hinweis: geeignet für Mauerwerk und Beton | Remarque: convient pour maçonnerie et béton

Stk./Pkt. Pce/Pqt	Art.-Nr. No art.	Preis/Prix CHF/Stk. CHF/Pce	Art.-Nr. No art.	Preis/Prix CHF/Pkt. CHF/Pqt
1	*5002261*	**2.40**		
50		1.42	*5002262*	**70.60**

Produktegruppe 0492 | Groupe de produit 0492

Schraubdübel SXR 10 x 60 FUS | Cheville de vissage SXR 10 x 60 FUS

für Stützwinkel | pour Support

Material: Stahl verzinkt | Matériau: Acier zingué
Werkzeugaufnahme: ⬡ 13, Torx T40 | Raccordement d'outil: ⬡ 13, Torx T40
Hinweis: geeignet für Beton | Remarque: convient pour béton

Stk./Pkt. Pce/Pqt	Art.-Nr. No art.	Preis/Prix CHF/Stk. CHF/Pce	Art.-Nr. No art.	Preis/Prix CHF/Pkt. CHF/Pqt
1	*5002263*	**2.30**		
50		1.32	*5002264*	**65.60**

Produktegruppe 0492 | Groupe de produit 0492

Bestellformulare unter www.dosteba.ch
Formulaires de commande sur www.dosteba.ch

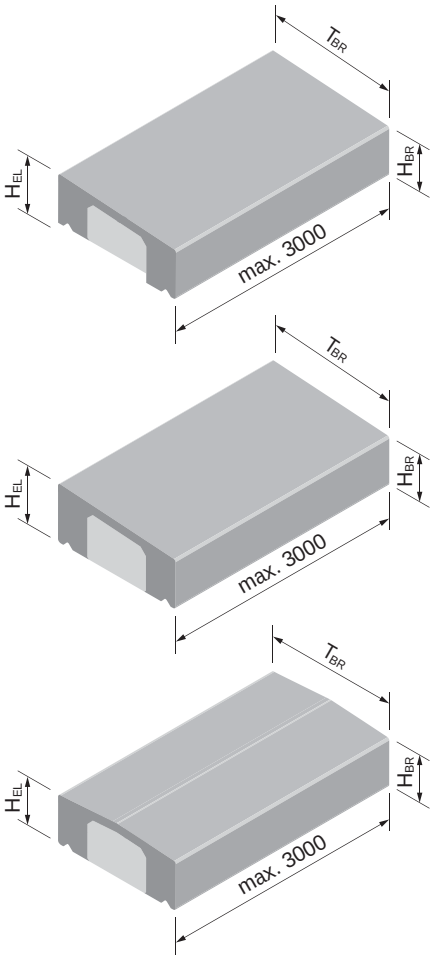

GFB-Brüstung

GFB-Brüstungen dienen als architektonische Gestaltungselemente und als Witterungschutz bei Brüstungen.

GFB-Garde-corps

GFB-Garde-corps servent d'élément décoratif architectural et de protection contre les intempéries pour garde-corps.

Material:	Glasfaserbeton	Matériau:	Fibrobéton
Farbe:	betongrau, wolkig	Couleur:	gris béton, nuageux
Oberfläche:	glatt, Stirnflächen gesägt	Surface:	lisse, côtés latéraux sciée
Einlage:	EPS 30 kg/m³	Isolation intégrée:	EPS 30 kg/m³

Höhe Hauteur H_{BR} mm	Tiefe Profondeur T_{BR} mm	*Art.-Nr.* *No art.*	Preis Prix CHF/m
60	**180 – 500**		
80	**180 – 500**		auf Anfrage sur demande
100	**180 – 500**		
120	**180 – 500**		

Produktegruppe 0406 Groupe de produit 0406

Zuschläge Suppléments

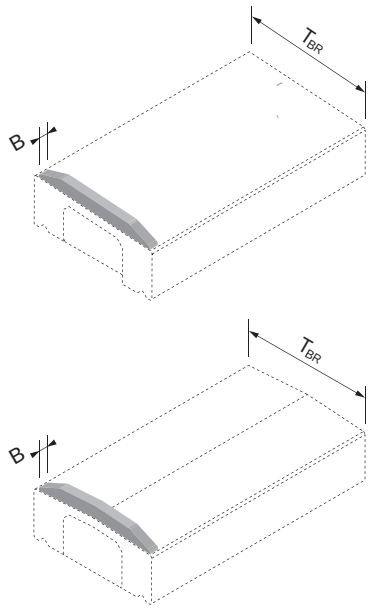

GFB-Putzbord

für GFB-Brüstungen

GFB-Bord d'enduit

pour GFB-Garde-corps

Material:	Glasfaserbeton	Matériau:	Fibrobéton
Oberfläche:	glatt	Surface:	lisse
Ausführung:	geklebt	Exécution:	collée

Tiefe Profondeur T_{BR} mm	Breite Largeur B mm	*Art.-Nr.* *No art.*	Preis/Prix CHF/Stk. CHF/Pce
– 500	15		auf Anfrage sur demande
– 500	20		auf Anfrage sur demande
– 500	25		auf Anfrage sur demande

Produktegruppe 0492 Groupe de produit 0492

Bestellformulare unter www.dosteba.ch
Formulaires de commande sur www.dosteba.ch

Zuschläge | Suppléments

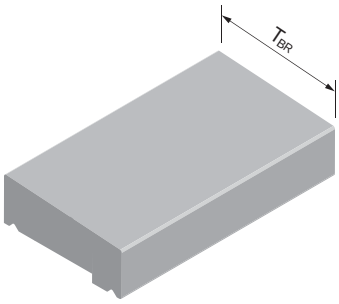

GFB-Seitenabschluss | GFB-Fermeture latérale

bei GFB-Brüstungen | pour GFB-Garde-corps

Material: Glasfaserbeton | Matériau: Fibrobéton
Oberfläche: gesägt | Surface: sciée

Tiefe Profondeur T_{BR} mm	*Art.-Nr.* *No art.*	Preis/Prix CHF/Stk. CHF/Pce
– 500		auf Anfrage sur demande

Produktegruppe 0492 | Groupe de produit 0492

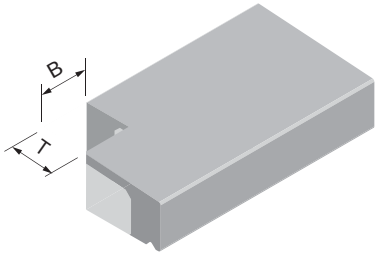

Ausschnitt Ecke | Découpe d'angle

bei GFB-Brüstungen | pour GFB-Garde-corps

	Art.-Nr. *No art.*	Preis/Prix CHF/Stk. CHF/Pce
		auf Anfrage sur demande

Produktegruppe 0492 | Groupe de produit 0492

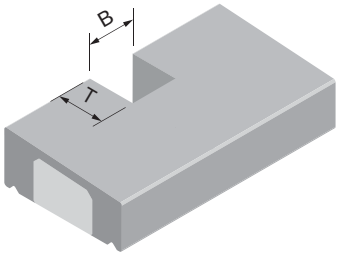

Ausschnitt Pfosten | Découpe pour poteau

bei GFB-Brüstungen | pour GFB-Garde-corps

	Art.-Nr. *No art.*	Preis/Prix CHF/Stk. CHF/Pce
		auf Anfrage sur demande

Produktegruppe 0492 | Groupe de produit 0492

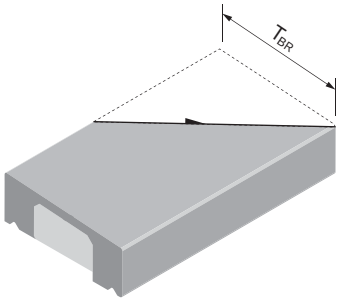

Gehrungsschnitt | Coupe en onglet

bei GFB-Brüstungen | pour GFB-Garde-corps

Hinweis: für eine Ecke sind 2 Gehrungsschnitte erforderlich | Remarque: pour un angle, 2 coupes d'onglet sont nécessaires

Tiefe Profondeur T_{BR} mm	*Art.-Nr.* *No art.*	Preis/Prix CHF/Stk. CHF/Pce
– 500		auf Anfrage sur demande

Produktegruppe 0492 | Groupe de produit 0492

Bestellformulare unter www.dosteba.ch
Formulaires de commande sur www.dosteba.ch

Zuschläge | Suppléments

Geklebte Brüstungsecke | Angle de garde-corps collé

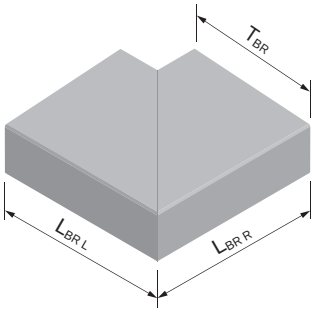

bei GFB-Brüstungen

Ausführung: 2 Gehrungsschnitte inkl. Verklebung
Hinweis: max. ausführbare Schenkellängen ($L_{BR\,L}$ + $L_{BR\,R}$) auf Anfrage

pour GFB-Garde-corps

Exécution: 2 coupes d'onglets y compris collage.
Remarque: longueur des faces. exécutable ($L_{BR\,L}$ + $L_{BR\,R}$) sur demande

Tiefe Profondeur T_{BR} mm	**Winkel 90°** **Equerre 90°** *Art.-Nr.* *No art.*	Preis/Prix CHF/Stk. CHF/Pce	**Winkel ≠ 90°** **Equerre ≠ 90°** *Art.-Nr.* *No art.*	Preis/Prix CHF/Stk. CHF/Pce
– 500	auf Anfrage sur demande		auf Anfrage sur demande	

Produktegruppe 0492 | Groupe de produit 0492

Nut für Schiebeblech | Rainure pour tôles coulissantes

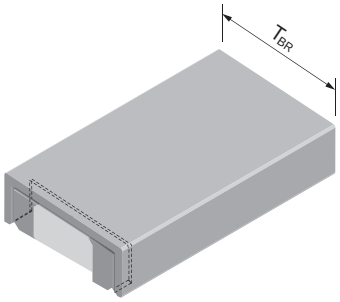

bei GFB-Brüstungen

Hinweis: für eine Fuge sind 2 Nuten erforderlich

pour GFB-Garde-corps

Remarque: pour un joint, 2 rainures sont nécessaires.

Tiefe Profondeur T_{BR} mm	**Gerade / Droits** *Art.-Nr.* *No art.*	Preis/Prix CHF/Stk. CHF/Pce	**Gehrung / Onglet** *Art.-Nr.* *No art.*	Preis/Prix CHF/Stk. CHF/Pce
– 500	auf Anfrage sur demande		auf Anfrage sur demande	

Produktegruppe 0492 | Groupe de produit 0492

Zubehör | Accessoires

Schiebeblech | Tôle coulissante

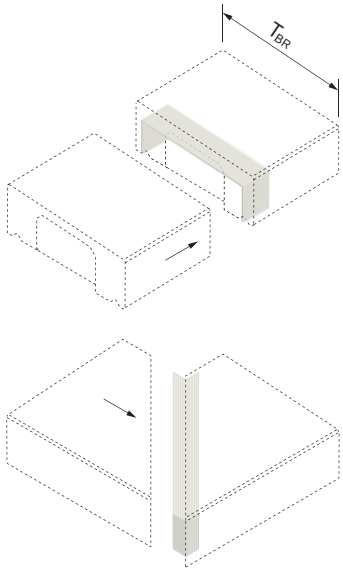

für GFB-Brüstungen

Material: Strukturblech gestreift Aluminium unbehandelt
Dicke: 1 mm
Breite Gerade Bleche: 50 mm
Breite Eckbleche: 25 x 25 mm
Hinweis: Schiebebleche werden lose mitgeliefert, Fugen müssen zusätzlich mit Dichtstoff oder Fugendichtbändern abgedichtet werden

pour GFB-Garde-corps

Matériau: Tôle structurale striée aluminium non traité
Epaisseur: 1 mm
Largeur tôles droits: 50 mm
Largeur tôles angles: 25 x 25 mm
Remarque: Les tôles coulissantes sont montées ou fournies séparément, les joints doivent être étanchéifiés en supplément avec du mastic ou des bandes de joints d'étanchéité

Tiefe Profondeur T_{BR} mm	**Gerade Bleche** **Tôles droits** *Art.-Nr.* *No art.*	Preis/Prix CHF/Stk. CHF/Pce	**Eckbleche** **Tôles angles** *Art.-Nr.* *No art.*	Preis/Prix CHF/Stk. CHF/Pce
– 500	auf Anfrage sur demande		auf Anfrage sur demande	

Produktegruppe 0492 | Groupe de produit 0492

Bestellformulare unter www.dosteba.ch
Formulaires de commande sur www.dosteba.ch

Zubehör | Accessoires

Reparaturspachtel | Mastic de réparation

für Dosteba Glasfaserbeton | pour fibrobéton Dosteba

Inhalt: 200 g | Contenu: 200 g

Art.-Nr. / No art.	Preis/Prix CHF/Stk. CHF/Pce
5000796	**19.–**

Produktegruppe 0092 | Groupe de produit 0092

Klebdichtstoff MS-Polymer | Mastic collant à élasticité durable MS-Polymère

Einkomponenten MS-Polymer für dynamische Verklebungen sowie Fugen und Abdichtungen bei Dosteba Glasfaserbetonelementen und anderen Bauteilen.

MS monocomposant polymère pour collages dynamiques ainsi que rainures et étanchéités pour éléments en fibrobéton Dosteba et autres composants.

Farbe: lichtgrau | Couleur: gris clair
Inhalt: 290 ml | Contenu: 290 ml

Stk./Pkt. Pce/Pqt	Art.-Nr. / No art.	Preis/Prix CHF/Stk. CHF/Pce	Art.-Nr. / No art.	Preis/Prix CHF/Pkt. CHF/Pqt
1	*5000571*	**20.70**		
12		16.08	*5000572*	**192.90**

Produktegruppe 0092 | Groupe de produit 0092

Klebdichtstoff ST-Polymer | Mastic collant à élasticité durable ST-Polymère

Einkomponenten ST-Polymer für dynamische Verklebungen von Dosteba Elementen und anderen Bauteilen.

ST-Polymère monocomposant pour collages dynamiques ainsi d'éléments Dosteba et autres composants.

Farbe: lichtgrau | Couleur: gris clair
Inhalt: 290 ml | Contenu: 290 ml

Stk./Pkt.	Art.-Nr. / No art.	Preis/Prix CHF/Stk. CHF/Pce	Art.-Nr. / No art.	Preis/Prix CHF/Pkt. CHF/Pqt
1	*5000585*	**21.90**		
12		17.–	*5000586*	**204.–**

Produktegruppe 0092 | Groupe de produit 0092

Bestellformulare unter www.dosteba.ch
Formulaires de commande sur www.dosteba.ch

Zubehör / Accessoires

Fugendichtband Hanno BG1 / Bande de joint d'étanchéité Hanno BG1

Farbe: hellgrau
Eigenschaft: einseitig selbstklebend vorkomprimiert, UV-beständig
Schlagregendichtheit: ≥ 600 Pa

Couleur: gris clair
Propriété: autocollante d'un côté précomprimée, résistant aux UV
Étanchéité à la pluie battante: ≥600 Pa

Breite Largeur mm	Einsatzbereich Plage d'utilisation mm	Länge Longueur m	Stk./Pkt. Pce/Pqt	Art.-Nr. No art.	Preis/Prix CHF/Stk. CHF/Pce	Art.-Nr. No art.	Preis/Prix CHF/Pkt. CHF/Pqt
15	2 – 4	10	1	*5001293*	**24.70**		
15	2 – 4	10	20		20.10	*5001294*	**402.–**
20	2 – 4	10	1	*5001393*	**32.–**		
20	2 – 4	10	15		26.14	*5001394*	**392.–**
15	3 – 7	7.5	1	*5001298*	**23.70**		
15	3 – 7	7.5	20		19.35	*5001299*	**387.–**
20	3 – 7	7.5	1	*5001398*	**30.70**		
20	3 – 7	7.5	15		25.–	*5001399*	**375.–**
15	5 – 10	5	1	*5001493*	**22.40**		
15	5 – 10	5	20		18.25	*5001494*	**365.–**
20	5 – 10	5	1	*5001498*	**29.10**		
20	5 – 10	5	15		23.74	*5001499*	**356.–**
20	8 – 15	3	1	*5001483*	**28.–**		
20	8 – 15	3	15		22.80	*5001484*	**342.–**

Produktegruppe 0092 / Groupe de produit 0092

Fugendichtband Hanno BG2 / Bande de joint d'étanchéité Hanno BG2

Farbe: grau
Eigenschaft: einseitig selbstklebend vorkomprimiert
Schlagregendichtheit: ≥300 Pa

Couleur: gris
Propriété: autocollante d'un côté précomprimée
Étanchéité à la pluie battante: ≥300 Pa

Breite Largeur mm	Einsatzbereich Plage d'utilisation mm	Länge Longueur m	Stk./Pkt. Pce/Pqt	Art.-Nr. No art.	Preis/Prix CHF/Stk. CHF/Pce	Art.-Nr. No art.	Preis/Prix CHF/Pkt. CHF/Pqt
15	2 – 4	12	1	*5001291*	**22.–**		
15	2 – 4	12	20		17.90	*5001292*	**358.–**
20	2 – 4	12	1	*5001391*	**28.40**		
20	2 – 4	12	15		23.14	*5001392*	**347.–**
15	3 – 7	6	1	*5001296*	**13.80**		
15	3 – 7	6	20		11.25	*5001297*	**225.–**
20	3 – 7	6	1	*5001396*	**17.80**		
20	3 – 7	6	15		14.47	*5001397*	**217.–**
15	5 – 9	5	1	*5001491*	**16.–**		
15	5 – 9	5	20		13.05	*5001492*	**261.–**
20	5 – 9	5	1	*5001496*	**20.80**		
20	5 – 9	5	15		16.94	*5001497*	**254.–**
20	8 – 15	4	1	*5001481*	**26.30**		
20	8 – 15	4	15		21.47	*5001482*	**322.–**

Produktegruppe 0092 / Groupe de produit 0092

Bestellformulare unter www.dosteba.ch
Formulaires de commande sur www.dosteba.ch

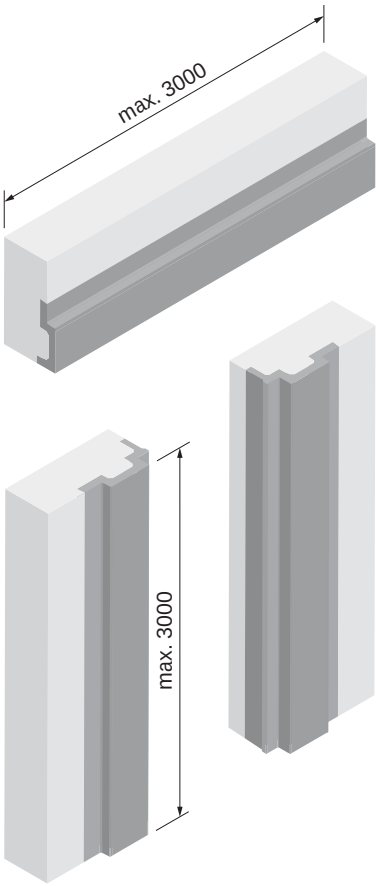

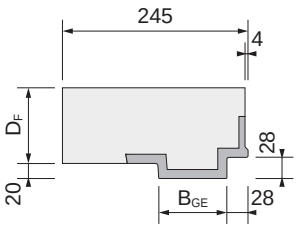

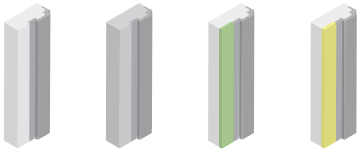

EPS weiss / EPS blanc — EPS grau / EPS gris — SW (EPS weiss) (EPS blanc) — GW (EPS weiss) (EPS blanc)

GFB-Gewändeelement GMFA mit Falz und Anputzrippe

GFB-Gewändeelemente GMFA dienen als architektonische Gestaltungselemente in Kombination mit Fensterläden. Sie eignen sich bei Sanierungen.

Material: Glasfaserbeton
Farbe: betongrau, wolkig
Oberfläche: glatt, Stirnflächen gesägt
Dämmmaterial: EPS 20 kg/m³
Ausführung: mit Ausklinkungen für Leibungselemente und Schrägschnitt für Fensterbank

GFB-Elément d'encadrement GMFA avec battue et nervure de crépissage

Les éléments d'encadrement en fibrobéton GMFA servent d'éléments décoratifs architecturaux en combinaison avec des volets. Conviennent pour les rénovations.

Matériau: Fibrobéton
Couleur: gris béton, nuageux
Surface: lisse, côtés latéraux sciée
Matériau isolant: EPS 20 kg/m³
Exécution: avec dégagements pour éléments d'embrasure et coupe oblique pour tablette de fenêtre

Breite Largeur B_{GE} mm	Dicke Epaisseur D_F mm	*Art.-Nr. No art.*	**EPS** *52xxxxx* Preis Prix CHF/m	**EPS** *54xxxxx* Preis Prix CHF/m	**SW** *57xxxxx* Preis Prix CHF/m	**GW** *67xxxxx* Preis Prix CHF/m
60	**60**	*xx02406*	**146.20**	**152.70**	**160.80**	**160.80**
60	**80**	*xx02408*	**147.50**	**154.10**	**162.10**	**162.10**
60	**100**	*xx02410*	**148.70**	**155.40**	**163.30**	**163.30**
60	**120**	*xx02412*	**150.–**	**156.80**	**164.60**	**164.60**
60	**140**	*xx02414*	**151.20**	**158.10**	**165.80**	**165.80**
60	**160**	*xx02416*	**152.50**	**159.50**	**167.10**	**167.10**
60	**180**	*xx02418*	**153.70**	**160.80**	**168.30**	**168.30**
60	**200**	*xx02420*	**155.–**	**162.20**	**169.60**	**169.60**
60	**220**	*xx02422*	**156.20**	**163.50**	**170.80**	**170.80**
60	**240**	*xx02424*	**157.50**	**164.90**	**172.10**	**172.10**
60	**260**	*xx02426*	**158.70**	**166.20**	**173.30**	**173.30**
60	**280**	*xx02428*	**160.–**	**167.60**	**174.60**	**174.60**
60	**300**	*xx02430*	**161.20**	**168.90**	**175.80**	**175.80**
90	**60**	*xx02506*	**148.90**	**155.40**	**163.50**	**163.50**
90	**80**	*xx02508*	**150.20**	**156.80**	**164.80**	**164.80**
90	**100**	*xx02510*	**151.40**	**158.10**	**166.–**	**166.–**
90	**120**	*xx02512*	**152.70**	**159.50**	**167.30**	**167.30**
90	**140**	*xx02514*	**153.90**	**160.80**	**168.50**	**168.50**
90	**160**	*xx02516*	**155.20**	**162.20**	**169.80**	**169.80**
90	**180**	*xx02518*	**156.40**	**163.50**	**171.–**	**171.–**
90	**200**	*xx02520*	**157.70**	**164.90**	**172.30**	**172.30**
90	**220**	*xx02522*	**158.90**	**166.20**	**173.50**	**173.50**
90	**240**	*xx02524*	**160.20**	**167.60**	**174.80**	**174.80**
90	**260**	*xx02526*	**161.40**	**168.90**	**176.–**	**176.–**
90	**280**	*xx02528*	**162.70**	**170.30**	**177.30**	**177.30**
90	**300**	*xx02530*	**163.90**	**171.60**	**178.50**	**178.50**

Produktegruppe 0502 — Groupe de produit 0502

Bestellformulare unter www.dosteba.ch
Formulaires de commande sur www.dosteba.ch

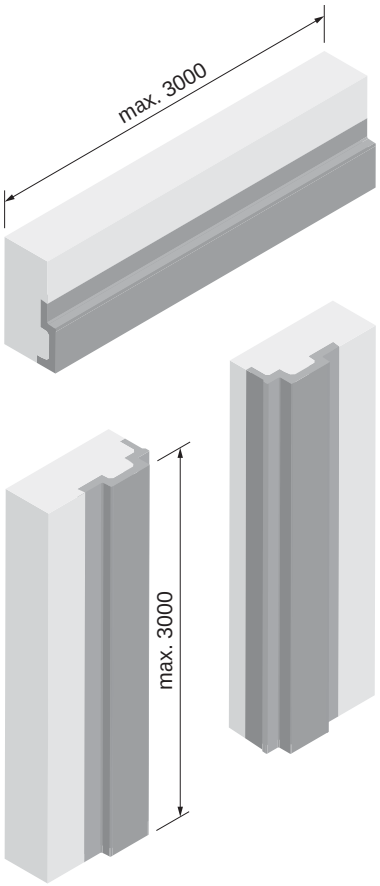

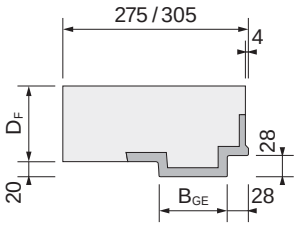

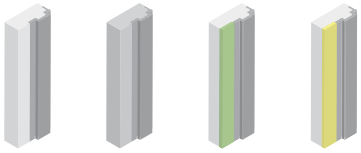

EPS weiss / EPS blanc | EPS grau / EPS gris | SW (EPS weiss) (EPS blanc) | GW (EPS weiss) (EPS blanc)

GFB-Gewändeelement GMFA mit Falz und Anputzrippe

GFB-Gewändeelemente GMFA dienen als architektonische Gestaltungselemente in Kombination mit Fensterläden. Sie eignen sich bei Sanierungen.

Material: Glasfaserbeton
Farbe: betongrau, wolkig
Oberfläche: glatt, Stirnflächen gesägt
Dämmmaterial: EPS 20 kg/m³
Ausführung: mit Ausklinkungen für Leibungselemente und Schrägschnitt für Fensterbank

GFB-Elément d'encadrement GMFA avec battue et nervure de crépissage

Les éléments d'encadrement en fibrobéton GMFA servent d'éléments décoratifs architecturaux en combinaison avec des volets. Conviennent pour les rénovations.

Matériau: Fibrobéton
Couleur: gris béton, nuageux
Surface: lisse, côtés latéraux sciée
Matériau isolant: EPS 20 kg/m³
Exécution: avec dégagements pour éléments d'embrasure et coupe oblique pour tablette de fenêtre

Breite Largeur B_{GE} mm	Dicke Epaisseur D_F mm	*Art.-Nr. No art.*	**EPS** *52xxxxx* Preis Prix CHF/m	**EPS** *54xxxxx* Preis Prix CHF/m	**SW** *57xxxxx* Preis Prix CHF/m	**GW** *67xxxxx* Preis Prix CHF/m
120	**60**	*xx02606*	**161.80**	**168.30**	**176.40**	**176.40**
120	**80**	*xx02608*	**163.10**	**169.70**	**177.70**	**177.70**
120	**100**	*xx02610*	**164.30**	**171.–**	**178.90**	**178.90**
120	**120**	*xx02612*	**165.60**	**172.40**	**180.20**	**180.20**
120	**140**	*xx02614*	**166.80**	**173.70**	**181.40**	**181.40**
120	**160**	*xx02616*	**168.10**	**175.10**	**182.70**	**182.70**
120	**180**	*xx02618*	**169.30**	**176.40**	**183.90**	**183.90**
120	**200**	*xx02620*	**170.60**	**177.80**	**185.20**	**185.20**
120	**220**	*xx02622*	**171.80**	**179.10**	**186.40**	**186.40**
120	**240**	*xx02624*	**173.10**	**180.50**	**187.70**	**187.70**
120	**260**	*xx02626*	**174.30**	**181.80**	**188.90**	**188.90**
120	**280**	*xx02628*	**175.60**	**183.20**	**190.20**	**190.20**
120	**300**	*xx02630*	**176.80**	**184.50**	**191.40**	**191.40**
150	**60**	*xx02706*	**164.50**	**171.–**	**179.10**	**179.10**
150	**80**	*xx02708*	**165.80**	**172.40**	**180.40**	**180.40**
150	**100**	*xx02710*	**167.–**	**173.70**	**181.60**	**181.60**
150	**120**	*xx02712*	**168.30**	**175.10**	**182.90**	**182.90**
150	**140**	*xx02714*	**169.50**	**176.40**	**184.10**	**184.10**
150	**160**	*xx02716*	**170.80**	**177.80**	**185.40**	**185.40**
150	**180**	*xx02718*	**172.–**	**179.10**	**186.60**	**186.60**
150	**200**	*xx02720*	**173.30**	**180.50**	**187.90**	**187.90**
150	**220**	*xx02722*	**174.50**	**181.80**	**189.10**	**189.10**
150	**240**	*xx02724*	**175.80**	**183.20**	**190.40**	**190.40**
150	**260**	*xx02726*	**177.–**	**184.50**	**191.60**	**191.60**
150	**280**	*xx02728*	**178.30**	**185.90**	**192.90**	**192.90**
150	**300**	*xx02730*	**179.50**	**187.20**	**194.10**	**194.10**

Produktegruppe 0502 Groupe de produit 0502

Bestellformulare unter www.dosteba.ch
Formulaires de commande sur www.dosteba.ch

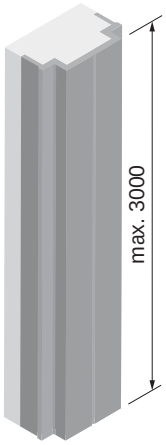

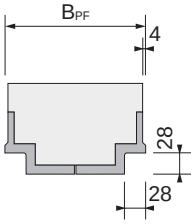

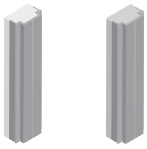

EPS weiss
EPS blanc

EPS grau
EPS gris

GFB-Mittelpfostenelement GMFA mit Anputzrippe

GFB-Elément de meneau GMFA avec nervure de crépissage

Ausführung: gefertigt aus 2 Gewändeelementen GMFA
Hinweis: Stossnaht ist sichtbar

Exécution: confectionne avec 2 d'éléments d'encadrement GMFA
Remarque: joint apparent

Breite Largeur B_{PF} mm	*Art.-Nr.* *No art.*	**EPS** *52xxxxx* Preis Prix CHF/m	**EPS** *54xxxxx* Preis Prix CHF/m
80 – 160	*xx00151*	**325.80**	**341.80**
161 – 240	*xx00152*	**331.–**	**347.20**
241 – 356	*xx00153*	**336.20**	**352.60**

Produktegruppe 0506

Groupe de produit 0506

Bestellformulare unter www.dosteba.ch
Formulaires de commande sur www.dosteba.ch

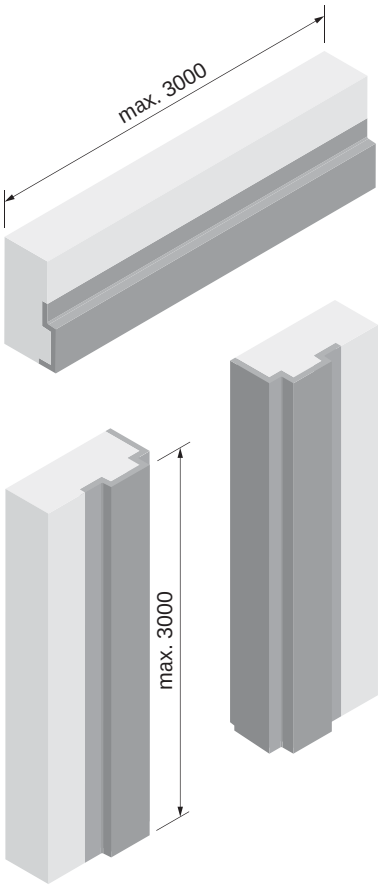

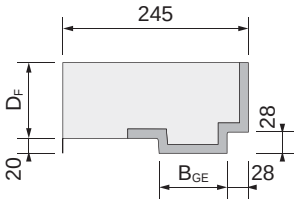

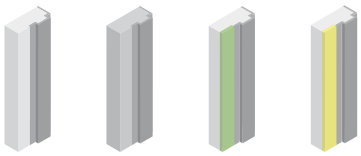

EPS weiss / EPS blanc | EPS grau / EPS gris | SW (EPS weiss) (EPS blanc) | GW (EPS weiss) (EPS blanc)

GFB-Gewändeelement GMFD mit Falz, dämmplattendick

GFB-Gewändeelemente GMFD dienen als architektonische Gestaltungselemente in Kombination mit Fensterläden. Sie eignen sich bei mauerwerksbündigem Einbau der Fenster.

Material: Glasfaserbeton
Farbe: betongrau, wolkig
Oberfläche: glatt, Stirnflächen gesägt
Dämmmaterial: EPS 20 kg/m³
Ausführung: mit Ausklinkungen für Leibungselemente und Schrägschnitt für Fensterbank

GFB-Elément d'encadrement GMFD avec battue, à fleur du panneau

Les éléments d'encadrement en fibrobéton GMFD servent d'éléments décoratifs architecturaux en combinaison avec des volets. Conviennent pour la pose des fenêtres à fleur de la maçonnerie.

Matériau: Fibrobéton
Couleur: gris béton, nuageux
Surface: lisse, côtés latéraux sciée
Matériau isolant: EPS 20 kg/m³
Exécution: avec dégagements pour éléments d'embrasure et coupe oblique pour tablette de fenêtre

Breite Largeur B_{GE} mm	Dicke Epaisseur D_F mm	*Art.-Nr. No art.*	**EPS** *52xxxxx* Preis Prix CHF/m	**EPS** *54xxxxx* Preis Prix CHF/m	**SW** *57xxxxx* Preis Prix CHF/m	**GW** *67xxxxx* Preis Prix CHF/m
60	**60**	*xx02806*	**166.80**	**173.20**	**181.30**	**181.30**
60	**80**	*xx02808*	**168.10**	**174.60**	**182.60**	**182.60**
60	**100**	*xx02810*	**169.30**	**175.90**	**183.80**	**183.80**
60	**120**	*xx02812*	**170.60**	**177.30**	**185.10**	**185.10**
60	**140**	*xx02814*	**171.80**	**178.60**	**186.30**	**186.30**
60	**160**	*xx02816*	**173.10**	**180.–**	**187.60**	**187.60**
60	**180**	*xx02818*	**174.30**	**181.30**	**188.80**	**188.80**
60	**200**	*xx02820*	**175.60**	**182.70**	**190.10**	**190.10**
60	**220**	*xx02822*	**176.80**	**184.–**	**191.30**	**191.30**
60	**240**	*xx02824*	**178.10**	**185.40**	**192.60**	**192.60**
60	**260**	*xx02826*	**179.30**	**186.70**	**193.80**	**193.80**
60	**280**	*xx02828*	**180.60**	**188.10**	**195.10**	**195.10**
60	**300**	*xx02830*	**181.80**	**189.40**	**196.30**	**196.30**
90	**60**	*xx02906*	**169.50**	**175.90**	**184.–**	**184.–**
90	**80**	*xx02908*	**170.80**	**177.30**	**185.30**	**185.30**
90	**100**	*xx02910*	**172.–**	**178.60**	**186.50**	**186.50**
90	**120**	*xx02912*	**173.30**	**180.–**	**187.80**	**187.80**
90	**140**	*xx02914*	**174.50**	**181.30**	**189.–**	**189.–**
90	**160**	*xx02916*	**175.80**	**182.70**	**190.30**	**190.30**
90	**180**	*xx02918*	**177.–**	**184.–**	**191.50**	**191.50**
90	**200**	*xx02920*	**178.30**	**185.40**	**192.80**	**192.80**
90	**220**	*xx02922*	**179.50**	**186.70**	**194.–**	**194.–**
90	**240**	*xx02924*	**180.80**	**188.10**	**195.30**	**195.30**
90	**260**	*xx02926*	**182.–**	**189.40**	**196.50**	**196.50**
90	**280**	*xx02928*	**183.30**	**190.80**	**197.80**	**197.80**
90	**300**	*xx02930*	**184.50**	**192.10**	**199.–**	**199.–**

Produktegruppe 0503 Groupe de produit 0503

Bestellformulare unter www.dosteba.ch
Formulaires de commande sur www.dosteba.ch

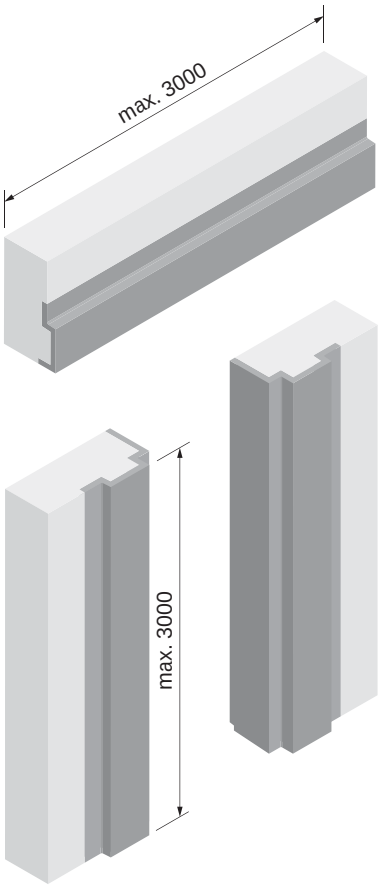

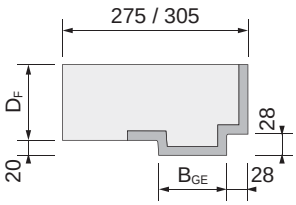

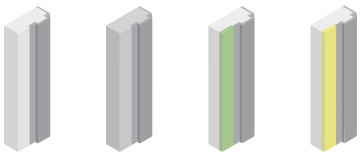

EPS weiss / EPS blanc — EPS grau / EPS gris — SW (EPS weiss) (EPS blanc) — GW (EPS weiss) (EPS blanc)

GFB-Gewändeelement GMFD mit Falz, dämmplattendick

GFB-Gewändeelemente GMFD dienen als architektonische Gestaltungselemente in Kombination mit Fensterläden. Sie eignen sich bei mauerwerksbündigem Einbau der Fenster.

Material: Glasfaserbeton
Farbe: betongrau, wolkig
Oberfläche: glatt, Stirnflächen gesägt
Dämmmaterial: EPS 20 kg/m³
Ausführung: mit Ausklinkungen für Leibungselemente und Schrägschnitt für Fensterbank

GFB-Elément d'encadrement GMFD avec battue, à fleur du panneau

Les éléments d'encadrement en fibrobéton GMFD servent d'éléments décoratifs architecturaux en combinaison avec des volets. Conviennent pour la pose des fenêtres à fleur de la maçonnerie.

Matériau: Fibrobéton
Couleur: gris béton, nuageux
Surface: lisse, côtés latéraux sciée
Matériau isolant: EPS 20 kg/m³
Exécution: avec dégagements pour éléments d'embrasure et coupe oblique pour tablette de fenêtre

Breite Largeur B_{GE} mm	Dicke Epaisseur D_F mm	*Art.-Nr. No art.*	**EPS** *52xxxxx* Preis Prix CHF/m	**EPS** *54xxxxx* Preis Prix CHF/m	**SW** *57xxxxx* Preis Prix CHF/m	**GW** *67xxxxx* Preis Prix CHF/m
120	**60**	*xx03006*	**182.40**	**188.80**	**196.90**	**196.90**
120	**80**	*xx03008*	**183.70**	**190.20**	**198.20**	**198.20**
120	**100**	*xx03010*	**184.90**	**191.50**	**199.40**	**199.40**
120	**120**	*xx03012*	**186.20**	**192.90**	**200.70**	**200.70**
120	**140**	*xx03014*	**187.40**	**194.20**	**201.90**	**201.90**
120	**160**	*xx03016*	**188.70**	**195.60**	**203.20**	**203.20**
120	**180**	*xx03018*	**189.90**	**196.90**	**204.40**	**204.40**
120	**200**	*xx03020*	**191.20**	**198.30**	**205.70**	**205.70**
120	**220**	*xx03022*	**192.40**	**199.60**	**206.90**	**206.90**
120	**240**	*xx03024*	**193.70**	**201.–**	**208.20**	**208.20**
120	**260**	*xx03026*	**194.90**	**202.30**	**209.40**	**209.40**
120	**280**	*xx03028*	**196.20**	**203.70**	**210.70**	**210.70**
120	**300**	*xx03030*	**197.40**	**205.–**	**211.90**	**211.90**
150	**60**	*xx03106*	**185.10**	**191.50**	**199.60**	**199.60**
150	**80**	*xx03108*	**186.40**	**192.90**	**200.90**	**200.90**
150	**100**	*xx03110*	**187.60**	**194.20**	**202.10**	**202.10**
150	**120**	*xx03112*	**188.90**	**195.60**	**203.40**	**203.40**
150	**140**	*xx03114*	**190.10**	**196.90**	**204.60**	**204.60**
150	**160**	*xx03116*	**191.40**	**198.30**	**205.90**	**205.90**
150	**180**	*xx03118*	**192.60**	**199.60**	**207.10**	**207.10**
150	**200**	*xx03120*	**193.90**	**201.–**	**208.40**	**208.40**
150	**220**	*xx03122*	**195.10**	**202.30**	**209.60**	**209.60**
150	**240**	*xx03124*	**196.40**	**203.70**	**210.90**	**210.90**
150	**260**	*xx03126*	**197.60**	**205.–**	**212.10**	**212.10**
150	**280**	*xx03128*	**198.90**	**206.40**	**213.40**	**213.40**
150	**300**	*xx03130*	**200.10**	**207.70**	**214.60**	**214.60**

Produktegruppe 0503 — Groupe de produit 0503

Bestellformulare unter www.dosteba.ch
Formulaires de commande sur www.dosteba.ch

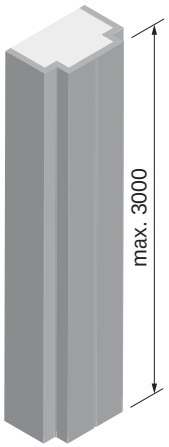

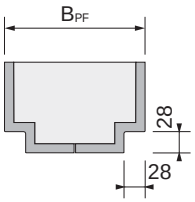

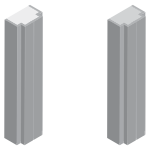

EPS weiss
EPS blanc

EPS grau
EPS gris

GFB-Mittelpfostenelement GMFD dämmplattendick

Ausführung: gefertigt aus 2 Gewändeelementen GMFD
Hinweis: Stossnaht ist sichtbar

GFB-Elément de meneau GMFD à fleur du panneau

Exécution: confectionne avec 2 d'éléments d'encadrement GMFD
Remarque: joint apparent

Breite Largeur B_{PF} mm	*Art.-Nr.* *No art.*	**EPS** *52xxxxx* Preis Prix CHF/m	**EPS** *54xxxxx* Preis Prix CHF/m
80 – 160	*xx00156*	**338.30**	**355.30**
161 – 240	*xx00157*	**343.50**	**360.70**
241 – 356	*xx00158*	**348.70**	**366.10**

Produktegruppe 0516 Groupe de produit 0516

Bestellformulare unter www.dosteba.ch
Formulaires de commande sur www.dosteba.ch

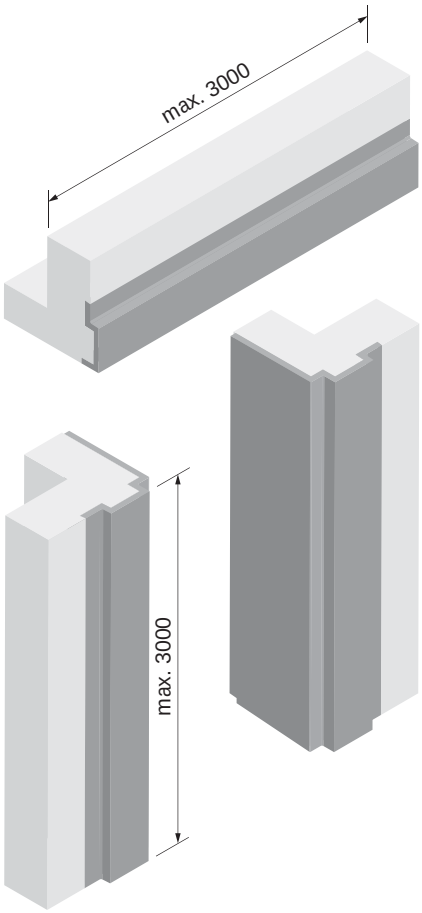

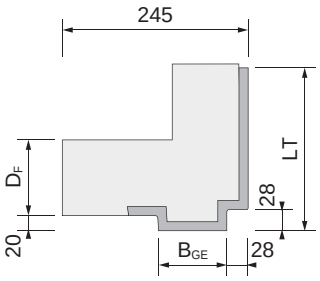

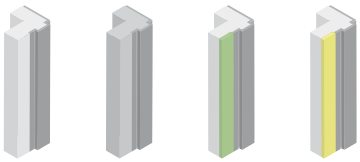

EPS weiss / EPS blanc | EPS grau / EPS gris | SW (EPS weiss) (EPS blanc) | GW (EPS weiss) (EPS blanc)

GFB-Gewändeelement GMFL mit Falz, leibungstief LT – 300 mm

GFB-Gewändeelemente GMFL dienen als architektonische Gestaltungselemente bei Verwendung von Fensterläden. Sie eignen sich bei mauerwerksmittigem Einbau der Fenster.

Material: Glasfaserbeton
Farbe: betongrau, wolkig
Oberfläche: glatt, Stirnflächen gesägt
Dämmmaterial: EPS 20 kg/m³
Ausführung: mit Ausklinkungen für Leibungselemente und Schrägschnitt für Fensterbank

GFB-Elément d'encadrement GMFL avec battue, profondeur de l'embrasure LT – 300 mm

Les éléments d'encadrement en fibrobéton GMFL servent d'éléments décoratifs architecturaux en cas d'utilisation de volets de fenêtres. Conviennent pour la pose des fenêtres au milieu de la maçonnerie.

Matériau: Fibrobéton
Couleur: gris béton, nuageux
Surface: lisse, côtés latéraux sciée
Matériau isolant: EPS 20 kg/m³
Exécution: avec dégagements pour éléments d'embrasure et coupe oblique pour tablette de fenêtre

Breite Largeur B_{GE} mm	Dicke Epaisseur D_F mm	*Art.-Nr. No art.*	**EPS** *52xxxxx* Preis Prix CHF/m	**EPS** *54xxxxx* Preis Prix CHF/m	**SW** *57xxxxx* Preis Prix CHF/m	**GW** *67xxxxx* Preis Prix CHF/m
60	**60**	*xx03206*	**211.60**	**218.–**	**226.10**	**226.10**
60	**80**	*xx03208*	**212.90**	**219.40**	**227.40**	**227.40**
60	**100**	*xx03210*	**214.10**	**220.70**	**228.60**	**228.60**
60	**120**	*xx03212*	**215.40**	**222.10**	**229.90**	**229.90**
60	**140**	*xx03214*	**216.60**	**223.40**	**231.10**	**231.10**
60	**160**	*xx03216*	**217.90**	**224.80**	**232.40**	**232.40**
60	**180**	*xx03218*	**219.10**	**226.10**	**233.60**	**233.60**
60	**200**	*xx03220*	**220.40**	**227.50**	**234.90**	**234.90**
60	**220**	*xx03222*	**221.60**	**228.80**	**236.10**	**236.10**
60	**240**	*xx03224*	**222.90**	**230.20**	**237.40**	**237.40**
60	**260**	*xx03226*	**224.10**	**231.50**	**238.60**	**238.60**
60	**280**	*xx03228*	**225.40**	**232.90**	**239.90**	**239.90**
60	**300**	*xx03230*	**226.60**	**234.20**	**241.10**	**241.10**
90	**60**	*xx03306*	**214.30**	**220.70**	**228.80**	**228.80**
90	**80**	*xx03308*	**215.60**	**222.10**	**230.10**	**230.10**
90	**100**	*xx03310*	**216.80**	**223.40**	**231.30**	**231.30**
90	**120**	*xx03312*	**218.10**	**224.80**	**232.60**	**232.60**
90	**140**	*xx03314*	**219.30**	**226.10**	**233.80**	**233.80**
90	**160**	*xx03316*	**220.60**	**227.50**	**235.10**	**235.10**
90	**180**	*xx03318*	**221.80**	**228.80**	**236.30**	**236.30**
90	**200**	*xx03320*	**223.10**	**230.20**	**237.60**	**237.60**
90	**220**	*xx03322*	**224.30**	**231.50**	**238.80**	**238.80**
90	**240**	*xx03324*	**225.60**	**232.90**	**240.10**	**240.10**
90	**260**	*xx03326*	**226.80**	**234.20**	**241.30**	**241.30**
90	**280**	*xx03328*	**228.10**	**235.60**	**242.60**	**242.60**
90	**300**	*xx03330*	**229.30**	**236.90**	**243.80**	**243.80**

Produktegruppe 0504 Groupe de produit 0504

Bestellformulare unter www.dosteba.ch
Formulaires de commande sur www.dosteba.ch

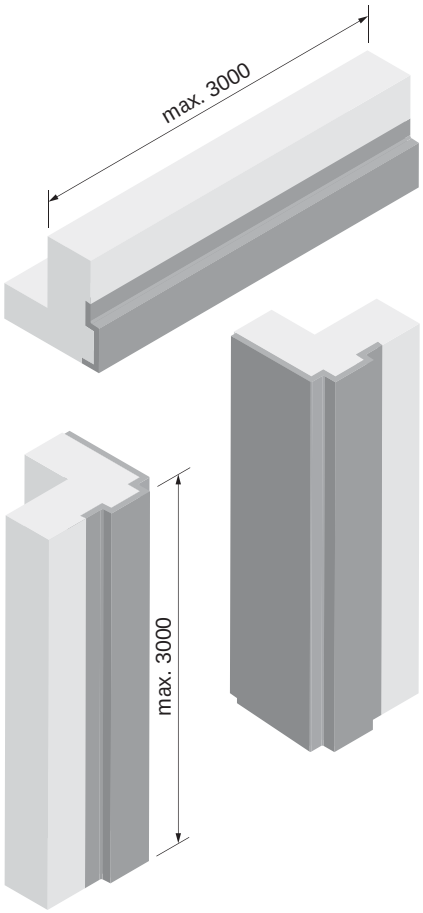

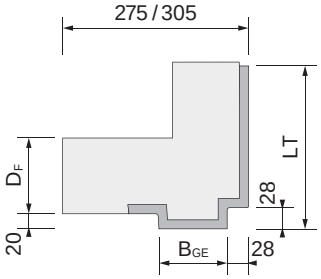

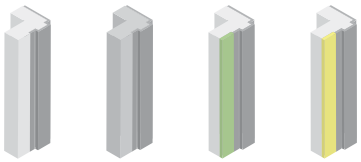

EPS weiss / EPS blanc — EPS grau / EPS gris — SW (EPS weiss) (EPS blanc) — GW (EPS weiss) (EPS blanc)

GFB-Gewändeelement GMFL mit Falz, leibungstief LT – 300 mm

GFB-Gewändeelemente GMFL dienen als architektonische Gestaltungselemente bei Verwendung von Fensterläden. Sie eignen sich bei mauerwerksmittigem Einbau der Fenster.

Material: Glasfaserbeton
Farbe: betongrau, wolkig
Oberfläche: glatt, Stirnflächen gesägt
Dämmmaterial: EPS 20 kg/m³
Ausführung: mit Ausklinkungen für Leibungselemente und Schrägschnitt für Fensterbank

GFB-Elément d'encadrement GMFL avec battue, profondeur de l'embrasure LT – 300 mm

Les éléments d'encadrement en fibrobéton GMFL servent d'éléments décoratifs architecturaux en cas d'utilisation de volets de fenêtres. Conviennent pour la pose des fenêtres au milieu de la maçonnerie.

Matériau: Fibrobéton
Couleur: gris béton, nuageux
Surface: lisse, côtés latéraux sciée
Matériau isolant: EPS 20 kg/m³
Exécution: avec dégagements pour éléments d'embrasure et coupe oblique pour tablette de fenêtre

Breite Largeur B_{GE} mm	Dicke Epaisseur D_F mm	*Art.-Nr. No art.*	**EPS** *52xxxxx* Preis Prix CHF/m	**EPS** *54xxxxx* Preis Prix CHF/m	**SW** *57xxxxx* Preis Prix CHF/m	**GW** *67xxxxx* Preis Prix CHF/m
120	**60**	*xx03406*	**227.20**	**233.60**	**241.70**	**241.70**
120	**80**	*xx03408*	**228.50**	**235.–**	**243.–**	**243.–**
120	**100**	*xx03410*	**229.70**	**236.30**	**244.20**	**244.20**
120	**120**	*xx03412*	**231.–**	**237.70**	**245.50**	**245.50**
120	**140**	*xx03414*	**232.20**	**239.–**	**246.70**	**246.70**
120	**160**	*xx03416*	**233.50**	**240.40**	**248.–**	**248.–**
120	**180**	*xx03418*	**234.70**	**241.70**	**249.20**	**249.20**
120	**200**	*xx03420*	**236.–**	**243.10**	**250.50**	**250.50**
120	**220**	*xx03422*	**237.20**	**244.40**	**251.70**	**251.70**
120	**240**	*xx03424*	**238.50**	**245.80**	**253.–**	**253.–**
120	**260**	*xx03426*	**239.70**	**247.10**	**254.20**	**254.20**
120	**280**	*xx03428*	**241.–**	**248.50**	**255.50**	**255.50**
120	**300**	*xx03430*	**242.20**	**249.80**	**256.70**	**256.70**
150	**60**	*xx03506*	**229.90**	**236.30**	**244.40**	**244.40**
150	**80**	*xx03508*	**231.20**	**237.70**	**245.70**	**245.70**
150	**100**	*xx03510*	**232.40**	**239.–**	**246.90**	**246.90**
150	**120**	*xx03512*	**233.70**	**240.40**	**248.20**	**248.20**
150	**140**	*xx03514*	**234.90**	**241.70**	**249.40**	**249.40**
150	**160**	*xx03516*	**236.20**	**243.10**	**250.70**	**250.70**
150	**180**	*xx03518*	**237.40**	**244.40**	**251.90**	**251.90**
150	**200**	*xx03520*	**238.70**	**245.80**	**253.20**	**253.20**
150	**220**	*xx03522*	**239.90**	**247.10**	**254.40**	**254.40**
150	**240**	*xx03524*	**241.20**	**248.50**	**255.70**	**255.70**
150	**260**	*xx03526*	**242.40**	**249.80**	**256.90**	**256.90**
150	**280**	*xx03528*	**243.70**	**251.20**	**258.20**	**258.20**
150	**300**	*xx03530*	**244.90**	**252.50**	**259.40**	**259.40**

Produktegruppe 0504 — Groupe de produit 0504

Bestellformulare unter www.dosteba.ch
Formulaires de commande sur www.dosteba.ch

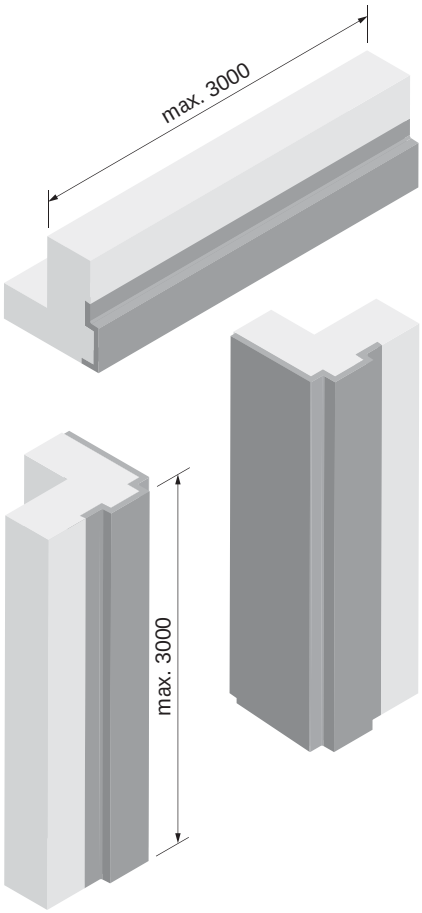

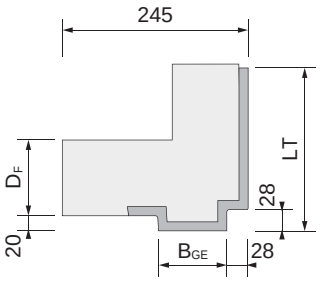

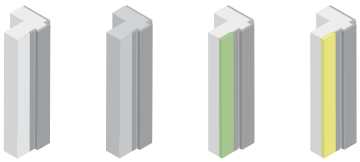

EPS weiss / EPS blanc — EPS grau / EPS gris — SW (EPS weiss) (EPS blanc) — GW (EPS weiss) (EPS blanc)

GFB-Gewändeelement GMFL mit Falz, leibungstief LT 301 – 400 mm

GFB-Gewändeelemente GMFL dienen als architektonische Gestaltungselemente bei Verwendung von Fensterläden. Sie eignen sich bei mauerwerksmittigem Einbau der Fenster.

Material: Glasfaserbeton
Farbe: betongrau, wolkig
Oberfläche: glatt, Stirnflächen gesägt
Dämmmaterial: EPS 20 kg/m³
Ausführung: mit Ausklinkungen für Leibungselemente und Schrägschnitt für Fensterbank

GFB-Elément d'encadrement GMFL avec battue, profondeur de l'embrasure LT 301 – 400 mm

Les éléments d'encadrement en fibrobéton GMFL servent d'éléments décoratifs architecturaux en cas d'utilisation de volets de fenêtres. Conviennent pour la pose des fenêtres au milieu de la maçonnerie.

Matériau: Fibrobéton
Couleur: gris béton, nuageux
Surface: lisse, côtés latéraux sciée
Matériau isolant: EPS 20 kg/m³
Exécution: avec dégagements pour éléments d'embrasure et coupe oblique pour tablette de fenêtre

Breite Largeur B_{GE} mm	Dicke Epaisseur D_F mm	*Art.-Nr. No art.*	**EPS** *52xxxxx* Preis Prix CHF/m	**EPS** *54xxxxx* Preis Prix CHF/m	**SW** *57xxxxx* Preis Prix CHF/m	**GW** *67xxxxx* Preis Prix CHF/m
60	**60**	*xx03606*	**222.–**	**228.40**	**236.50**	**236.50**
60	**80**	*xx03608*	**223.30**	**229.80**	**237.80**	**237.80**
60	**100**	*xx03610*	**224.50**	**231.10**	**239.–**	**239.–**
60	**120**	*xx03612*	**225.80**	**232.50**	**240.30**	**240.30**
60	**140**	*xx03614*	**227.–**	**233.80**	**241.50**	**241.50**
60	**160**	*xx03616*	**228.30**	**235.20**	**242.80**	**242.80**
60	**180**	*xx03618*	**229.50**	**236.50**	**244.–**	**244.–**
60	**200**	*xx03620*	**230.80**	**237.90**	**245.30**	**245.30**
60	**220**	*xx03622*	**232.–**	**239.20**	**246.50**	**246.50**
60	**240**	*xx03624*	**233.30**	**240.60**	**247.80**	**247.80**
60	**260**	*xx03626*	**234.50**	**241.90**	**249.–**	**249.–**
60	**280**	*xx03628*	**235.80**	**243.30**	**250.30**	**250.30**
60	**300**	*xx03630*	**237.–**	**244.60**	**251.50**	**251.50**
90	**60**	*xx03706*	**224.70**	**231.10**	**239.20**	**239.20**
90	**80**	*xx03708*	**226.–**	**232.50**	**240.50**	**240.50**
90	**100**	*xx03710*	**227.20**	**233.80**	**241.70**	**241.70**
90	**120**	*xx03712*	**228.50**	**235.20**	**243.–**	**243.–**
90	**140**	*xx03714*	**229.70**	**236.50**	**244.20**	**244.20**
90	**160**	*xx03716*	**231.–**	**237.90**	**245.50**	**245.50**
90	**180**	*xx03718*	**232.20**	**239.20**	**246.70**	**246.70**
90	**200**	*xx03720*	**233.50**	**240.60**	**248.–**	**248.–**
90	**220**	*xx03722*	**234.70**	**241.90**	**249.20**	**249.20**
90	**240**	*xx03724*	**236.–**	**243.30**	**250.50**	**250.50**
90	**260**	*xx03726*	**237.20**	**244.60**	**251.70**	**251.70**
90	**280**	*xx03728*	**238.50**	**246.–**	**253.–**	**253.–**
90	**300**	*xx03730*	**239.70**	**247.30**	**254.20**	**254.20**

Produktegruppe 0504 — Groupe de produit 0504

Bestellformulare unter www.dosteba.ch
Formulaires de commande sur www.dosteba.ch

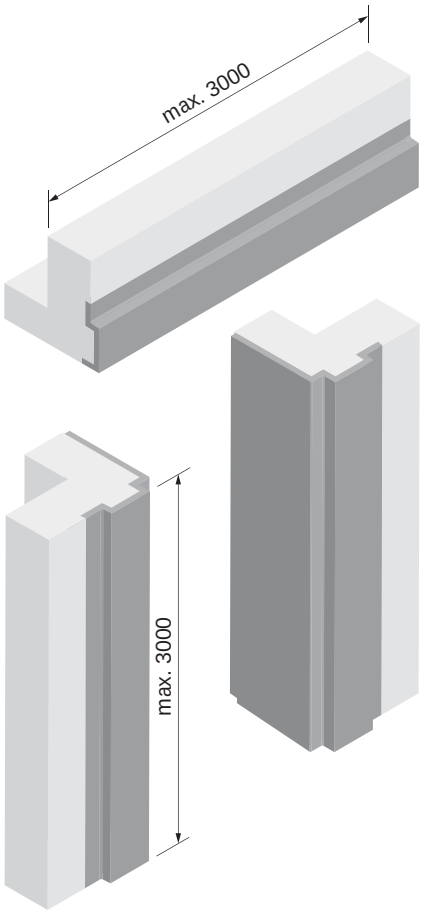

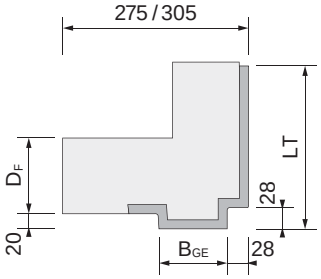

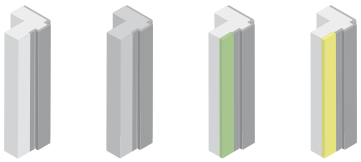

EPS weiss / EPS blanc — EPS grau / EPS gris — SW (EPS weiss) (EPS blanc) — GW (EPS weiss) (EPS blanc)

GFB-Gewändeelement GMFL mit Falz, leibungstief LT 301 – 400 mm

GFB-Gewändeelemente GMFL dienen als architektonische Gestaltungselemente bei Verwendung von Fensterläden. Sie eignen sich bei mauerwerksmittigem Einbau der Fenster.

Material: Glasfaserbeton
Farbe: betongrau, wolkig
Oberfläche: glatt, Stirnflächen gesägt
Dämmmaterial: EPS 20 kg/m³
Ausführung: mit Ausklinkungen für Leibungselemente und Schrägschnitt für Fensterbank

GFB-Elément d'encadrement GMFL avec battue, profondeur de l'embrasure LT 301 – 400 mm

Les éléments d'encadrement en fibrobéton GMFL servent d'éléments décoratifs architecturaux en cas d'utilisation de volets de fenêtres. Conviennent pour la pose des fenêtres au milieu de la maçonnerie.

Matériau: Fibrobéton
Couleur: gris béton, nuageux
Surface: lisse, côtés latéraux sciée
Matériau isolant: EPS 20 kg/m³
Exécution: avec dégagements pour éléments d'embrasure et coupe oblique pour tablette de fenêtre

Breite Largeur B_{GE} mm	Dicke Epaisseur D_F mm	*Art.-Nr. No art.*	**EPS** *52xxxxx* Preis Prix CHF/m	**EPS** *54xxxxx* Preis Prix CHF/m	**SW** *57xxxxx* Preis Prix CHF/m	**GW** *67xxxxx* Preis Prix CHF/m
120	**60**	*xx03806*	**237.60**	**244.–**	**252.10**	**252.10**
120	**80**	*xx03808*	**238.90**	**245.40**	**253.40**	**253.40**
120	**100**	*xx03810*	**240.10**	**246.70**	**254.60**	**254.60**
120	**120**	*xx03812*	**241.40**	**248.10**	**255.90**	**255.90**
120	**140**	*xx03814*	**242.60**	**249.40**	**257.10**	**257.10**
120	**160**	*xx03816*	**243.90**	**250.80**	**258.40**	**258.40**
120	**180**	*xx03818*	**245.10**	**252.10**	**259.60**	**259.60**
120	**200**	*xx03820*	**246.40**	**253.50**	**260.90**	**260.90**
120	**220**	*xx03822*	**247.60**	**254.80**	**262.10**	**262.10**
120	**240**	*xx03824*	**248.90**	**256.20**	**263.40**	**263.40**
120	**260**	*xx03826*	**250.10**	**257.50**	**264.60**	**264.60**
120	**280**	*xx03828*	**251.40**	**258.90**	**265.90**	**265.90**
120	**300**	*xx03830*	**252.60**	**260.20**	**267.10**	**267.10**
150	**60**	*xx03906*	**240.30**	**246.70**	**254.80**	**254.80**
150	**80**	*xx03908*	**241.60**	**248.10**	**256.10**	**256.10**
150	**100**	*xx03910*	**242.80**	**249.40**	**257.30**	**257.30**
150	**120**	*xx03912*	**244.10**	**250.80**	**258.60**	**258.60**
150	**140**	*xx03914*	**245.30**	**252.10**	**259.80**	**259.80**
150	**160**	*xx03916*	**246.60**	**253.50**	**261.10**	**261.10**
150	**180**	*xx03918*	**247.80**	**254.80**	**262.30**	**262.30**
150	**200**	*xx03920*	**249.10**	**256.20**	**263.60**	**263.60**
150	**220**	*xx03922*	**250.30**	**257.50**	**264.80**	**264.80**
150	**240**	*xx03924*	**251.60**	**258.90**	**266.10**	**266.10**
150	**260**	*xx03926*	**252.80**	**260.20**	**267.30**	**267.30**
150	**280**	*xx03928*	**254.10**	**261.60**	**268.60**	**268.60**
150	**300**	*xx03930*	**255.30**	**262.90**	**269.80**	**269.80**

Produktegruppe 0504 — Groupe de produit 0504

Bestellformulare unter www.dosteba.ch
Formulaires de commande sur www.dosteba.ch

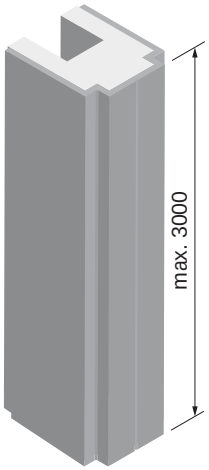

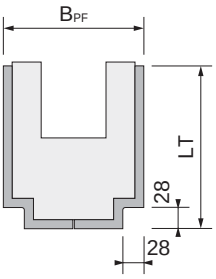

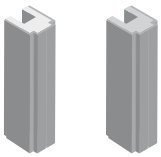

EPS weiss
EPS blanc

EPS grau
EPS gris

GFB-Mittelpfostenelement GMFL leibungstief

Ausführung: gefertigt aus 2 Gewändeelementen GMFL
Hinweis: Stossnaht ist sichtbar

GFB-Elément de meneau GMFL profondeur de l'embrasure

Exécution: confectionne avec 2 d'éléments d'encadrement GMFL
Remarque: joint apparent

Breite Largeur B_{PF} mm	Leibungstiefe Prof. de l'embrasure LT mm	*Art.-Nr.* *No art.*	**EPS** *52xxxxx* Preis Prix CHF/m	**EPS** *54xxxxx* Preis Prix CHF/m
80 – 160	– 300	*xx00161*	**350.70**	**368.80**
161 – 240	– 300	*xx00162*	**355.90**	**374.20**
241 – 356	– 300	*xx00163*	**361.10**	**379.60**
80 – 160	301 – 400	*xx00164*	**371.50**	**389.50**
161 – 240	301 – 400	*xx00165*	**376.70**	**394.90**
241 – 356	301 – 400	*xx00166*	**381.90**	**400.30**

Produktegruppe 0507 Groupe de produit 0507

Bestellformulare unter www.dosteba.ch
Formulaires de commande sur www.dosteba.ch

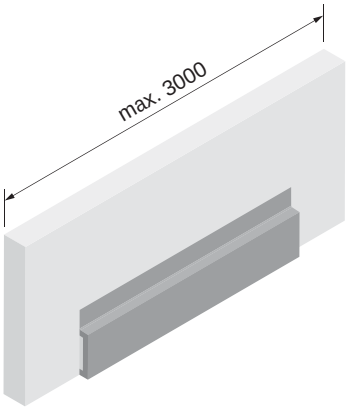

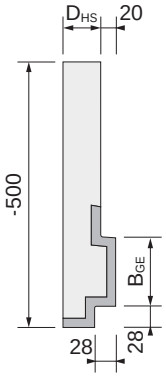

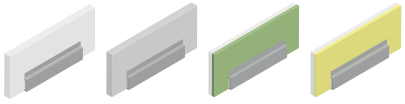

EPS weiss / EPS blanc | EPS grau / EPS gris | SW (EPS weiss) (EPS blanc) | GW (EPS weiss) (EPS blanc)

GFB-Gewändehohlsturzelement GMFH mit Falz

GFB-Elément de linteau creux GMFH avec battue

Beschichtung: Armierungsmörtel mit Gewebeeinbettung

Revêtement: Mortier d'armature avec enrobage de tissu

Breite Largeur B_{GE} mm	Dicke Epaisseur D_{HS} mm	*Art.-Nr. No art.*	**EPS** *52xxxxx* Preis Prix CHF/m	**EPS** *54xxxxx* Preis Prix CHF/m	**SW** *57xxxxx* Preis Prix CHF/m	**GW** *67xxxxx* Preis Prix CHF/m
60	**40**	*xx00251*	**248.40**	**261.50**	**273.30**	**273.30**
60	**50**	*xx00252*	**251.–**	**264.50**	**275.90**	**275.90**
60	**60**	*xx00253*	**253.60**	**267.50**	**278.50**	**278.50**
60	**70**	*xx00254*	**256.20**	**270.50**	**281.10**	**281.10**
60	**80**	*xx00255*	**258.80**	**273.50**	**283.70**	**283.70**
60	**90**	*xx00256*	**261.40**	**276.50**	**286.30**	**286.30**
60	**100**	*xx00257*	**264.–**	**279.50**	**288.90**	**288.90**
60	**120**	*xx00258*	**266.60**	**282.50**	**291.50**	**291.50**
60	**140**	*xx00259*	**269.20**	**285.50**	**294.10**	**294.10**
60	**160**	*xx00260*	**271.80**	**288.50**	**296.70**	**296.70**
60	**180**	*xx00261*	**274.40**	**291.50**	**299.30**	**299.30**
60	**200**	*xx00262*	**277.–**	**294.50**	**301.90**	**301.90**
90	**40**	*xx00271*	**251.10**	**264.20**	**276.–**	**276.–**
90	**50**	*xx00272*	**253.70**	**267.20**	**278.60**	**278.60**
90	**60**	*xx00273*	**256.30**	**270.20**	**281.20**	**281.20**
90	**70**	*xx00274*	**258.90**	**273.20**	**283.80**	**283.80**
90	**80**	*xx00275*	**261.50**	**276.20**	**286.40**	**286.40**
90	**90**	*xx00276*	**264.10**	**279.20**	**289.–**	**289.–**
90	**100**	*xx00277*	**266.70**	**282.20**	**291.60**	**291.60**
90	**120**	*xx00278*	**269.30**	**285.20**	**294.20**	**294.20**
90	**140**	*xx00279*	**271.90**	**288.20**	**296.80**	**296.80**
90	**160**	*xx00280*	**274.50**	**291.20**	**299.40**	**299.40**
90	**180**	*xx00281*	**277.10**	**294.20**	**302.–**	**302.–**
90	**200**	*xx00282*	**279.70**	**297.20**	**304.60**	**304.60**
120	**40**	*xx00351*	**264.10**	**277.20**	**289.–**	**289.–**
120	**50**	*xx00352*	**266.70**	**280.20**	**291.60**	**291.60**
120	**60**	*xx00353*	**269.30**	**283.20**	**294.20**	**294.20**
120	**70**	*xx00354*	**271.90**	**286.20**	**296.80**	**296.80**
120	**80**	*xx00355*	**274.50**	**289.20**	**299.40**	**299.40**
120	**90**	*xx00356*	**277.10**	**292.20**	**302.–**	**302.–**
120	**100**	*xx00357*	**279.70**	**295.20**	**304.60**	**304.60**
120	**120**	*xx00358*	**282.30**	**298.20**	**307.20**	**307.20**
120	**140**	*xx00359*	**284.90**	**301.20**	**309.80**	**309.80**
120	**160**	*xx00360*	**287.50**	**304.20**	**312.40**	**312.40**
120	**180**	*xx00361*	**290.10**	**307.20**	**315.–**	**315.–**
120	**200**	*xx00362*	**292.70**	**310.20**	**317.60**	**317.60**
150	**40**	*xx00371*	**266.80**	**279.90**	**291.70**	**291.70**
150	**50**	*xx00372*	**269.40**	**282.90**	**294.30**	**294.30**
150	**60**	*xx00373*	**272.–**	**285.90**	**296.90**	**296.90**
150	**70**	*xx00374*	**274.60**	**288.90**	**299.50**	**299.50**
150	**80**	*xx00375*	**277.20**	**291.90**	**302.10**	**302.10**
150	**90**	*xx00376*	**279.80**	**294.90**	**304.70**	**304.70**
150	**100**	*xx00377*	**282.40**	**297.90**	**307.30**	**307.30**
150	**120**	*xx00378*	**285.–**	**300.90**	**309.90**	**309.90**
150	**140**	*xx00379*	**287.60**	**303.90**	**312.50**	**312.50**
150	**160**	*xx00380*	**290.20**	**306.90**	**315.10**	**315.10**
150	**180**	*xx00381*	**292.80**	**309.90**	**317.70**	**317.70**
150	**200**	*xx00382*	**295.40**	**312.90**	**320.30**	**320.30**

Produktegruppe 0505 Groupe de produit 0505

Bestellformulare unter www.dosteba.ch
Formulaires de commande sur www.dosteba.ch

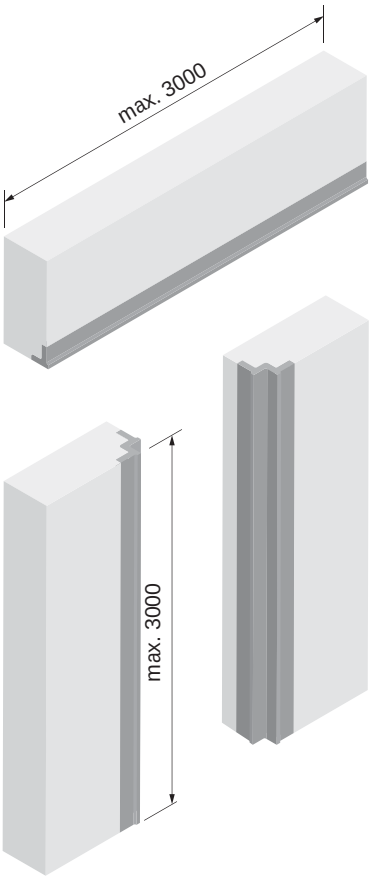

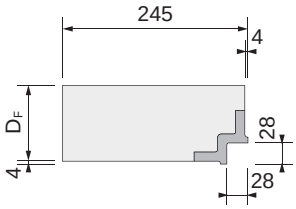

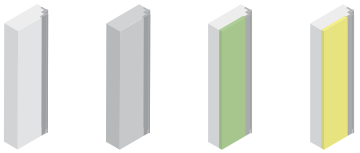

EPS weiss / EPS blanc — EPS grau / EPS gris — SW (EPS weiss) (EPS blanc) — GW (EPS weiss) (EPS blanc)

GFB-Falzelement GFEA mit Anputzrippe

GFB-Falzelemente GFEA dienen zur Ausbildung des Ladenfalzes bei Verwendung von Fensterläden.

Material: Glasfaserbeton
Farbe: betongrau, wolkig
Oberfläche: glatt, Stirnflächen gesägt
Dämmmaterial: EPS 20 kg/m³
Ausführung: mit Ausklinkungen für Leibungselemente und Schrägschnitt für Fensterbank

GFB-Elément de cadre GFEA avec nervure de crépissage

Les éléments de cadre en fibrobéton GFEA servent à réaliser la battue en cas d'utilisation de volets de fenêtres

Matériau: Fibrobéton
Couleur: gris béton, nuageux
Surface: lisse, côtés latéraux sciée
Matériau isolant: EPS 20 kg/m³
Exécution: avec dégagements pour éléments d'embrasure et coupe oblique pour tablette de fenêtre

Dicke Epaisseur D_F mm	*Art.-Nr.* *No art.*	**EPS** *52xxxxx* Preis Prix CHF/m	**EPS** *54xxxxx* Preis Prix CHF/m	**SW** *57xxxxx* Preis Prix CHF/m	**GW** *67xxxxx* Preis Prix CHF/m
60	*xx04006*	**102.70**	**109.10**	**119.80**	**119.80**
80	*xx04008*	**104.–**	**110.50**	**121.10**	**121.10**
100	*xx04010*	**105.20**	**111.80**	**122.30**	**122.30**
120	*xx04012*	**106.50**	**113.20**	**123.60**	**123.60**
140	*xx04014*	**107.70**	**114.50**	**124.80**	**124.80**
160	*xx04016*	**109.–**	**115.90**	**126.10**	**126.10**
180	*xx04018*	**110.20**	**117.20**	**127.30**	**127.30**
200	*xx04020*	**111.50**	**118.60**	**128.60**	**128.60**
220	*xx04022*	**112.70**	**119.90**	**129.80**	**129.80**
240	*xx04024*	**114.–**	**121.30**	**131.10**	**131.10**
260	*xx04026*	**115.20**	**122.60**	**132.30**	**132.30**
280	*xx04028*	**116.50**	**124.–**	**133.60**	**133.60**
300	*xx04030*	**117.70**	**125.30**	**134.80**	**134.80**

Produktegruppe 0501 — Groupe de produit 0501

Bestellformulare unter www.dosteba.ch
Formulaires de commande sur www.dosteba.ch

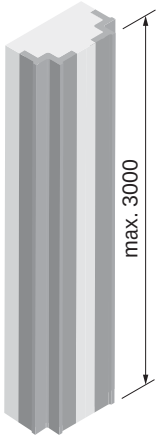

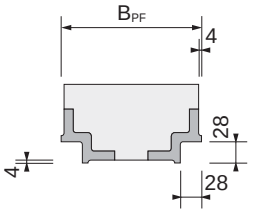

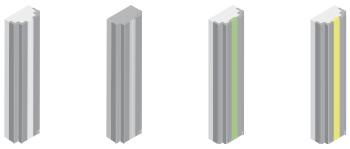

EPS weiss / EPS blanc | EPS grau / EPS gris | SW (EPS weiss) (EPS blanc) | GW (EPS weiss) (EPS blanc)

GFB-Mittelpfostenelement GFEA mit Anputzrippe

GFB-Elément de meneau GFEA avec nervure de crépissage

Ausführung: gefertigt aus 2 Falzelementen GFEA

Exécution: confectionne avec 2 d'éléments de cadre GFEA

Breite Largeur B_{PF} mm	*Art.-Nr.* *No art.*	**EPS** *52xxxxx* Preis Prix CHF/m	**EPS** *54xxxxx* Preis Prix CHF/m	**SW** *57xxxxx* Preis Prix CHF/m	**GW** *67xxxxx* Preis Prix CHF/m
80 – 160	*xx00451*	**272.40**	**289.50**	**297.–**	**297.–**
161 – 240	*xx00452*	**277.60**	**294.70**	**303.40**	**303.40**
241 – 356	*xx00453*	**282.80**	**299.90**	**309.80**	**309.80**

Produktegruppe 0515 Groupe de produit 0515

Bestellformulare unter www.dosteba.ch
Formulaires de commande sur www.dosteba.ch

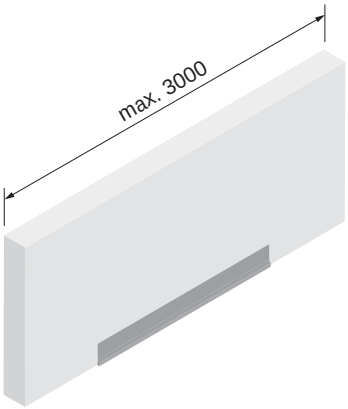

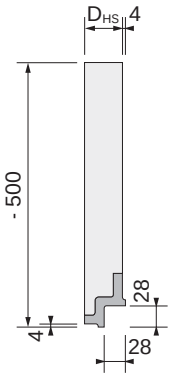

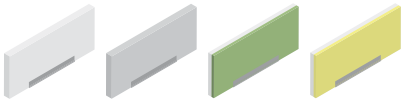

EPS weiss
EPS blanc

EPS grau
EPS gris

SW
(EPS weiss)
(EPS blanc)

GW
(EPS weiss)
(EPS blanc)

GFB-Falzhohlsturzelement GFEH mit Anputzrippe

GFB-Elément de linteau creux avec battue GFEH et nervure de crépissage

Beschichtung: Armierungsmörtel mit Gewebeeinbettung

Revêtement: Mortier d'armature avec enrobage de tissu

Dicke Epaisseur D_{HS} mm	*Art.-Nr.* *No art.*	**EPS** *52xxxxx* Preis Prix CHF/m	**EPS** *54xxxxx* Preis Prix CHF/m	**SW** *57xxxxx* Preis Prix CHF/m	**GW** *67xxxxx* Preis Prix CHF/m
40	*xx00461*	**205.10**	**218.10**	**232.60**	**232.60**
50	*xx00462*	**207.70**	**221.10**	**235.20**	**235.20**
60	*xx00463*	**210.30**	**224.10**	**237.80**	**237.80**
70	*xx00464*	**212.90**	**227.10**	**240.40**	**240.40**
80	*xx00465*	**215.50**	**230.10**	**243.–**	**243.–**
90	*xx00466*	**218.10**	**233.10**	**245.60**	**245.60**
100	*xx00467*	**220.70**	**236.10**	**248.20**	**248.20**
120	*xx00468*	**223.30**	**239.10**	**250.80**	**250.80**
140	*xx00469*	**225.90**	**242.10**	**253.40**	**253.40**
160	*xx00470*	**228.50**	**245.10**	**256.–**	**256.–**
180	*xx00471*	**231.10**	**248.10**	**258.60**	**258.60**
200	*xx00472*	**233.70**	**251.10**	**261.20**	**261.20**

Produktegruppe 0514 Groupe de produit 0514

Bestellformulare unter www.dosteba.ch
Formulaires de commande sur www.dosteba.ch

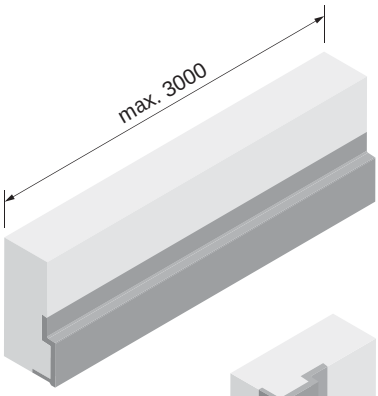

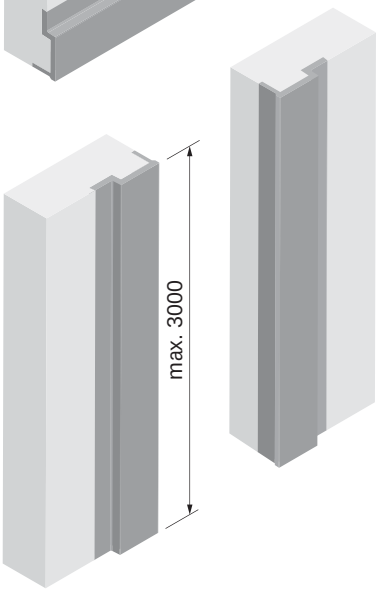

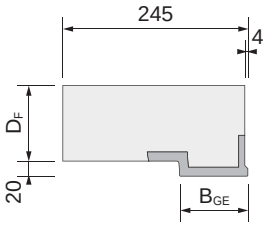

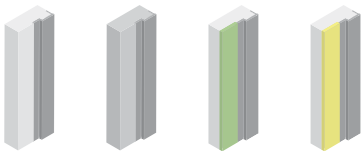

EPS weiss / EPS blanc — EPS grau / EPS gris — SW (EPS weiss) (EPS blanc) — GW (EPS weiss) (EPS blanc)

GFB-Gewändeelement GOFA ohne Falz, mit Anputzrippe

GFB-Gewändeelemente GOFA dienen als architektonische Gestaltungselemente. Sie eignen sich bei Sanierungen.

GFB-Elément d'encadrement GOFA sans battue, avec nervure de crépissage

Les éléments d'encadrement en fibrobéton GFOA servent d'éléments décoratifs architecturaux. Conviennent pour les rénovations.

Material:	Glasfaserbeton
Farbe:	betongrau, wolkig
Oberfläche:	glatt, Stirnflächen gesägt
Dämmmaterial:	EPS 20 kg/m³
Ausführung:	mit Schrägschnitt für Fensterbank

Matériau:	Fibrobéton
Couleur:	gris béton, nuageux
Surface:	lisse, côtés latéraux sciée
Matériau isolant:	EPS 20 kg/m³
Exécution:	avec coupe oblique pour tablette de fenêtre

Breite Largeur B_{GE} mm	Dicke Epaisseur D_F mm	*Art.-Nr. No art.*	**EPS** *52xxxxx* Preis Prix CHF/m	**EPS** *54xxxxx* Preis Prix CHF/m	**SW** *57xxxxx* Preis Prix CHF/m	**GW** *67xxxxx* Preis Prix CHF/m
60	**60**	*xx04106*	**142.60**	**149.10**	**157.20**	**157.20**
60	**80**	*xx04108*	**143.90**	**150.50**	**158.50**	**158.50**
60	**100**	*xx04110*	**145.10**	**151.80**	**159.70**	**159.70**
60	**120**	*xx04112*	**146.40**	**153.20**	**161.–**	**161.–**
60	**140**	*xx04114*	**147.60**	**154.50**	**162.20**	**162.20**
60	**160**	*xx04116*	**148.90**	**155.90**	**163.50**	**163.50**
60	**180**	*xx04118*	**150.10**	**157.20**	**164.70**	**164.70**
60	**200**	*xx04120*	**151.40**	**158.60**	**166.–**	**166.–**
60	**220**	*xx04122*	**152.60**	**159.90**	**167.20**	**167.20**
60	**240**	*xx04124*	**153.90**	**161.30**	**168.50**	**168.50**
60	**260**	*xx04126*	**155.10**	**162.60**	**169.70**	**169.70**
60	**280**	*xx04128*	**156.40**	**164.–**	**171.–**	**171.–**
60	**300**	*xx04130*	**157.60**	**165.30**	**172.20**	**172.20**
90	**60**	*xx04206*	**145.30**	**151.80**	**159.90**	**159.90**
90	**80**	*xx04208*	**146.60**	**153.20**	**161.20**	**161.20**
90	**100**	*xx04210*	**147.80**	**154.50**	**162.40**	**162.40**
90	**120**	*xx04212*	**149.10**	**155.90**	**163.70**	**163.70**
90	**140**	*xx04214*	**150.30**	**157.20**	**164.90**	**164.90**
90	**160**	*xx04216*	**151.60**	**158.60**	**166.20**	**166.20**
90	**180**	*xx04218*	**152.80**	**159.90**	**167.40**	**167.40**
90	**200**	*xx04220*	**154.10**	**161.30**	**168.70**	**168.70**
90	**220**	*xx04222*	**155.30**	**162.60**	**169.90**	**169.90**
90	**240**	*xx04224*	**156.60**	**164.–**	**171.20**	**171.20**
90	**260**	*xx04226*	**157.80**	**165.30**	**172.40**	**172.40**
90	**280**	*xx04228*	**159.10**	**166.70**	**173.70**	**173.70**
90	**300**	*xx04230*	**160.30**	**168.–**	**174.90**	**174.90**

Produktegruppe 0508 — Groupe de produit 0508

Bestellformulare unter www.dosteba.ch
Formulaires de commande sur www.dosteba.ch

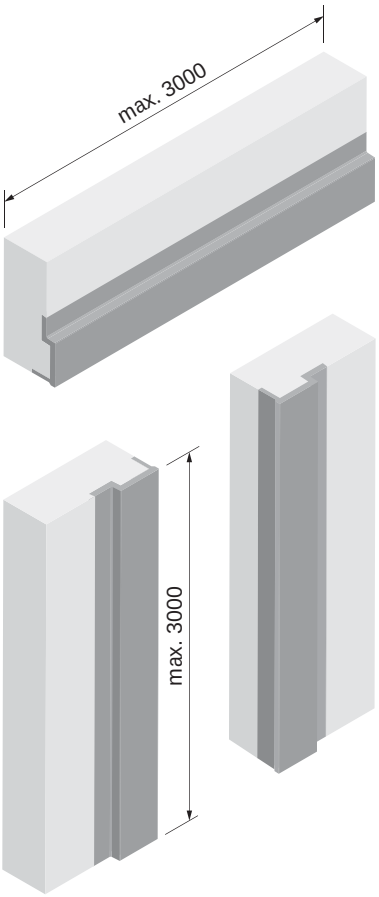

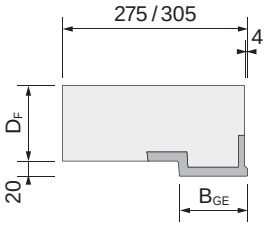

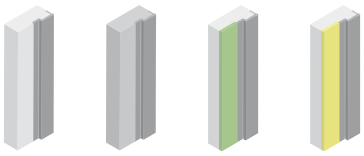

EPS weiss / EPS blanc — EPS grau / EPS gris — SW (EPS weiss) (EPS blanc) — GW (EPS weiss) (EPS blanc)

GFB-Gewändeelement GOFA ohne Falz, mit Anputzrippe

GFB-Gewändeelemente GOFA dienen als architektonische Gestaltungselemente. Sie eignen sich bei Sanierungen.

GFB-Elément d'encadrement GOFA sans battue, avec nervure de crépissage

Les éléments d'encadrement en fibrobéton GFOA servent d'éléments décoratifs architecturaux. Conviennent pour les rénovations.

Material:	Glasfaserbeton
Farbe:	betongrau, wolkig
Oberfläche:	glatt, Stirnflächen gesägt
Dämmmaterial:	EPS 20 kg/m³
Ausführung:	mit Schrägschnitt für Fensterbank

Matériau:	Fibrobéton
Couleur:	gris béton, nuageux
Surface:	lisse, côtés latéraux sciée
Matériau isolant:	EPS 20 kg/m³
Exécution:	avec coupe oblique pour tablette de fenêtre

Breite Largeur B_{GE} mm	Dicke Epaisseur D_F mm	*Art.-Nr. No art.*	**EPS** *52xxxxx* Preis Prix CHF/m	**EPS** *54xxxxx* Preis Prix CHF/m	**SW** *57xxxxx* Preis Prix CHF/m	**GW** *67xxxxx* Preis Prix CHF/m
120	**60**	*xx04306*	**158.20**	**164.70**	**172.80**	**172.80**
120	**80**	*xx04308*	**159.50**	**166.10**	**174.10**	**174.10**
120	**100**	*xx04310*	**160.70**	**167.40**	**175.30**	**175.30**
120	**120**	*xx04312*	**162.–**	**168.80**	**176.60**	**176.60**
120	**140**	*xx04314*	**163.20**	**170.10**	**177.80**	**177.80**
120	**160**	*xx04316*	**164.50**	**171.50**	**179.10**	**179.10**
120	**180**	*xx04318*	**165.70**	**172.80**	**180.30**	**180.30**
120	**200**	*xx04320*	**167.–**	**174.20**	**181.60**	**181.60**
120	**220**	*xx04322*	**168.20**	**175.50**	**182.80**	**182.80**
120	**240**	*xx04324*	**169.50**	**176.90**	**184.10**	**184.10**
120	**260**	*xx04326*	**170.70**	**178.20**	**185.30**	**185.30**
120	**280**	*xx04328*	**172.–**	**179.60**	**186.60**	**186.60**
120	**300**	*xx04330*	**173.20**	**180.90**	**187.80**	**187.80**
150	**60**	*xx04406*	**160.90**	**167.40**	**175.50**	**175.50**
150	**80**	*xx04408*	**162.20**	**168.80**	**176.80**	**176.80**
150	**100**	*xx04410*	**163.40**	**170.10**	**178.–**	**178.–**
150	**120**	*xx04412*	**164.70**	**171.50**	**179.30**	**179.30**
150	**140**	*xx04414*	**165.90**	**172.80**	**180.50**	**180.50**
150	**160**	*xx04416*	**167.20**	**174.20**	**181.80**	**181.80**
150	**180**	*xx04418*	**168.40**	**175.50**	**183.–**	**183.–**
150	**200**	*xx04420*	**169.70**	**176.90**	**184.30**	**184.30**
150	**220**	*xx04422*	**170.90**	**178.20**	**185.50**	**185.50**
150	**240**	*xx04424*	**172.20**	**179.60**	**186.80**	**186.80**
150	**260**	*xx04426*	**173.40**	**180.90**	**188.–**	**188.–**
150	**280**	*xx04428*	**174.70**	**182.30**	**189.30**	**189.30**
150	**300**	*xx04430*	**175.90**	**183.60**	**190.50**	**190.50**

Produktegruppe 0508 — Groupe de produit 0508

Bestellformulare unter www.dosteba.ch
Formulaires de commande sur www.dosteba.ch

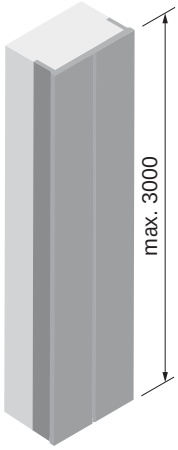

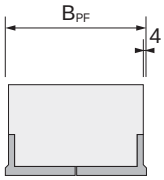

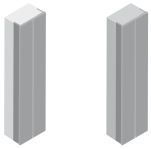

EPS weiss
EPS blanc

EPS grau
EPS gris

GFB-Mittelpfostenelement GOFA mit Anputzrippe

GFB-Elément de meneau GOFA avec nervure de crépissage

Ausführung: gefertigt aus 2 Gewändeelementen GOFA
Hinweis: Stossnaht ist sichtbar

Exécution: confectionne avec 2 d'éléments d'encadrement GOFA
Remarque: joint apparent

Breite Largeur B_{PF} mm	*Art.-Nr.* *No art.*	**EPS** *52xxxxx* Preis Prix CHF/m	**EPS** *54xxxxx* Preis Prix CHF/m
80 – 160	*xx00551*	**322.20**	**338.20**
161 – 240	*xx00552*	**327.40**	**343.60**
241 – 300	*xx00553*	**332.60**	**349.–**

Produktegruppe 0512

Groupe de produit 0512

Bestellformulare unter www.dosteba.ch
Formulaires de commande sur www.dosteba.ch

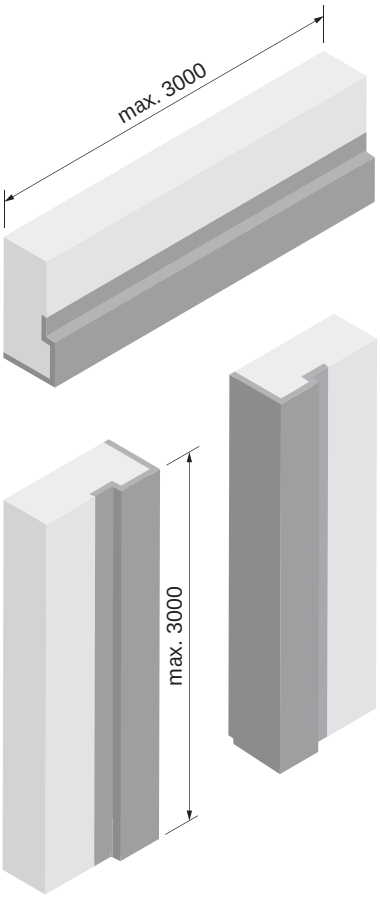

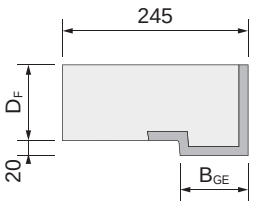

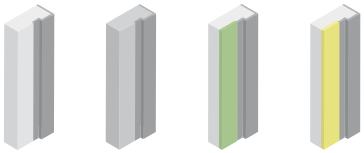

EPS weiss / EPS blanc — EPS grau / EPS gris — SW (EPS weiss) (EPS blanc) — GW (EPS weiss) (EPS blanc)

GFB-Gewändeelement GOFD ohne Falz, dämmplattendick

GFB-Gewändeelemente GOFD dienen als architektonische Gestaltungselemente. Sie eignen sich bei mauerwerksbündigem Einbau der Fenster.

Material: Glasfaserbeton
Farbe: betongrau, wolkig
Oberfläche: glatt, Stirnflächen gesägt
Dämmmaterial: EPS 20 kg/m³
Ausführung: mit Schrägschnitt für Fensterbank

GFB-Elément d'encadrement GOFD sans battue, à fleur du panneau

Les éléments d'encadrement en fibrobéton GOFD servent d'éléments décoratifs architecturaux. Conviennent pour la pose des fenêtres à fleur de la maçonnerie.

Matériau: Fibrobéton
Couleur: gris béton, nuageux
Surface: lisse, côtés latéraux sciée
Matériau isolant: EPS 20 kg/m³
Exécution: avec coupe oblique pour tablette de fenêtre

Breite Largeur B_{GE} mm	Dicke Epaisseur D_F mm	*Art.-Nr. No art.*	**EPS** *52xxxxx* Preis Prix CHF/m	**EPS** *54xxxxx* Preis Prix CHF/m	**SW** *57xxxxx* Preis Prix CHF/m	**GW** *67xxxxx* Preis Prix CHF/m
60	**60**	*xx04506*	**163.20**	**169.60**	**177.70**	**177.70**
60	**80**	*xx04508*	**164.50**	**171.–**	**179.–**	**179.–**
60	**100**	*xx04510*	**165.70**	**172.30**	**180.20**	**180.20**
60	**120**	*xx04512*	**167.–**	**173.70**	**181.50**	**181.50**
60	**140**	*xx04514*	**168.20**	**175.–**	**182.70**	**182.70**
60	**160**	*xx04516*	**169.50**	**176.40**	**184.–**	**184.–**
60	**180**	*xx04518*	**170.70**	**177.70**	**185.20**	**185.20**
60	**200**	*xx04520*	**172.–**	**179.10**	**186.50**	**186.50**
60	**220**	*xx04522*	**173.20**	**180.40**	**187.70**	**187.70**
60	**240**	*xx04524*	**174.50**	**181.80**	**189.–**	**189.–**
60	**260**	*xx04526*	**175.70**	**183.10**	**190.20**	**190.20**
60	**280**	*xx04528*	**177.–**	**184.50**	**191.50**	**191.50**
60	**300**	*xx04530*	**178.20**	**185.80**	**192.70**	**192.70**
90	**60**	*xx04606*	**165.90**	**172.30**	**180.40**	**180.40**
90	**80**	*xx04608*	**167.20**	**173.70**	**181.70**	**181.70**
90	**100**	*xx04610*	**168.40**	**175.–**	**182.90**	**182.90**
90	**120**	*xx04612*	**169.70**	**176.40**	**184.20**	**184.20**
90	**140**	*xx04614*	**170.90**	**177.70**	**185.40**	**185.40**
90	**160**	*xx04616*	**172.20**	**179.10**	**186.70**	**186.70**
90	**180**	*xx04618*	**173.40**	**180.40**	**187.90**	**187.90**
90	**200**	*xx04620*	**174.70**	**181.80**	**189.20**	**189.20**
90	**220**	*xx04622*	**175.90**	**183.10**	**190.40**	**190.40**
90	**240**	*xx04624*	**177.20**	**184.50**	**191.70**	**191.70**
90	**260**	*xx04626*	**178.40**	**185.80**	**192.90**	**192.90**
90	**280**	*xx04628*	**179.70**	**187.20**	**194.20**	**194.20**
90	**300**	*xx04630*	**180.90**	**188.50**	**195.40**	**195.40**

Produktegruppe 0509 — Groupe de produit 0509

Bestellformulare unter www.dosteba.ch
Formulaires de commande sur www.dosteba.ch

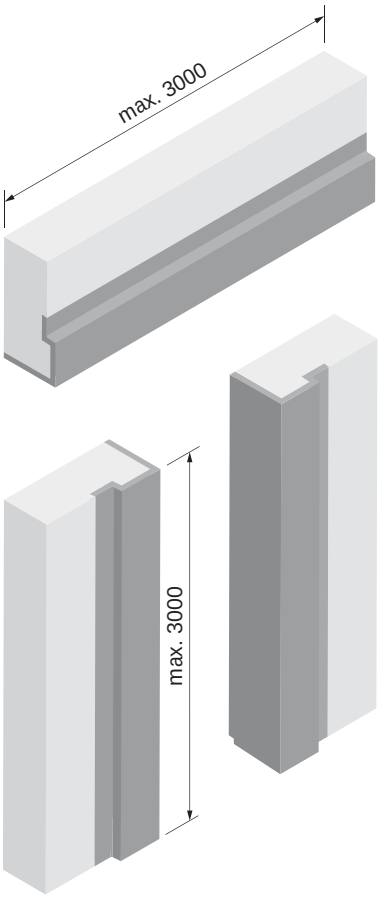

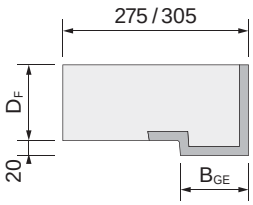

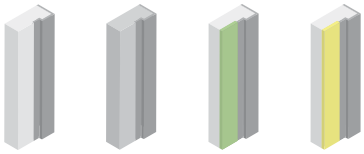

EPS weiss / EPS blanc — EPS grau / EPS gris — SW (EPS weiss) (EPS blanc) — GW (EPS weiss) (EPS blanc)

GFB-Gewändeelement GOFD ohne Falz, dämmplattendick

GFB-Gewändeelemente GOFD dienen als architektonische Gestaltungselemente. Sie eignen sich bei mauerwerksbündigem Einbau der Fenster.

Material:	Glasfaserbeton
Farbe:	betongrau, wolkig
Oberfläche:	glatt, Stirnflächen gesägt
Dämmmaterial:	EPS 20 kg/m³
Ausführung:	mit Schrägschnitt für Fensterbank

GFB-Elément d'encadrement GOFD sans battue, à fleur du panneau

Les éléments d'encadrement en fibrobéton GOFD servent d'éléments décoratifs architecturaux. Conviennent pour la pose des fenêtres à fleur de la maçonnerie.

Matériau:	Fibrobéton
Couleur:	gris béton, nuageux
Surface:	lisse, côtés latéraux sciée
Matériau isolant:	EPS 20 kg/m³
Exécution:	avec coupe oblique pour tablette de fenêtre

Breite Largeur B_{GE} mm	Dicke Epaisseur D_F mm	*Art.-Nr. No art.*	**EPS** *52xxxxx* Preis Prix CHF/m	**EPS** *54xxxxx* Preis Prix CHF/m	**SW** *57xxxxx* Preis Prix CHF/m	**GW** *67xxxxx* Preis Prix CHF/m
120	**60**	*xx04706*	**178.80**	**185.20**	**193.30**	**193.30**
120	**80**	*xx04708*	**180.10**	**186.60**	**194.60**	**194.60**
120	**100**	*xx04710*	**181.30**	**187.90**	**195.80**	**195.80**
120	**120**	*xx04712*	**182.60**	**189.30**	**197.10**	**197.10**
120	**140**	*xx04714*	**183.80**	**190.60**	**198.30**	**198.30**
120	**160**	*xx04716*	**185.10**	**192.–**	**199.60**	**199.60**
120	**180**	*xx04718*	**186.30**	**193.30**	**200.80**	**200.80**
120	**200**	*xx04720*	**187.60**	**194.70**	**202.10**	**202.10**
120	**220**	*xx04722*	**188.80**	**196.–**	**203.30**	**203.30**
120	**240**	*xx04724*	**190.10**	**197.40**	**204.60**	**204.60**
120	**260**	*xx04726*	**191.30**	**198.70**	**205.80**	**205.80**
120	**280**	*xx04728*	**192.60**	**200.10**	**207.10**	**207.10**
120	**300**	*xx04730*	**193.80**	**201.40**	**208.30**	**208.30**
150	**60**	*xx04806*	**181.50**	**187.90**	**196.–**	**196.–**
150	**80**	*xx04808*	**182.80**	**189.30**	**197.30**	**197.30**
150	**100**	*xx04810*	**184.–**	**190.60**	**198.50**	**198.50**
150	**120**	*xx04812*	**185.30**	**192.–**	**199.80**	**199.80**
150	**140**	*xx04814*	**186.50**	**193.30**	**201.–**	**201.–**
150	**160**	*xx04816*	**187.80**	**194.70**	**202.30**	**202.30**
150	**180**	*xx04818*	**189.–**	**196.–**	**203.50**	**203.50**
150	**200**	*xx04820*	**190.30**	**197.40**	**204.80**	**204.80**
150	**220**	*xx04822*	**191.50**	**198.70**	**206.–**	**206.–**
150	**240**	*xx04824*	**192.80**	**200.10**	**207.30**	**207.30**
150	**260**	*xx04826*	**194.–**	**201.40**	**208.50**	**208.50**
150	**280**	*xx04828*	**195.30**	**202.80**	**209.80**	**209.80**
150	**300**	*xx04830*	**196.50**	**204.10**	**211.–**	**211.–**

Produktegruppe 0509 — Groupe de produit 0509

Bestellformulare unter www.dosteba.ch
Formulaires de commande sur www.dosteba.ch

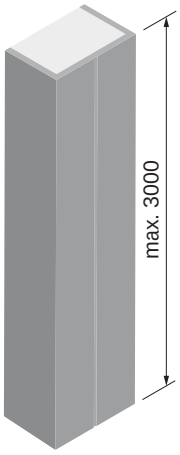

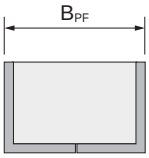

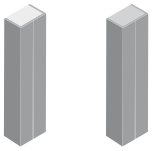

EPS weiss
EPS blanc

EPS grau
EPS gris

GFB-Mittelpfostenelement GOFD dämmplattendick

Ausführung: gefertigt aus 2 Gewändeelementen GOFD
Hinweis: Stossnaht ist sichtbar

GFB-Elément de meneau GOFD à fleur du panneau

Exécution: confectionne avec 2 d'éléments d'encadrement GOFD
Remarque: joint apparent

Breite Largeur B_{PF} mm	*Art.-Nr.* *No art.*	**EPS** *52xxxxx* Preis Prix CHF/m	**EPS** *54xxxxx* Preis Prix CHF/m
80 – 160	*xx00556*	**334.70**	**351.70**
161 – 240	*xx00557*	**339.90**	**357.10**
241 – 300	*xx00558*	**345.10**	**362.50**

Produktegruppe 0517 Groupe de produit 0517

Bestellformulare unter www.dosteba.ch
Formulaires de commande sur www.dosteba.ch

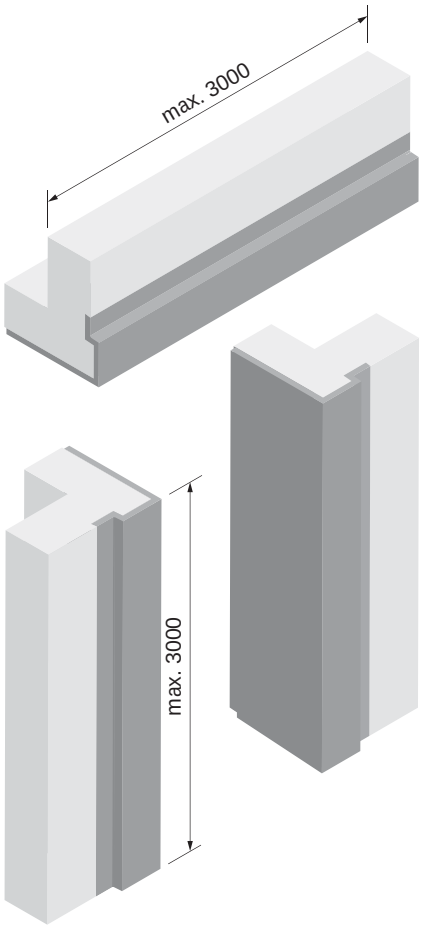

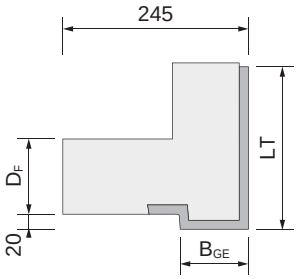

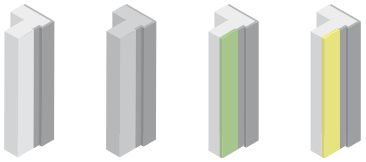

EPS weiss / EPS blanc | EPS grau / EPS gris | SW (EPS weiss) (EPS blanc) | GW (EPS weiss) (EPS blanc)

GFB-Gewändeelement GOFL ohne Falz, leibungstief LT – 300 mm

GFB-Gewändeelemente GOFL dienen als architektonische Gestaltungselemente. Sie eignen sich bei mauerwerksmittigem Einbau der Fenster.

Material: Glasfaserbeton
Farbe: betongrau, wolkig
Oberfläche: glatt, Stirnflächen gesägt
Dämmmaterial: EPS 20 kg/m³
Ausführung: mit Ausklinkungen beim Sturz und Schrägschnitt für Fensterbank

GFB-Elément d'encadrement GOFL sans battue, profondeur de l'embrasure LT – 300 mm

Les éléments d'encadrement en fibrobéton GOFL servent d'éléments décoratifs architecturaux. Conviennent pour la pose des fenêtres au milieu de la maçonnerie.

Matériau: Fibrobéton
Couleur: gris béton, nuageux
Surface: lisse, côtés latéraux sciée
Matériau isolant: EPS 20 kg/m³
Exécution: avec dégagements pour linteaux et coupe oblique pour tablette de fenêtre

Breite Largeur B_{GE} mm	Dicke Epaisseur D_F mm	*Art.-Nr. No art.*	**EPS** *52xxxxx* Preis Prix CHF/m	**EPS** *54xxxxx* Preis Prix CHF/m	**SW** *57xxxxx* Preis Prix CHF/m	**GW** *67xxxxx* Preis Prix CHF/m
60	**60**	*xx04906*	**208.–**	**214.40**	**222.50**	**222.50**
60	**80**	*xx04908*	**209.30**	**215.80**	**223.80**	**223.80**
60	**100**	*xx04910*	**210.50**	**217.10**	**225.–**	**225.–**
60	**120**	*xx04912*	**211.80**	**218.50**	**226.30**	**226.30**
60	**140**	*xx04914*	**213.–**	**219.80**	**227.50**	**227.50**
60	**160**	*xx04916*	**214.30**	**221.20**	**228.80**	**228.80**
60	**180**	*xx04918*	**215.50**	**222.50**	**230.–**	**230.–**
60	**200**	*xx04920*	**216.80**	**223.90**	**231.30**	**231.30**
60	**220**	*xx04922*	**218.–**	**225.20**	**232.50**	**232.50**
60	**240**	*xx04924*	**219.30**	**226.60**	**233.80**	**233.80**
60	**260**	*xx04926*	**220.50**	**227.90**	**235.–**	**235.–**
60	**280**	*xx04928*	**221.80**	**229.30**	**236.30**	**236.30**
60	**300**	*xx04930*	**223.–**	**230.60**	**237.50**	**237.50**
90	**60**	*xx05006*	**210.70**	**217.10**	**225.20**	**225.20**
90	**80**	*xx05008*	**212.–**	**218.50**	**226.50**	**226.50**
90	**100**	*xx05010*	**213.20**	**219.80**	**227.70**	**227.70**
90	**120**	*xx05012*	**214.50**	**221.20**	**229.–**	**229.–**
90	**140**	*xx05014*	**215.70**	**222.50**	**230.20**	**230.20**
90	**160**	*xx05016*	**217.–**	**223.90**	**231.50**	**231.50**
90	**180**	*xx05018*	**218.20**	**225.20**	**232.70**	**232.70**
90	**200**	*xx05020*	**219.50**	**226.60**	**234.–**	**234.–**
90	**220**	*xx05022*	**220.70**	**227.90**	**235.20**	**235.20**
90	**240**	*xx05024*	**222.–**	**229.30**	**236.50**	**236.50**
90	**260**	*xx05026*	**223.20**	**230.60**	**237.70**	**237.70**
90	**280**	*xx05028*	**224.50**	**232.–**	**239.–**	**239.–**
90	**300**	*xx05030*	**225.70**	**233.30**	**240.20**	**240.20**

Produktegruppe 0510 Groupe de produit 0510

Bestellformulare unter www.dosteba.ch
Formulaires de commande sur www.dosteba.ch

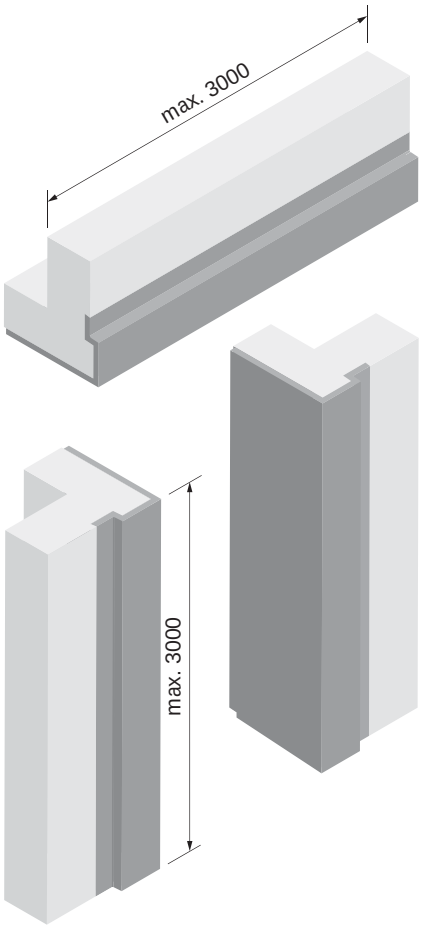

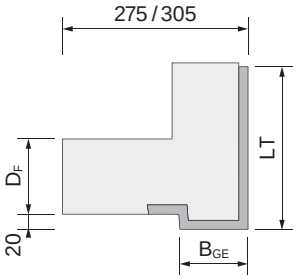

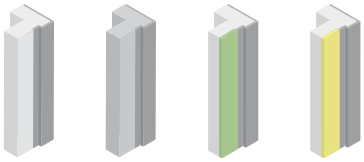

EPS weiss / EPS blanc | EPS grau / EPS gris | SW (EPS weiss) (EPS blanc) | GW (EPS weiss) (EPS blanc)

GFB-Gewändeelement GOFL ohne Falz, leibungstief LT – 300 mm

GFB-Gewändeelemente GOFL dienen als architektonische Gestaltungselemente. Sie eignen sich bei mauerwerksmittigem Einbau der Fenster.

Material:	Glasfaserbeton
Farbe:	betongrau, wolkig
Oberfläche:	glatt, Stirnflächen gesägt
Dämmmaterial:	EPS 20 kg/m³
Ausführung:	mit Ausklinkungen beim Sturz und Schrägschnitt für Fensterbank

GFB-Elément d'encadrement GOFL sans battue, profondeur de l'embrasure LT – 300 mm

Les éléments d'encadrement en fibrobéton GOFL servent d'éléments décoratifs architecturaux. Conviennent pour la pose des fenêtres au milieu de la maçonnerie.

Matériau:	Fibrobéton
Couleur:	gris béton, nuageux
Surface:	lisse, côtés latéraux sciée
Matériau isolant:	EPS 20 kg/m³
Exécution:	avec dégagements pour linteaux et coupe oblique pour tablette de fenêtre

Breite Largeur B_{GE} mm	Dicke Epaisseur D_F mm	*Art.-Nr. No art.*	**EPS** *52xxxxx* Preis Prix CHF/m	**EPS** *54xxxxx* Preis Prix CHF/m	**SW** *57xxxxx* Preis Prix CHF/m	**GW** *67xxxxx* Preis Prix CHF/m
120	**60**	*xx05106*	**223.60**	**230.–**	**238.10**	**238.10**
120	**80**	*xx05108*	**224.90**	**231.40**	**239.40**	**239.40**
120	**100**	*xx05110*	**226.10**	**232.70**	**240.60**	**240.60**
120	**120**	*xx05112*	**227.40**	**234.10**	**241.90**	**241.90**
120	**140**	*xx05114*	**228.60**	**235.40**	**243.10**	**243.10**
120	**160**	*xx05116*	**229.90**	**236.80**	**244.40**	**244.40**
120	**180**	*xx05118*	**231.10**	**238.10**	**245.60**	**245.60**
120	**200**	*xx05120*	**232.40**	**239.50**	**246.90**	**246.90**
120	**220**	*xx05122*	**233.60**	**240.80**	**248.10**	**248.10**
120	**240**	*xx05124*	**234.90**	**242.20**	**249.40**	**249.40**
120	**260**	*xx05126*	**236.10**	**243.50**	**250.60**	**250.60**
120	**280**	*xx05128*	**237.40**	**244.90**	**251.90**	**251.90**
120	**300**	*xx05130*	**238.60**	**246.20**	**253.10**	**253.10**
150	**60**	*xx05206*	**226.30**	**232.70**	**240.80**	**240.80**
150	**80**	*xx05208*	**227.60**	**234.10**	**242.10**	**242.10**
150	**100**	*xx05210*	**228.80**	**235.40**	**243.30**	**243.30**
150	**120**	*xx05212*	**230.10**	**236.80**	**244.60**	**244.60**
150	**140**	*xx05214*	**231.30**	**238.10**	**245.80**	**245.80**
150	**160**	*xx05216*	**232.60**	**239.50**	**247.10**	**247.10**
150	**180**	*xx05218*	**233.80**	**240.80**	**248.30**	**248.30**
150	**200**	*xx05220*	**235.10**	**242.20**	**249.60**	**249.60**
150	**220**	*xx05222*	**236.30**	**243.50**	**250.80**	**250.80**
150	**240**	*xx05224*	**237.60**	**244.90**	**252.10**	**252.10**
150	**260**	*xx05226*	**238.80**	**246.20**	**253.30**	**253.30**
150	**280**	*xx05228*	**240.10**	**247.60**	**254.60**	**254.60**
150	**300**	*xx05230*	**241.30**	**248.90**	**255.80**	**255.80**

Produktegruppe 0510 Groupe de produit 0510

Bestellformulare unter www.dosteba.ch
Formulaires de commande sur www.dosteba.ch

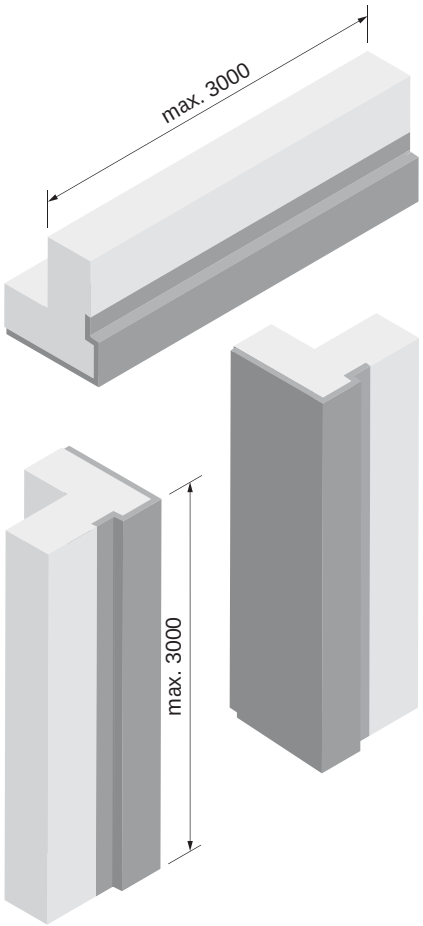

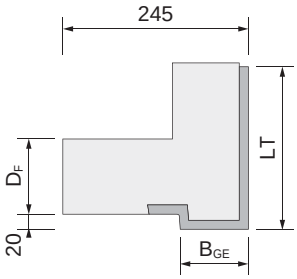

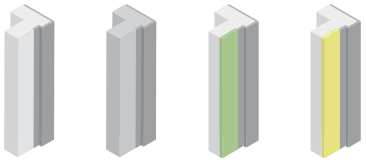

EPS weiss / EPS blanc | EPS grau / EPS gris | SW (EPS weiss) (EPS blanc) | GW (EPS weiss) (EPS blanc)

GFB-Gewändeelement GOFL ohne Falz, leibungstief LT 301 – 400 mm

GFB-Gewändeelemente GOFL dienen als architektonische Gestaltungselemente. Sie eignen sich bei mauerwerksmittigem Einbau der Fenster.

Material: Glasfaserbeton
Farbe: betongrau, wolkig
Oberfläche: glatt, Stirnflächen gesägt
Dämmmaterial: EPS 20 kg/m³
Ausführung: mit Ausklinkungen beim Sturz und Schrägschnitt für Fensterbank

GFB-Elément d'encadrement GOFL sans battue, profondeur de l'embrasure LT 301 – 400 mm

Les éléments d'encadrement en fibrobéton GOFL servent d'éléments décoratifs architecturaux. Conviennent pour la pose des fenêtres au milieu de la maçonnerie.

Matériau: Fibrobéton
Couleur: gris béton, nuageux
Surface: lisse, côtés latéraux sciée
Matériau isolant: EPS 20 kg/m³
Exécution: avec dégagements pour linteaux et coupe oblique pour tablette de fenêtre

Breite Largeur B_{GE} mm	Dicke Epaisseur D_F mm	*Art.-Nr. No art.*	**EPS** *52xxxxx* Preis Prix CHF/m	**EPS** *54xxxxx* Preis Prix CHF/m	**SW** *57xxxxx* Preis Prix CHF/m	**GW** *67xxxxx* Preis Prix CHF/m
60	**60**	*xx05306*	**218.40**	**224.80**	**232.90**	**232.90**
60	**80**	*xx05308*	**219.70**	**226.20**	**234.20**	**234.20**
60	**100**	*xx05310*	**220.90**	**227.50**	**235.40**	**235.40**
60	**120**	*xx05312*	**222.20**	**228.90**	**236.70**	**236.70**
60	**140**	*xx05314*	**223.40**	**230.20**	**237.90**	**237.90**
60	**160**	*xx05316*	**224.70**	**231.60**	**239.20**	**239.20**
60	**180**	*xx05318*	**225.90**	**232.90**	**240.40**	**240.40**
60	**200**	*xx05320*	**227.20**	**234.30**	**241.70**	**241.70**
60	**220**	*xx05322*	**228.40**	**235.60**	**242.90**	**242.90**
60	**240**	*xx05324*	**229.70**	**237.–**	**244.20**	**244.20**
60	**260**	*xx05326*	**230.90**	**238.30**	**245.40**	**245.40**
60	**280**	*xx05328*	**232.20**	**239.70**	**246.70**	**246.70**
60	**300**	*xx05330*	**233.40**	**241.–**	**247.90**	**247.90**
90	**60**	*xx05406*	**221.10**	**227.50**	**235.60**	**235.60**
90	**80**	*xx05408*	**222.40**	**228.90**	**236.90**	**236.90**
90	**100**	*xx05410*	**223.60**	**230.20**	**238.10**	**238.10**
90	**120**	*xx05412*	**224.90**	**231.60**	**239.40**	**239.40**
90	**140**	*xx05414*	**226.10**	**232.90**	**240.60**	**240.60**
90	**160**	*xx05416*	**227.40**	**234.30**	**241.90**	**241.90**
90	**180**	*xx05418*	**228.60**	**235.60**	**243.10**	**243.10**
90	**200**	*xx05420*	**229.90**	**237.–**	**244.40**	**244.40**
90	**220**	*xx05422*	**231.10**	**238.30**	**245.60**	**245.60**
90	**240**	*xx05424*	**232.40**	**239.70**	**246.90**	**246.90**
90	**260**	*xx05426*	**233.60**	**241.–**	**248.10**	**248.10**
90	**280**	*xx05428*	**234.90**	**242.40**	**249.40**	**249.40**
90	**300**	*xx05430*	**236.10**	**243.70**	**250.60**	**250.60**

Produktegruppe 0510 Groupe de produit 0510

Bestellformulare unter www.dosteba.ch
Formulaires de commande sur www.dosteba.ch

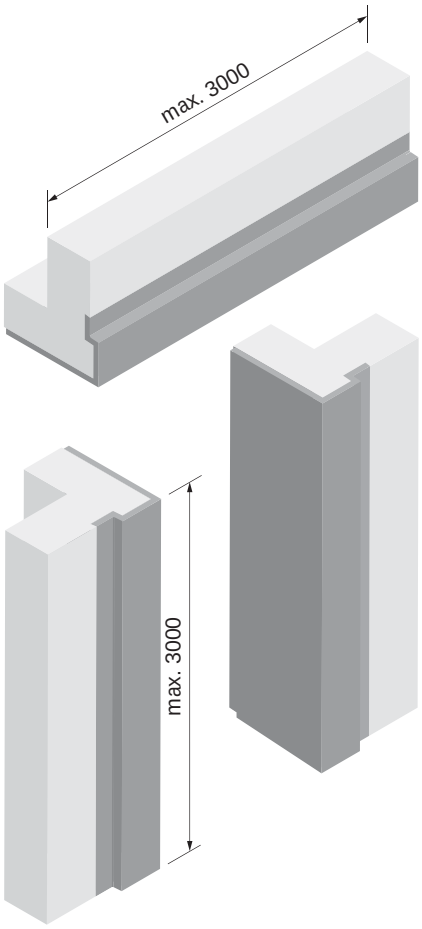

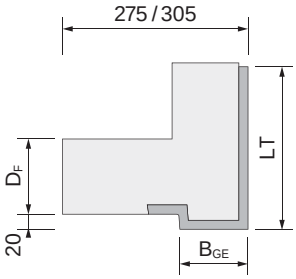

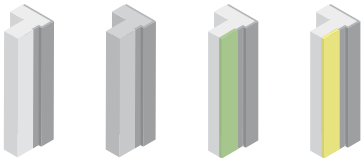

EPS weiss / EPS blanc — EPS grau / EPS gris — SW (EPS weiss) (EPS blanc) — GW (EPS weiss) (EPS blanc)

GFB-Gewändeelement GOFL ohne Falz, leibungstief LT 301 – 400 mm

GFB-Gewändeelemente GOFL dienen als architektonische Gestaltungselemente. Sie eignen sich bei mauerwerksmittigem Einbau der Fenster.

Material: Glasfaserbeton
Farbe: betongrau, wolkig
Oberfläche: glatt, Stirnflächen gesägt
Dämmmaterial: EPS 20 kg/m³
Ausführung: mit Ausklinkungen beim Sturz und Schrägschnitt für Fensterbank

GFB-Elément d'encadrement GOFL sans battue, profondeur de l'embrasure LT 301 – 400 mm

Les éléments d'encadrement en fibrobéton GOFL servent d'éléments décoratifs architecturaux. Conviennent pour la pose des fenêtres au milieu de la maçonnerie.

Matériau: Fibrobéton
Couleur: gris béton, nuageux
Surface: lisse, côtés latéraux sciée
Matériau isolant: EPS 20 kg/m³
Exécution: avec dégagements pour linteaux et coupe oblique pour tablette de fenêtre

Breite Largeur B_{GE} mm	Dicke Epaisseur D_F mm	*Art.-Nr. No art.*	**EPS** *52xxxxx* Preis Prix CHF/m	**EPS** *54xxxxx* Preis Prix CHF/m	**SW** *57xxxxx* Preis Prix CHF/m	**GW** *67xxxxx* Preis Prix CHF/m
120	**60**	*xx05506*	**234.–**	**240.40**	**248.50**	**248.50**
120	**80**	*xx05508*	**235.30**	**241.80**	**249.80**	**249.80**
120	**100**	*xx05510*	**236.50**	**243.10**	**251.–**	**251.–**
120	**120**	*xx05512*	**237.80**	**244.50**	**252.30**	**252.30**
120	**140**	*xx05514*	**239.–**	**245.80**	**253.50**	**253.50**
120	**160**	*xx05516*	**240.30**	**247.20**	**254.80**	**254.80**
120	**180**	*xx05518*	**241.50**	**248.50**	**256.–**	**256.–**
120	**200**	*xx05520*	**242.80**	**249.90**	**257.30**	**257.30**
120	**220**	*xx05522*	**244.–**	**251.20**	**258.50**	**258.50**
120	**240**	*xx05524*	**245.30**	**252.60**	**259.80**	**259.80**
120	**260**	*xx05526*	**246.50**	**253.90**	**261.–**	**261.–**
120	**280**	*xx05528*	**247.80**	**255.30**	**262.30**	**262.30**
120	**300**	*xx05530*	**249.–**	**256.60**	**263.50**	**263.50**
150	**60**	*xx05606*	**236.70**	**243.10**	**251.20**	**251.20**
150	**80**	*xx05608*	**238.–**	**244.50**	**252.50**	**252.50**
150	**100**	*xx05610*	**239.20**	**245.80**	**253.70**	**253.70**
150	**120**	*xx05612*	**240.50**	**247.20**	**255.–**	**255.–**
150	**140**	*xx05614*	**241.70**	**248.50**	**256.20**	**256.20**
150	**160**	*xx05616*	**243.–**	**249.90**	**257.50**	**257.50**
150	**180**	*xx05618*	**244.20**	**251.20**	**258.70**	**258.70**
150	**200**	*xx05620*	**245.50**	**252.60**	**260.–**	**260.–**
150	**220**	*xx05622*	**246.70**	**253.90**	**261.20**	**261.20**
150	**240**	*xx05624*	**248.–**	**255.30**	**262.50**	**262.50**
150	**260**	*xx05626*	**249.20**	**256.60**	**263.70**	**263.70**
150	**280**	*xx05628*	**250.50**	**258.–**	**265.–**	**265.–**
150	**300**	*xx05630*	**251.70**	**259.30**	**266.20**	**266.20**

Produktegruppe 0510 — Groupe de produit 0510

Bestellformulare unter www.dosteba.ch
Formulaires de commande sur www.dosteba.ch

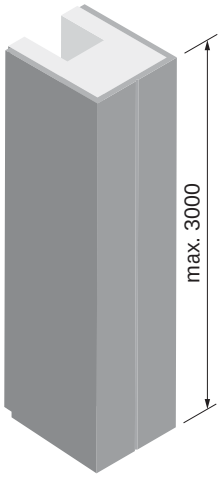

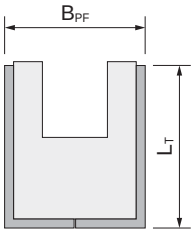

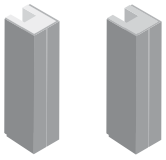

EPS weiss
EPS blanc

EPS grau
EPS gris

GFB-Mittelpfostenelement GOFL leibungstief

GFB-Elément de meneau GOFL profondeur de l'embrasure

Ausführung: gefertigt aus 2 Gewändeelementen GOFL
Hinweis: Stossnaht ist sichtbar

Exécution: confectionne avec 2 d'éléments d'encadrement GOFL
Remarque: joint apparent

Breite Largeur B_{PF} mm	Leibungstiefe Prof. de l'embrasure LT mm	*Art.-Nr.* *No art.*	**EPS** *52xxxxx* Preis Prix CHF/m	**EPS** *54xxxxx* Preis Prix CHF/m
80 – 160	– 300	*xx00561*	**347.10**	**365.20**
161 – 240	– 300	*xx00562*	**352.30**	**370.60**
241 – 300	– 300	*xx00563*	**357.50**	**376.–**
80 – 160	301 – 400	*xx00564*	**367.90**	**385.90**
161 – 240	301 – 400	*xx00565*	**373.10**	**391.30**
241 – 300	301 – 400	*xx00566*	**378.30**	**396.70**

Produktegruppe 0513

Groupe de produit 0513

Bestellformulare unter www.dosteba.ch
Formulaires de commande sur www.dosteba.ch

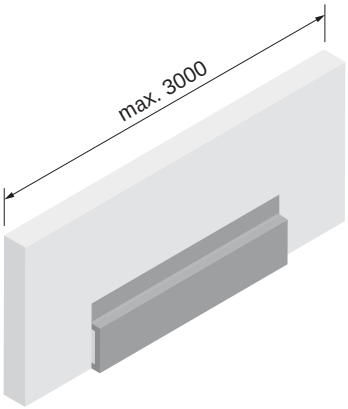

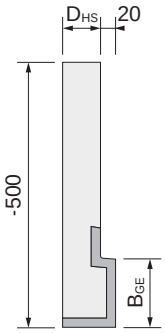

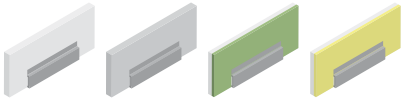

EPS weiss / EPS blanc — EPS grau / EPS gris — SW (EPS weiss) (EPS blanc) — GW (EPS weiss) (EPS blanc)

GFB-Gewändehohlsturzelement GOFH ohne Falz

GFB-Elément de linteau creux GOFH sans battue

Beschichtung: Armierungsmörtel mit Gewebeeinbettung

Revêtement: Mortier d'armature avec enrobage de tissu

Breite Largeur B_{GE} mm	Dicke Epaisseur D_{HS} mm	*Art.-Nr. No art.*	**EPS** *52xxxxx* Preis Prix CHF/m	**EPS** *54xxxxx* Preis Prix CHF/m	**SW** *57xxxxx* Preis Prix CHF/m	**GW** *67xxxxx* Preis Prix CHF/m
60	**40**	*xx00651*	**244.80**	**257.90**	**269.70**	**269.70**
60	**50**	*xx00652*	**247.40**	**260.90**	**272.30**	**272.30**
60	**60**	*xx00653*	**250.–**	**263.90**	**274.90**	**274.90**
60	**70**	*xx00654*	**252.60**	**266.90**	**277.50**	**277.50**
60	**80**	*xx00655*	**255.20**	**269.90**	**280.10**	**280.10**
60	**90**	*xx00656*	**257.80**	**272.90**	**282.70**	**282.70**
60	**100**	*xx00657*	**260.40**	**275.90**	**285.30**	**285.30**
60	**120**	*xx00658*	**263.–**	**278.90**	**287.90**	**287.90**
60	**140**	*xx00659*	**265.60**	**281.90**	**290.50**	**290.50**
60	**160**	*xx00660*	**268.20**	**284.90**	**293.10**	**293.10**
60	**180**	*xx00661*	**270.80**	**287.90**	**295.70**	**295.70**
60	**200**	*xx00662*	**273.40**	**290.90**	**298.30**	**298.30**
90	**40**	*xx00671*	**247.50**	**260.60**	**272.40**	**272.40**
90	**50**	*xx00672*	**250.10**	**263.60**	**275.–**	**275.–**
90	**60**	*xx00673*	**252.70**	**266.60**	**277.60**	**277.60**
90	**70**	*xx00674*	**255.30**	**269.60**	**280.20**	**280.20**
90	**80**	*xx00675*	**257.90**	**272.60**	**282.80**	**282.80**
90	**90**	*xx00676*	**260.50**	**275.60**	**285.40**	**285.40**
90	**100**	*xx00677*	**263.10**	**278.60**	**288.–**	**288.–**
90	**120**	*xx00678*	**265.70**	**281.60**	**290.60**	**290.60**
90	**140**	*xx00679*	**268.30**	**284.60**	**293.20**	**293.20**
90	**160**	*xx00680*	**270.90**	**287.60**	**295.80**	**295.80**
90	**180**	*xx00681*	**273.50**	**290.60**	**298.40**	**298.40**
90	**200**	*xx00682*	**276.10**	**293.60**	**301.–**	**301.–**
120	**40**	*xx00751*	**260.50**	**273.60**	**285.40**	**285.40**
120	**50**	*xx00752*	**263.10**	**276.60**	**288.–**	**288.–**
120	**60**	*xx00753*	**265.70**	**279.60**	**290.60**	**290.60**
120	**70**	*xx00754*	**268.30**	**282.60**	**293.20**	**293.20**
120	**80**	*xx00755*	**270.90**	**285.60**	**295.80**	**295.80**
120	**90**	*xx00756*	**273.50**	**288.60**	**298.40**	**298.40**
120	**100**	*xx00757*	**276.10**	**291.60**	**301.–**	**301.–**
120	**120**	*xx00758*	**278.70**	**294.60**	**303.60**	**303.60**
120	**140**	*xx00759*	**281.30**	**297.60**	**306.20**	**306.20**
120	**160**	*xx00760*	**283.90**	**300.60**	**308.80**	**308.80**
120	**180**	*xx00761*	**286.50**	**303.60**	**311.40**	**311.40**
120	**200**	*xx00762*	**289.10**	**306.60**	**314.–**	**314.–**
150	**40**	*xx00771*	**263.20**	**276.30**	**288.10**	**288.10**
150	**50**	*xx00772*	**265.80**	**279.30**	**290.70**	**290.70**
150	**60**	*xx00773*	**268.40**	**282.30**	**293.30**	**293.30**
150	**70**	*xx00774*	**271.–**	**285.30**	**295.90**	**295.90**
150	**80**	*xx00775*	**273.60**	**288.30**	**298.50**	**298.50**
150	**90**	*xx00776*	**276.20**	**291.30**	**301.10**	**301.10**
150	**100**	*xx00777*	**278.80**	**294.30**	**303.70**	**303.70**
150	**120**	*xx00778*	**281.40**	**297.30**	**306.30**	**306.30**
150	**140**	*xx00779*	**284.–**	**300.30**	**308.90**	**308.90**
150	**160**	*xx00780*	**286.60**	**303.30**	**311.50**	**311.50**
150	**180**	*xx00781*	**289.20**	**306.30**	**314.10**	**314.10**
150	**200**	*xx00782*	**291.80**	**309.30**	**316.70**	**316.70**

Produktegruppe 0511 — Groupe de produit 0511

Bestellformulare unter www.dosteba.ch
Formulaires de commande sur www.dosteba.ch

Zuschläge / Suppléments

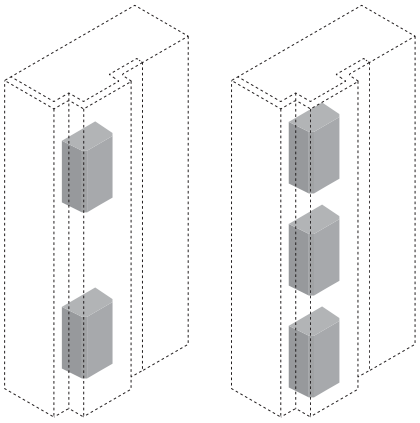

Einlage für Klobenmontage

bei GFB-Gewändeelementen

Material:	Glasfaserbeton
Länge:	150 mm

Garniture pour montage de gonds

pour GFB-Eléments d'encadrements

Matériau:	Fibrobéton
Longueur:	150 mm

Beschreibung Description	*Art.-Nr.* *No art.*	Preis/Prix CHF/Stk. CHF/Pce
2 Einlagen pro Element / 2 Garnitures par élément	*5002471*	**30.30**
3 Einlagen pro Element / 3 Garnitures par élément	*5002472*	**45.60**

Produktegruppe 0592 Groupe de produit 0592

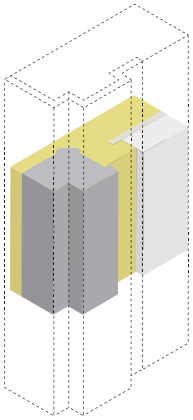

Einlage für Französische Balkongeländer

bei GFB-Gewändeelementen

Material:	Glasfaserbeton
Dämmmaterial:	PU 200 kg/m³
Länge:	200 mm
Lieferumfang:	inkl. Schraubdübel
Maximale Zugkraft pro Einlage:	0.9 kN
Maximale Querkraft pro Einlage:	1.0 kN

Garniture pour balcon français

pour GFB-Eléments d'encadrements

Matériau:	Fibrobéton
Matériau isolant:	PU 200 kg/m³
Longueur:	200 mm
Volume de livraison:	y.c. chevilles de vissage
Force maximale de traction par garniture:	0.9 kN
Force maximale de transversale par garniture:	1.0 kN

Art.-Nr. *No art.*	Preis/Prix CHF/Stk. CHF/Pce
5004576	**91.30**

Produktegruppe 0592 Groupe de produit 0592

Die Eignung des mitgelieferten Befestigungsmaterials muss für den vorliegenden Untergrund und Einsatzbereich überprüft werden. Die maximale Belastbarkeit der Einlagen für französische Balkone setzt den einwandfreien Einbau des Gewändeelementes im Wärmedämmverbundsystem voraus. Die Vorgaben des Systemlieferanten sowie die fachgerechte Ausführung des Wärmedämmverbundsystems sind einzuhalten.

L'adéquation du matériel de montage inclus doit être contrôlée pour le support utilisé et le domaine d'application. La capacité maximale des inserts pour balcons français détermine le montage correct de l'élément d'encadrement dans le système composite d'isolation thermique. Les instructions du fournisseur du système doivent être respectées et le système composite d'isolation thermique doit être réalisé dans les règles de l'art.

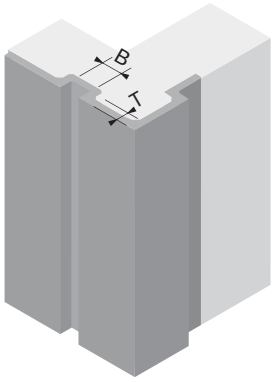

Nut für versenkte Storenführungsschiene

bei GFB-Gewändeelementen

Rainure pour rail de guidage de store escamotable

pour GFB-Eléments d'encadrements

Art.-Nr. *No art.*	Preis/Prix CHF/m
5006061	**43.90**

Produktegruppe 0592 Groupe de produit 0592

Bestellformulare unter www.dosteba.ch
Formulaires de commande sur www.dosteba.ch

Zuschläge | Suppléments

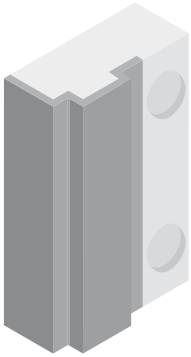

Ausfräsung für versenkte Dämmplattendübel

bei GFB-Gewändeelementen

Durchmesser:	70 mm
Tiefe EPS:	18 mm
Tiefe SW/GW:	22 mm

Fraisage pour chevilles à panneaux isolants encastrées

pour GFB-Eléments d'encadrements

Diamètre:	70 mm
Profondeur EPS:	18 mm
Profondeur SW/GW:	22 mm

Art.-Nr. *No art.*	Preis/Prix CHF/m
5000996	**5.10**

Produktegruppe 0592 | Groupe de produit 0592

Hinweis: Dübelrondelle DüRo siehe Seite 11.007 | Remarque: Rondelle pour cheville DüRo voir page 11.007

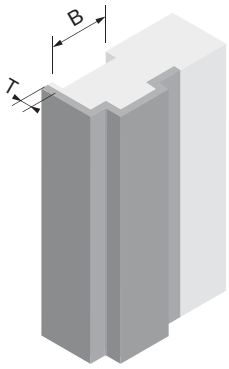

Aussparung für bestehendes Gewände

bei GFB-Gewändeelementen

Evidement pour encadrement existant

pour GFB-Eléments d'encadrements

Art.-Nr. *No art.*	Preis/Prix CHF/m
5002476	**7.40**

Produktegruppe 0592 | Groupe de produit 0592

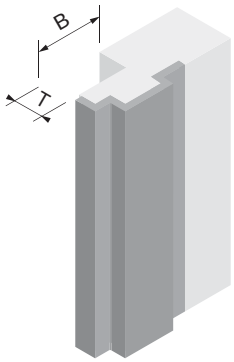

Aussparung für Fensterrahmen

bei GFB-Gewändeelementen

Evidement pour châssis de fenêtre

pour GFB-Eléments d'encadrements

Art.-Nr. *No art.*	Preis/Prix CHF/m
5006051	**7.40**

Produktegruppe 0592 | Groupe de produit 0592

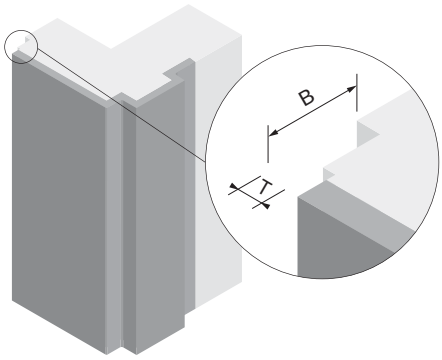

Aussparung für Holz-Metallfenster

bei GFB-Gewändeelementen

Evidement pour fenêtres bois-métal

pour GFB-Eléments d'encadrements

Art.-Nr. *No art.*	Preis/Prix CHF/m
5002076	**3.60**

Produktegruppe 0592 | Groupe de produit 0592

Bestellformulare unter www.dosteba.ch
Formulaires de commande sur www.dosteba.ch

Zuschläge

Suppléments

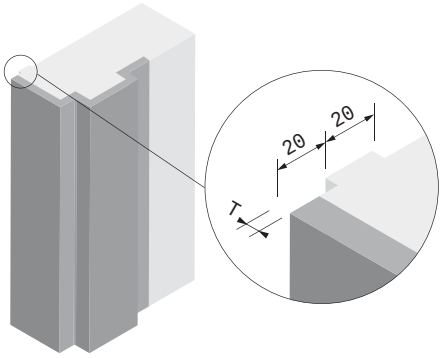

Kamm für Fugenbreite

bei GFB-Gewändeelementen GMFD und GOFD

Hinweis: als Anschlag für die Definition der genauen Fugenbreite an den Fensterrahmen

Crête pour largeur de joint

pour GFB-Eléments d'encadrements GMFD et GOFD

Remarque: comme butée pour définir précisément la largeur de joint au niveau des châssis de fenêtres

	Art.-Nr. *No art.*	Preis/Prix CHF/m
	5006056	**3.60**

Produktegruppe 0592

Groupe de produit 0592

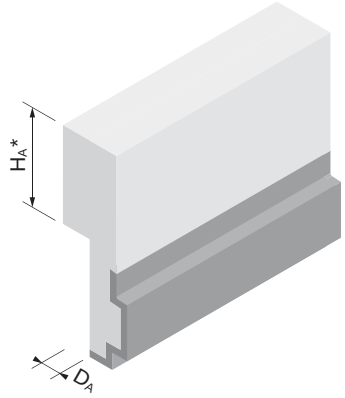

Aufdoppelung

bei GFB-Gewändehohlsturzelementen GMFH und GOFH

Dämmmaterial: EPS 20 kg/m³

Double épaisseur

pour GFB-Elément de linteau creux GMFH et GOFH

Matériau isolant: EPS 20 kg/m³

Dicke Epaisseur D_A mm	**Aufdoppelung oben Double épaisseur en haut** *Art.-Nr.* *No art.*	Preis Prix CHF/m	**Aufdoppelung seitlich und oben Double épaisseur latéralement et en haut** *Art.-Nr.* *No art.*	Preis Prix CHF/m
20	*5004251*	**14.70**	*5004271*	**23.30**
30	*5004252*	**15.20**	*5004272*	**23.80**
40	*5004253*	**15.80**	*5004273*	**24.40**
50	*5004254*	**16.30**	*5004274*	**24.90**
60	*5004255*	**16.90**	*5004275*	**25.50**
70	*5004256*	**17.40**	*5004276*	**26.–**
80	*5004257*	**18.–**	*5004277*	**26.60**
90	*5004258*	**18.50**	*5004278*	**27.10**
100	*5004259*	**19.10**	*5004279*	**27.70**
110	*5004260*	**19.60**	*5004280*	**28.20**
120	*5004261*	**20.20**	*5004281*	**28.80**
130	*5004262*	**20.70**	*5004282*	**29.30**
140	*5004263*	**21.30**	*5004283*	**29.90**
150	*5004264*	**21.80**	*5004284*	**30.40**
160	*5004265*	**22.40**	*5004285*	**31.–**
180	*5004266*	**22.90**	*5004286*	**31.50**
200	*5004267*	**23.50**	*5004287*	**32.10**
220	*5004268*	**24.–**	*5004288*	**32.60**
240	*5004269*	**24.60**	*5004289*	**33.20**
260	*5004270*	**25.10**	*5004290*	**33.70**

Produktegruppe 0592

Groupe de produit 0592

* Preise gültig bis zu einer max. Höhe H_A von 250 mm

* Prix valables jusqu'à une hauteur max. H_A de 250 mm

Bestellformulare unter www.dosteba.ch
Formulaires de commande sur www.dosteba.ch

Zuschläge | Suppléments

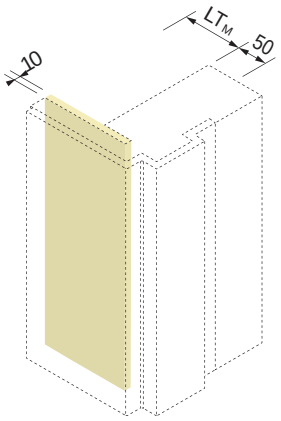

Leibungsdämmung Aerogel | Isolation d'embrasure Aérogel

bei GFB-Gewändeelementen GMFL und GOFL | pour GFB-Eléments d'encadrements GMFL et GOFL

Wärmeleitfähigkeit λ: 0.017 W/mK | Conductivité thermique λ: 0.017 W/mK

LT_M mm	*Art.-Nr. No art.*	Preis/Prix CHF/m
– 50	*5001961*	**26.50**
51 – 100	*5001962*	**39.10**
101 – 150	*5001963*	**51.70**
151 – 200	*5001964*	**64.30**
201 – 250	*5001965*	**76.90**
251 – 300	*5001966*	**89.50**
301 – 350	*5001967*	**102.10**
351 – 400	*5001968*	**114.70**

Produktegruppe 0592 | Groupe de produit 0592

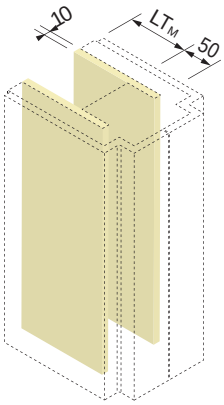

Leibungsdämmung Aerogel | Isolation d'embrasure Aérogel

bei GFB-Mittelpfostenelementen GMFL und GOFL | pour GFB-Eléments de meneau GMFL et GOFL

Wärmeleitfähigkeit λ: 0.017 W/mK | Conductivité thermique λ: 0.017 W/mK

LT_M mm	*Art.-Nr. No art.*	Preis/Prix CHF/m
– 50	*5001971*	**53.–**
51 – 100	*5001972*	**78.20**
101 – 150	*5001973*	**103.40**
151 – 200	*5001974*	**128.60**
201 – 250	*5001975*	**153.80**
251 – 300	*5001976*	**179.–**
301 – 350	*5001977*	**204.20**
351 – 400	*5001978*	**229.40**

Produktegruppe 0592 | Groupe de produit 0592

Zubehör | Accessoires

Reparaturspachtel | Mastic de réparation

für Dosteba Glasfaserbeton | pour fibrobéton Dosteba

Inhalt: 200 g | Contenu: 200 g

	Art.-Nr. No art.	Preis/Prix CHF/Stk. CHF/Pce
	5000796	**19.–**

Produktegruppe 0092 | Produktegruppe 0092

Bestellformulare unter www.dosteba.ch
Formulaires de commande sur www.dosteba.ch

Zubehör / Accessoires

Schraubdübel TermoZ CS II 8

Cheville de vissage TermoZ CS II 8

Material: Stahl verzinkt/Kunststoff
Tellerdurchmesser: 60 mm
Werkzeugaufnahme: Torx T30

Matériau: Acier zingué/Plastique
Diamètre de disque: 60 mm
Raccordement d'outil: Torx T30

Länge Longueur mm	Nutzlänge Longueur utile mm	Stk./Pkt. Pce/Pqt	Art.-Nr. No art.	Preis/Prix CHF/Pkt. CHF/Pqt
115	90	100	*5021051*	**58.30**
135	110	100	*5021052*	**63.60**
155	130	100	*5021053*	**68.90**
175	150	100	*5021054*	**74.20**
195	170	100	*5021055*	**79.50**
215	190	100	*5021056*	**95.40**
235	210	100	*5021057*	**111.30**
255	230	100	*5021058*	**143.10**
275	250	100	*5021059*	**174.90**
295	270	100	*5021060*	**206.70**
315	290	100	*5021061*	**238.50**
335	310	100	*5021062*	**270.30**
355	330	100	*5021063*	**302.10**

Produktegruppe 1114 Groupe de produit 1114

Klebdichtstoff MS-Polymer

Mastic collant à élasticité durable MS-Polymère

Einkomponenten MS-Polymer für dynamische Verklebungen sowie Fugen und Abdichtungen bei Dosteba Glasfaserbetonelementen und anderen Bauteilen.

MS monocomposant polymère pour collages dynamiques ainsi que rainures et étanchéités pour éléments en fibrobéton Dosteba et autres composants.

Farbe: lichtgrau
Inhalt: 290 ml

Couleur: gris clair
Contenu: 290 ml

Stk./Pkt. Pce/Pqt	Art.-Nr. No art.	Preis/Prix CHF/Stk. CHF/Pce	Art.-Nr. No art.	Preis/Prix CHF/Pkt. CHF/Pqt
1	*5000571*	**20.70**		
12		16.08	*5000572*	**192.90**

Produktegruppe 0092 Groupe de produit 0092

Klebdichtstoff ST-Polymer

Mastic collant à élasticité durable ST-Polymère

Einkomponenten ST-Polymer für dynamische Verklebungen von Dosteba Elementen und anderen Bauteilen.

ST-Polymère monocomposant pour collages dynamiques ainsi d'éléments Dosteba et autres composants.

Farbe: lichtgrau
Inhalt: 290 ml

Couleur: gris clair
Contenu: 290 ml

Stk./Pkt.	Art.-Nr. No art.	Preis/Prix CHF/Stk. CHF/Pce	Art.-Nr. No art.	Preis/Prix CHF/Pkt. CHF/Pqt
1	*5000585*	**21.90**		
12		17.–	*5000586*	**204.–**

Produktegruppe 0092 Groupe de produit 0092

Bestellformulare unter www.dosteba.ch
Formulaires de commande sur www.dosteba.ch

Zubehör

Accessoires

Fugendichtband Hanno BG1

Bande de joint d'étanchéité Hanno BG1

Farbe: hellgrau
Eigenschaft: einseitig selbstklebend vorkomprimiert, UV-beständig
Schlagregendichtheit: ≥ 600 Pa

Couleur: gris clair
Propriété: autocollante d'un côté précomprimée, résistant aux UV
Étanchéité à la pluie battante: ≥ 600 Pa

Breite Largeur mm	Einsatzbereich Plage d'utilisation mm	Länge Longueur m	Stk./Pkt. Pce/Pqt	Art.-Nr. No art.	Preis/Prix CHF/Stk. CHF/Pce	Art.-Nr. No art.	Preis/Prix CHF/Pkt. CHF/Pqt
15	2 – 4	10	1	*5001293*	**24.70**		
15	2 – 4	10	20		20.10	*5001294*	**402.–**
20	2 – 4	10	1	*5001393*	**32.–**		
20	2 – 4	10	15		26.14	*5001394*	**392.–**
15	3 – 7	7.5	1	*5001298*	**23.70**		
15	3 – 7	7.5	20		19.35	*5001299*	**387.–**
20	3 – 7	7.5	1	*5001398*	**30.70**		
20	3 – 7	7.5	15		25.–	*5001399*	**375.–**
15	5 – 10	5	1	*5001493*	**22.40**		
15	5 – 10	5	20		18.25	*5001494*	**365.–**
20	5 – 10	5	1	*5001498*	**29.10**		
20	5 – 10	5	15		23.74	*5001499*	**356.–**
20	8 – 15	3	1	*5001483*	**28.–**		
20	8 – 15	3	15		22.80	*5001484*	**342.–**

Produktegruppe 0092

Groupe de produit 0092

Fugendichtband Hanno BG2

Bande de joint d'étanchéité Hanno BG2

Farbe: grau
Eigenschaft: einseitig selbstklebend vorkomprimiert
Schlagregendichtheit: ≥ 300 Pa

Couleur: gris
Propriété: autocollante d'un côté précomprimée
Étanchéité à la pluie battante: ≥ 300 Pa

Breite Largeur mm	Einsatzbereich Plage d'utilisation mm	Länge Longueur m	Stk./Pkt. Pce/Pqt	Art.-Nr. No art.	Preis/Prix CHF/Stk. CHF/Pce	Art.-Nr. No art.	Preis/Prix CHF/Pkt. CHF/Pqt
15	2 – 4	12	1	*5001291*	**22.–**		
15	2 – 4	12	20		17.90	*5001292*	**358.–**
20	2 – 4	12	1	*5001391*	**28.40**		
20	2 – 4	12	15		23.14	*5001392*	**347.–**
15	3 – 7	6	1	*5001296*	**13.80**		
15	3 – 7	6	20		11.25	*5001297*	**225.–**
20	3 – 7	6	1	*5001396*	**17.80**		
20	3 – 7	6	15		14.47	*5001397*	**217.–**
15	5 – 9	5	1	*5001491*	**16.–**		
15	5 – 9	5	20		13.05	*5001492*	**261.–**
20	5 – 9	5	1	*5001496*	**20.80**		
20	5 – 9	5	15		16.94	*5001497*	**254.–**
20	8 – 15	4	1	*5001481*	**26.30**		
20	8 – 15	4	15		21.47	*5001482*	**322.–**

Produktegruppe 0092

Groupe de produit 0092

Bestellformulare unter www.dosteba.ch
Formulaires de commande sur www.dosteba.ch

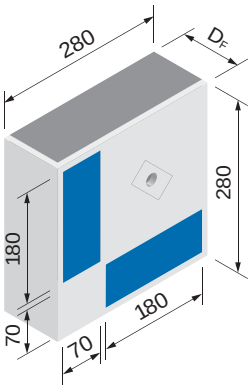

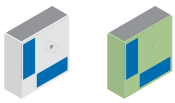

EPS SW

Klobentragelement K1R-EPS / K1R-SW

Klobentragelemente K1R eignen sich für Montagen von Kloben und Rückhalter für Klappläden.
Für die Verschraubung in das Klobentragelement K1R eignen sich Holz- oder Blechschrauben, sowie Schrauben mit metrischem Gewinde (M-Schrauben).

Dämmmaterial:	EPS 30/20 kg/m³
Einlage für Kloben und Rückhalter:	Kunststoff
Hinweis:	Elemente sind links und rechts verwendbar
Lieferumfang:	inkl. Schraubdübel
Maximale Zugkraft pro Klobentragelement:	0.9 kN*
Maximale Querkraft pro Klobentragelement:	0.5 kN*

Elément pour fixation des gonds K1R-EPS / K1R-SW

Elément pour fixation des gonds K1R conviennent pour le montage de gonds et de systèmes de retenue de volets battants.
Pour le vissage du elément pour fixation des gonds K1R il est possible d'utiliser des vis à bois ou à tôle ainsi que des vis à pas métrique (vis M).

Matériau isolant:	EPS 30/20 kg/m³
Garniture pour gonds et systèmes de retenue:	Plastique
Remarque:	Les éléments sont utilisable à gauche et à droite
Volume de livraison:	y.c. chevilles de vissage
Force maximale de traction par elément pour fixation des gonds:	0.9 kN*
Force maximale de transversale par elément pour fixation des gonds:	0.5 kN*

Dicke Epaisseur D_F mm	*Art.-Nr.* *No art.*	**EPS** *50xxxxx* Preis/Prix CHF/Stk. CHF/Pce	**SW** *57xxxxx* Preis/Prix CHF/Stk. CHF/Pce
60	*xx21206*	**35.80**	**49.20**
80	*xx21208*	**37.70**	**51.30**
100	*xx21210*	**39.70**	**53.50**
120	*xx21212*	**41.60**	**55.60**
140	*xx21214*	**43.60**	**57.80**
160	*xx21216*	**45.50**	**59.90**
180	*xx21218*	**47.50**	**62.10**
200	*xx21220*	**49.40**	**64.20**
220	*xx21222*	**51.40**	**66.40**
240	*xx21224*	**53.30**	**68.50**
260	*xx21226*	**55.30**	**70.70**
280	*xx21228*	**57.20**	**72.80**
300	*xx21230*	**59.20**	**75.–**

Produktegruppe 0602

Groupe de produit 0602

* Die maximale Belastbarkeit des Klobentragelementes setzt dessen einwandfreien Einbau im Wärmedämmverbundsystem voraus. Die Vorgaben des Systemlieferanten sowie die fachgerechte Ausführung des Wärmedämmverbundsystems sind einzuhalten.

* La capacité maximale de l'élément pour fixation des gonds détermine son montage correct dans le système composite d'isolation thermique. Les prescriptions du fournisseur de système doivent être respectées tout comme l'exécution dans les règles de l'art du système thermo-isolant.

Bestellformulare unter www.dosteba.ch
Formulaires de commande sur www.dosteba.ch

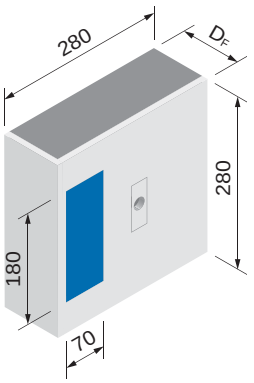

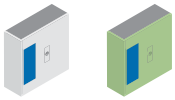

EPS SW

Klobentragelement K1-EPS / K1-SW

Klobentragelemente K1 eignen sich für Montagen von Kloben für Klappläden. Für die Verschraubung in das Klobentragelement K1 eignen sich Holz- oder Blechschrauben, sowie Schrauben mit metrischem Gewinde (M-Schrauben).

Dämmmaterial:	EPS 30/20 kg/m³
Einlage für Kloben:	Kunststoff
Hinweis:	Elemente sind links und rechts verwendbar
Lieferumfang:	inkl. Schraubdübel
Maximale Zugkraft pro Klobentragelement:	0.9 kN*
Maximale Querkraft pro Klobentragelement:	0.5 kN*

Elément pour fixation des gonds K1-EPS / K1-SW

Elément pour fixation des gonds K1 conviennent pour le montage de gonds de volets battants.
Pour le vissage du elément pour fixation des gonds K1 il est possible d'utiliser des vis à bois ou à tôle ainsi que des vis à pas métrique (vis M).

Matériau isolant:	EPS 30/20 kg/m³
Garniture pour gonds:	Plastique
Remarque:	Les éléments sont utilisable à gauche et à droite
Volume de livraison:	y.c. chevilles de vissage
Force maximale de traction par elément pour fixation des gonds:	0.9 kN*
Force maximale de transversale par elément pour fixation des gonds:	0.5 kN*

Dicke Epaisseur D_F mm	*Art.-Nr.* *No art.*	**EPS** *50xxxxx* Preis/Prix CHF/Stk. CHF/Pce	**SW** *57xxxxx* Preis/Prix CHF/Stk. CHF/Pce
60	*xx21306*	**31.30**	**44.70**
80	*xx21308*	**33.20**	**46.80**
100	*xx21310*	**35.20**	**49.–**
120	*xx21312*	**37.10**	**51.10**
140	*xx21314*	**39.10**	**53.30**
160	*xx21316*	**41.–**	**55.40**
180	*xx21318*	**43.–**	**57.60**
200	*xx21320*	**44.90**	**59.70**
220	*xx21322*	**46.90**	**61.90**
240	*xx21324*	**48.80**	**64.–**
260	*xx21326*	**50.80**	**66.20**
280	*xx21328*	**52.70**	**68.30**
300	*xx21330*	**54.70**	**70.50**

Produktegruppe 0601

Groupe de produit 0601

* Die maximale Belastbarkeit des Klobentragelementes setzt dessen einwandfreien Einbau im Wärmedämmverbundsystem voraus. Die Vorgaben des Systemlieferanten sowie die fachgerechte Ausführung des Wärmedämmverbundsystems sind einzuhalten.

* La capacité maximale de l'élément pour fixation des gonds détermine son montage correct dans le système composite d'isolation thermique. Les prescriptions du fournisseur de système doivent être respectées tout comme l'exécution dans les règles de l'art du système thermo-isolant.

Bestellformulare unter www.dosteba.ch
Formulaires de commande sur www.dosteba.ch

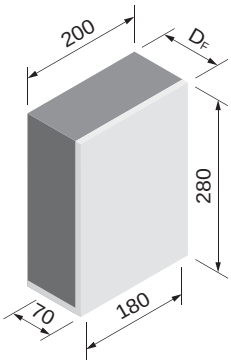

EPS SW

Anschlagträger AT-EPS / AT-SW

Anschlagträger AT eignen sich für Montagen von Anschlägen für Klappläden.
Für die Verschraubung in den Anschlagträger AT eignen sich Holz- oder Blechschrauben, sowie Schrauben mit metrischem Gewinde (M-Schrauben).

Dämmmaterial: EPS 30/20 kg/m³
Einlage für Anschlag: Kunststoff

Maximale Zug-/Querkraft pro Anschlagträger: 0.15 kN*

Elément de fixation du taquet de volet AT-EPS / AT-SW

Les éléments de fixation du taquet de volet AT conviennent pour le montage de butées pour volets battants.
Pour le vissage du elément pour fixation du taquet de volet AT il est possible d'utiliser des vis à bois ou à tôle ainsi que des vis à pas métrique (vis M).

Matériau isolant: EPS 30/20 kg/m³
Garniture pour taquet: Plastique

Force traction/transversale maximale par elément de fixation du taquet de volet: 0.15 kN*

Dicke Epaisseur D_F mm	*Art.-Nr.* *No art.*	**EPS** *50xxxxx* Preis/Prix CHF/Stk. CHF/Pce	**SW** *57xxxxx* Preis/Prix CHF/Stk. CHF/Pce
60	*xx21406*	**21.40**	**32.50**
80	*xx21408*	**22.20**	**33.40**
100	*xx21410*	**23.10**	**34.40**
120	*xx21412*	**24.–**	**35.40**
140	*xx21414*	**24.80**	**36.30**
160	*xx21416*	**25.70**	**37.30**
180	*xx21418*	**26.60**	**38.30**
200	*xx21420*	**27.40**	**39.20**
220	*xx21422*	**28.30**	**40.20**
240	*xx21424*	**29.20**	**41.20**
260	*xx21426*	**30.–**	**42.10**
280	*xx21428*	**30.90**	**43.10**
300	*xx21430*	**31.80**	**44.10**

Produktegruppe 0603

Groupe de produit 0603

* Die maximale Belastbarkeit des Anschlagträgers setzt dessen einwandfreien Einbau im Wärmedämmverbundsystem voraus. Die Vorgaben des Systemlieferanten sowie die fachgerechte Ausführung des Wärmedämmverbundsystems sind einzuhalten.

* La capacité maximale de l'élément pour fixation du taquet de volet détermine son montage correct dans le système composite d'isolation thermique. Les prescriptions du fournisseur de système doivent être respectées tout comme l'exécution dans les règles de l'art du système thermo-isolant.

Bestellformulare unter www.dosteba.ch
Formulaires de commande sur www.dosteba.ch

Zubehör

Accessoires

Schraubdübel SXRL-T

für Klobentragelement K1-EPS/-SW
K1R-EPS/-SW

Cheville de vissage SXRL-T

pour elément pour fixation des gonds
K1-EPS/-SW et K1R-EPS/-SW

Material: Stahl verzinkt
Werkzeugaufnahme: Torx T30

Matériau: Acier zingué
Raccordement d'outil: Torx T30

Länge Longueur mm	Ø mm	Dicke Klobentragelement Epaisseur Elément pour fixation des gonds	Stk./Pkt. Pce/Pqt	*Art.-Nr. No art.*	Preis/Prix CHF/Stk. CHF/Pce	*Art.-Nr. No art.*	Preis/Prix CHF/Pkt. CHF/Pqt
100	10.0	60	50	*5020951*	**2.20**	*5020971*	**68.80**
120	10.0	80	50	*5020952*	**2.40**	*5020972*	**75.–**
140	10.0	100	50	*5020953*	**2.80**	*5020973*	**87.50**
160	10.0	120	50	*5020954*	**3.20**	*5020974*	**100.–**
180	10.0	140	50	*5020955*	**4.–**	*5020975*	**125.–**
200	10.0	160	50	*5020956*	**5.10**	*5020976*	**159.40**
230	10.0	180	50	*5020957*	**6.60**	*5020977*	**206.30**
260	10.0	200/220	50	*5020958*	**8.60**	*5020978*	**268.80**
290	10.0	240	50	*5020959*	**11.10**	*5020979*	**346.90**
300	14.0	260	20	*5020960*	**14.30**	*5020980*	**178.80**
330	14.0	280	20	*5020961*	**18.10**	*5020981*	**226.30**
360	14.0	300	20	*5020962*	**22.70**	*5020982*	**283.80**

Produktegruppe 0692

Groupe de produit 0692

Bestellformulare unter www.dosteba.ch
Formulaires de commande sur www.dosteba.ch

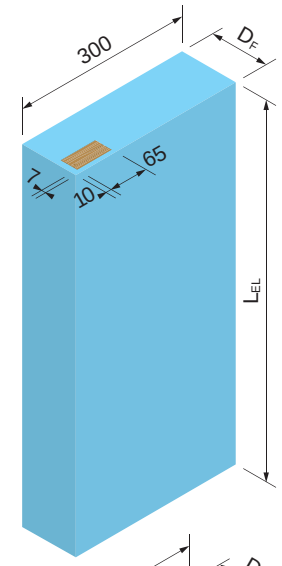

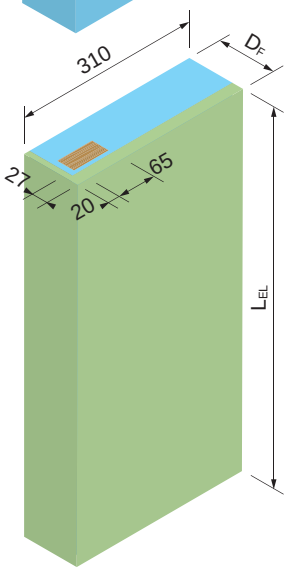

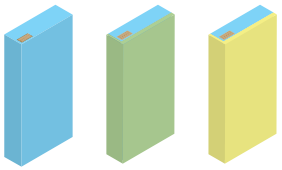

XPS SW (XPS) GW (XPS)

Klobentragelement XPS

Klobentragelemente XPS eignen sich für Montagen von Kloben für Klappläden. Für die Verschraubung in das Klobentragelement XPS eignen sich Holzschrauben, sowie Schrauben mit metrischem Gewinde (M-Schrauben).

Dämmmaterial: XPS
Einlage für Kloben: Utipin

Maximale Zugkraft pro Klobentragelement: 0.9 kN*
Maximale Querkraft pro Klobentragelement: 0.5 kN*

Elément pour fixation des gonds XPS

Elément pour fixation des gonds XPS conviennent pour le montage de gonds de volets battants. Pour le vissage dans l'elément pour fixation des gonds XPS il est possible d'utiliser des vis à bois ou à tôle ainsi que des vis à pas métrique (vis M).

Matériau isolant: XPS
Garniture pour gonds: Utipin

Force maximale de traction par elément pour fixation des gonds: 0.9 kN*
Force maximale de transversale par elément pour fixation des gonds: 0.5 kN*

Dicke Epaisseur D_F mm	Länge Longueur L_{EL} mm	Art.-Nr. No art.	XPS 58xxxxx Preis/Prix CHF/Stk. CHF/Pce	SW 56xxxxx Preis/Prix CHF/Stk. CHF/Pce	GW 66xxxxx Preis/Prix CHF/Stk. CHF/Pce
60	620	*xx02406*	**28.40**	**44.10**	**44.10**
80	620	*xx02408*	**30.60**	**47.80**	**47.80**
100	620	*xx02410*	**32.90**	**51.60**	**51.60**
120	620	*xx02412*	**35.10**	**55.40**	**55.40**
140	620	*xx02414*	**37.40**	**59.10**	**59.10**
160	620	*xx02416*	**39.60**	**62.90**	**62.90**
180	620	*xx02418*	**41.90**	**66.70**	**66.70**
200	620	*xx02420*	**44.10**	**70.40**	**70.40**
220	620	*xx02422*	**46.40**	**74.20**	**74.20**
240	620	*xx02424*	**48.60**	**78.–**	**78.–**
260	620	*xx02426*	**50.90**	**81.70**	**81.70**
280	620	*xx02428*	**53.10**	**85.50**	**85.50**
300	620	*xx02430*	**55.40**	**89.30**	**89.30**
60	1245	*xx02506*	**52.10**	**77.90**	**77.90**
80	1245	*xx02508*	**56.60**	**84.50**	**84.50**
100	1245	*xx02510*	**61.10**	**91.20**	**91.20**
120	1245	*xx02512*	**65.60**	**97.90**	**97.90**
140	1245	*xx02514*	**70.10**	**104.50**	**104.50**
160	1245	*xx02516*	**74.60**	**111.20**	**111.20**
180	1245	*xx02518*	**79.10**	**117.90**	**117.90**
200	1245	*xx02520*	**83.60**	**124.50**	**124.50**
220	1245	*xx02522*	**88.10**	**131.20**	**131.20**
240	1245	*xx02524*	**92.60**	**137.90**	**137.90**
260	1245	*xx02526*	**97.10**	**144.50**	**144.50**
280	1245	*xx02528*	**101.60**	**151.20**	**151.20**
300	1245	*xx02530*	**106.10**	**157.90**	**157.90**

Produktegruppe 0607

Groupe de produit 0607

* Die maximale Belastbarkeit des Klobentragelementes setzt dessen einwandfreien Einbau im Wärmedämmverbundsystem voraus. Die Vorgaben des Systemlieferanten sowie die fachgerechte Ausführung des Wärmedämmverbundsystems sind einzuhalten.

* La capacité maximale de l'élément pour fixation des gonds détermine son montage correct dans le système composite d'isolation thermique. Les prescriptions du fournisseur de système doivent être respectées tout comme l'exécution dans les règles de l'art du système thermo-isolant.

Zuschläge

Suppléments

Ablängeschnitt

Débitage à longueur

Art.-Nr. No art.	Preis/Prix CHF/Stk. CHF/Pce
5002481	**4.70**

Produktegruppe 0692

Groupe de produit 0692

Bestellformulare unter www.dosteba.ch
Formulaires de commande sur www.dosteba.ch

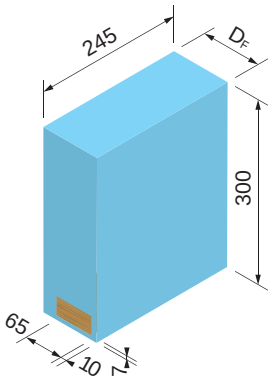

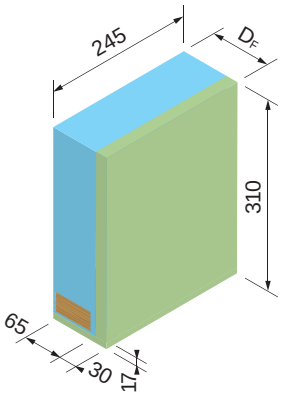

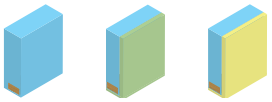

XPS SW (XPS) GW (XPS)

Anschlagträger XPS

Anschlagträger XPS eignen sich für Montagen von Anschlägen für Klappläden.
Für die Verschraubung in das Klobentragelement XPS eignen sich Holzschrauben, sowie Schrauben mit metrischem Gewinde (M-Schrauben).

Dämmmaterial: XPS
Einlage für Anschlag: Utipin

Maximale Zug-/Querkraft pro Anschlagträger: 0.15 kN*

Elément de fixation du taquet de volet XPS

Elément de fixation du taquet de volet XPS conviennent pour le montage de butées pour volets battants.
Pour le vissage du elément pour fixation du taquet de volet XPS il est possible d'utiliser des vis à bois ou à tôle ainsi que des vis à pas métrique (vis M).

Matériau isolant: XPS
Garniture pour taquet: Utipin

Force traction/transversale maximale par elément de fixation du taquet de volet: 0.15 kN*

Dicke Epaisseur D_F mm	*Art.-Nr.* *No art.*	**XPS** *58xxxxx* Preis/Prix CHF/Stk. CHF/Pce	**SW** *56xxxxx* Preis/Prix CHF/Stk. CHF/Pce	**GW** *66xxxxx* Preis/Prix CHF/Stk. CHF/Pce
60	*xx02606*	**16.–**	**24.70**	**24.70**
80	*xx02608*	**18.–**	**27.40**	**27.40**
100	*xx02610*	**20.–**	**30.10**	**30.10**
120	*xx02612*	**22.10**	**32.70**	**32.70**
140	*xx02614*	**24.10**	**35.40**	**35.40**
160	*xx02616*	**26.10**	**38.10**	**38.10**
180	*xx02618*	**28.10**	**40.80**	**40.80**
200	*xx02620*	**30.20**	**43.40**	**43.40**
220	*xx02622*	**32.20**	**46.10**	**46.10**
240	*xx02624*	**34.20**	**48.80**	**48.80**
260	*xx02626*	**36.20**	**51.50**	**51.50**
280	*xx02628*	**38.30**	**54.10**	**54.10**
300	*xx02630*	**40.30**	**56.80**	**56.80**

Produktegruppe 0608

Groupe de produit 0608

* Die maximale Belastbarkeit des Anschlagträgers setzt dessen einwandfreien Einbau im Wärmedämmverbundsystem voraus. Die Vorgaben des Systemlieferanten sowie die fachgerechte Ausführung des Wärmedämmverbundsystems sind einzuhalten.

* La capacité maximale de l'élément pour fixation du taquet de volet détermine son montage correct dans le système composite d'isolation thermique. Les prescriptions du fournisseur de système doivent être respectées tout comme l'exécution dans les règles de l'art du système thermo-isolant.

Bestellformulare unter www.dosteba.ch
Formulaires de commande sur www.dosteba.ch

Zubehör / Accessoires

Klebdichtstoff PL-Hybrid

Einkomponenten PL-Hybrid für dynamische Verklebungen sowie Fugen und Abdichtungen bei Dosteba Elementen und anderen Bauteilen.

Farbe: weiss
Hinweis: nicht geeignet für Granit und XPS

Mastic collant à élasticité durable PL-Hybrid

PL monocomposant hybride pour collages dynamiques ainsi que rainures et étanchéités pour éléments Dosteba et autres composants.

Couleur: blanc
Remarque: non adapté pour granit et XPS

Stk./Pkt. Pce/Pqt	ml/Beutel ml/Sac	ml/Kartusche ml/Cartouche	*Art.-Nr. No art.*	Preis/Prix CHF/Stk. CHF/Pce	*Art.-Nr. No art.*	Preis/Prix CHF/Pkt. CHF/Pqt
1		290	*5000566*	**15.30**		
12		290		9.57	*5000567*	**114.80**
1	600		*5000568*	**25.40**		
12	600			16.55	*5000569*	**198.50**

Produktegruppe 0092 / Groupe de produit 0092

Schraubdübel TermoZ CS II 8

Material: Stahl verzinkt/Kunststoff
Tellerdurchmesser: 60 mm
Werkzeugaufnahme: Torx T30

Cheville de vissage TermoZ CS II 8

Matériau: Acier zingué/Plastique
Diamètre de disque: 60 mm
Raccordement d'outil: Torx T30

Länge Longueur mm	Nutzlänge Longueur utile mm	Stk./Pkt. Pce/Pqt	*Art.-Nr. No art.*	Preis/Prix CHF/Pkt. CHF/Pqt
115	90	100	*5021051*	**58.30**
135	110	100	*5021052*	**63.60**
155	130	100	*5021053*	**68.90**
175	150	100	*5021054*	**74.20**
195	170	100	*5021055*	**79.50**
215	190	100	*5021056*	**95.40**
235	210	100	*5021057*	**111.30**
255	230	100	*5021058*	**143.10**
275	250	100	*5021059*	**174.90**
295	270	100	*5021060*	**206.70**
315	290	100	*5021061*	**238.50**
335	310	100	*5021062*	**270.30**
355	330	100	*5021063*	**302.10**

Produktegruppe 1114 / Groupe de produit 1114

Bestellformulare unter www.dosteba.ch
Formulaires de commande sur www.dosteba.ch

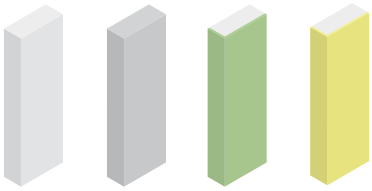

EPS weiss EPS blanc | EPS grau EPS gris | SW (EPS weiss) (EPS blanc) | GW (EPS weiss) (EPS blanc)

Leibungselement Lei-Isol® ohne Leibungsdämmung und Beschichtung

Leibungselemente Lei-Isol® dienen als Leibungs- und Fassadendämmung. Sie eignen sich bei mauerwerksbündigem Einbau der Fenster.

Dämmmaterial: EPS 15 kg/m³
Hinweis: Elemente sind als Leibungs- oder als Sturzelemente verwendbar

Elément d'embrasure Lei-Isol® sans isolation d'embrasure et revêtement

Les éléments d'embrasure Lei-Isol® servent d'isolation d'embrasure et de façade. Ils conviennent pour la pose des fenêtres à fleur de la maçonnerie.

Matériau isolant: EPS 15 kg/m³
Remarque: Les éléments sont utilisables comme éléments d'embrasure ou de linteau

Dicke Epaisseur D_F mm	*Art.-Nr.* *No art.*	**EPS** *51xxxxx* Preis Prix CHF/m	**EPS** *53xxxxx* Preis Prix CHF/m	**SW** *57xxxxx* Preis Prix CHF/m	**GW** *67xxxxx* Preis Prix CHF/m
60	*xx08106*	**18.90**	**22.20**	**45.30**	**45.30**
80	*xx08108*	**20.50**	**23.90**	**47.–**	**47.–**
100	*xx08110*	**22.10**	**25.60**	**48.70**	**48.70**
120	*xx08112*	**23.70**	**27.40**	**50.50**	**50.50**
140	*xx08114*	**25.30**	**29.10**	**52.20**	**52.20**
160	*xx08116*	**26.90**	**30.80**	**53.90**	**53.90**
180	*xx08118*	**28.50**	**32.50**	**55.60**	**55.60**
200	*xx08120*	**30.10**	**34.30**	**57.40**	**57.40**
220	*xx08122*	**31.70**	**36.–**	**59.10**	**59.10**
240	*xx08124*	**33.30**	**37.70**	**60.80**	**60.80**
260	*xx08126*	**34.90**	**39.40**	**62.50**	**62.50**
280	*xx08128*	**36.50**	**41.20**	**64.30**	**64.30**
300	*xx08130*	**38.10**	**42.90**	**66.–**	**66.–**

Produktegruppe 0705 Groupe de produit 0705

Bestellformulare unter www.dosteba.ch
Formulaires de commande sur www.dosteba.ch

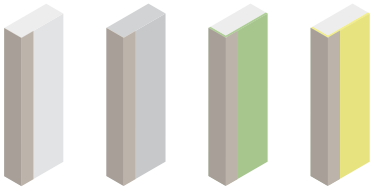

EPS weiss / EPS blanc — EPS grau / EPS gris — SW (EPS weiss) (EPS blanc) — GW (EPS weiss) (EPS blanc)

Leibungselement Lei-Isol® ohne Leibungsdämmung mit Beschichtung

Leibungselemente Lei-Isol® dienen als Leibungs- und Fassadendämmung. Sie eignen sich bei mauerwerksbündigem Einbau der Fenster.

Dämmmaterial: EPS 15 kg/m³
Beschichtung: Armierungsmörtel mit Kantenschutz
Hinweis: Elemente sind als Leibungs- oder als Sturzelemente verwendbar

Elément d'embrasure Lei-Isol® sans isolation d'embrasure avec revêtement

Les éléments d'embrasure Lei-Isol® servent d'isolation d'embrasure et de façade. Ils conviennent pour la pose des fenêtres à fleur de la maçonnerie.

Matériau isolant: EPS 15 kg/m³
Revêtement: Mortier d'armature avec protection de chants
Remarque: Les éléments sont utilisables comme éléments d'embrasure ou de linteau

Dicke Epaisseur D_F mm	*Art.-Nr.* *No art.*	**EPS** *51xxxxx* Preis Prix CHF/m	**EPS** *53xxxxx* Preis Prix CHF/m	**SW** *57xxxxx* Preis Prix CHF/m	**GW** *67xxxxx* Preis Prix CHF/m
60	*xx10806*	**29.90**	**33.20**	**56.30**	**56.30**
80	*xx10808*	**31.50**	**34.90**	**58.–**	**58.–**
100	*xx10810*	**33.10**	**36.60**	**59.70**	**59.70**
120	*xx10812*	**34.70**	**38.40**	**61.50**	**61.50**
140	*xx10814*	**36.30**	**40.10**	**63.20**	**63.20**
160	*xx10816*	**37.90**	**41.80**	**64.90**	**64.90**
180	*xx10818*	**39.50**	**43.50**	**66.60**	**66.60**
200	*xx10820*	**41.10**	**45.30**	**68.40**	**68.40**
220	*xx10822*	**42.70**	**47.–**	**70.10**	**70.10**
240	*xx10824*	**44.30**	**48.70**	**71.80**	**71.80**
260	*xx10826*	**45.90**	**50.40**	**73.50**	**73.50**
280	*xx10828*	**47.50**	**52.20**	**75.30**	**75.30**
300	*xx10830*	**49.10**	**53.90**	**77.–**	**77.–**

Produktegruppe 0705 — Groupe de produit 0705

Bestellformulare unter www.dosteba.ch
Formulaires de commande sur www.dosteba.ch

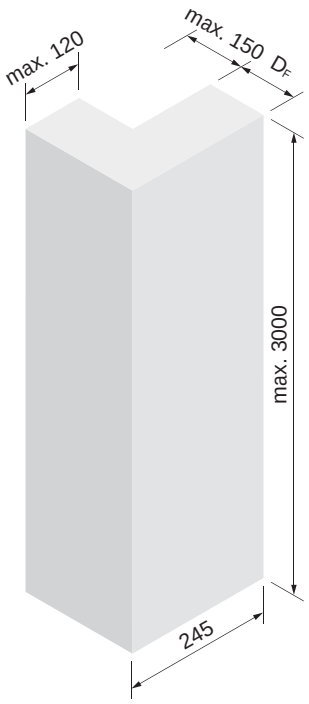

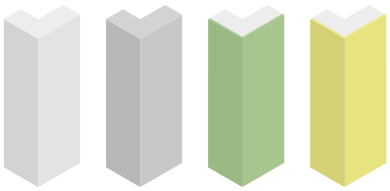

EPS weiss
EPS blanc

EPS grau
EPS gris

SW
(EPS weiss)
(EPS blanc)

GW
(EPS weiss)
(EPS blanc)

Leibungselement Lei-Isol® mit Leibungsdämmung ohne Beschichtung

Leibungselemente Lei-Isol® dienen als Leibungs- und Fassadendämmung. Sie eignen sich bei mauerwerksmittigem Einbau der Fenster.

Dämmmaterial: EPS 15 kg/m³
Hinweis: Elemente sind als Leibungs- oder als Sturzelemente verwendbar

Elément d'embrasure Lei-Isol® avec isolation d'embrasure sans revêtement

Les éléments d'embrasure Lei-Isol® servent d'isolation d'embrasure et de façade. Ils conviennent pour la pose des fenêtres au milieu de la maçonnerie.

Matériau isolant: EPS 15 kg/m³
Remarque: Les éléments sont utilisables comme éléments d'embrasure ou de linteau

Dicke Epaisseur D_F mm	*Art.-Nr.* *No art.*	**EPS** *51xxxxx* Preis Prix CHF/m	**EPS** *53xxxxx* Preis Prix CHF/m	**SW** *57xxxxx* Preis Prix CHF/m	**GW** *67xxxxx* Preis Prix CHF/m
60	*xx08206*	**25.10**	**28.40**	**51.50**	**51.50**
80	*xx08208*	**26.70**	**30.10**	**53.20**	**53.20**
100	*xx08210*	**28.30**	**31.80**	**54.90**	**54.90**
120	*xx08212*	**29.90**	**33.60**	**56.70**	**56.70**
140	*xx08214*	**31.50**	**35.30**	**58.40**	**58.40**
160	*xx08216*	**33.10**	**37.–**	**60.10**	**60.10**
180	*xx08218*	**34.70**	**38.70**	**61.80**	**61.80**
200	*xx08220*	**36.30**	**40.50**	**63.60**	**63.60**
220	*xx08222*	**37.90**	**42.20**	**65.30**	**65.30**
240	*xx08224*	**39.50**	**43.90**	**67.–**	**67.–**
260	*xx08226*	**41.10**	**45.60**	**68.70**	**68.70**
280	*xx08228*	**42.70**	**47.40**	**70.50**	**70.50**
300	*xx08230*	**44.30**	**49.10**	**72.20**	**72.20**

Produktegruppe 0705 Groupe de produit 0705

Bestellformulare unter www.dosteba.ch
Formulaires de commande sur www.dosteba.ch

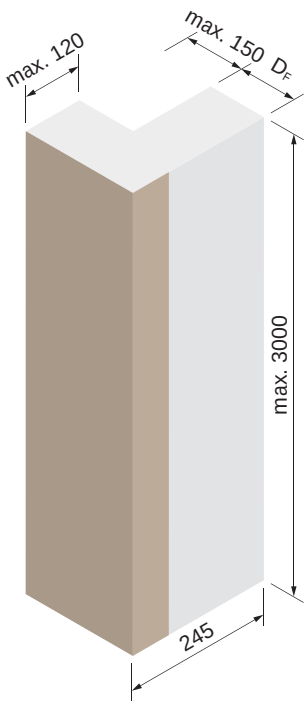

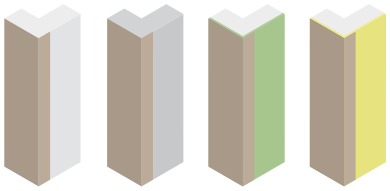

EPS weiss
EPS blanc

EPS grau
EPS gris

SW
(EPS weiss)
(EPS blanc)

GW
(EPS weiss)
(EPS blanc)

Leibungselement Lei-Isol® mit Leibungsdämmung und Beschichtung

Leibungselemente Lei-Isol® dienen als Leibungs- und Fassadendämmung. Sie eignen sich bei mauerwerksmittigem Einbau der Fenster.

Dämmmaterial: EPS 15 kg/m³
Beschichtung: Armierungsmörtel mit Kantenschutz
Hinweis: Elemente sind als Leibungs- oder als Sturzelemente verwendbar

Elément d'embrasure Lei-Isol® avec isolation d'embrasure et revêtement

Les éléments d'embrasure Lei-Isol® servent d'isolation d'embrasure et de façade. Ils conviennent pour la pose des fenêtres au milieu de la maçonnerie.

Matériau isolant: EPS 15 kg/m³
Revêtement: Mortier d'armature avec protection de chants
Remarque: Les éléments sont utilisables comme éléments d'embrasure ou de linteau

Dicke Epaisseur D_F mm	*Art.-Nr.* *No art.*	**EPS** *51xxxxx* Preis Prix CHF/m	**EPS** *53xxxxx* Preis Prix CHF/m	**SW** *57xxxxx* Preis Prix CHF/m	**GW** *67xxxxx* Preis Prix CHF/m
60	*xx10906*	**36.10**	**39.40**	**62.50**	**62.50**
80	*xx10908*	**37.70**	**41.10**	**64.20**	**64.20**
100	*xx10910*	**39.30**	**42.80**	**65.90**	**65.90**
120	*xx10912*	**40.90**	**44.60**	**67.70**	**67.70**
140	*xx10914*	**42.50**	**46.30**	**69.40**	**69.40**
160	*xx10916*	**44.10**	**48.–**	**71.10**	**71.10**
180	*xx10918*	**45.70**	**49.70**	**72.80**	**72.80**
200	*xx10920*	**47.30**	**51.50**	**74.60**	**74.60**
220	*xx10922*	**48.90**	**53.20**	**76.30**	**76.30**
240	*xx10924*	**50.50**	**54.90**	**78.–**	**78.–**
260	*xx10926*	**52.10**	**56.60**	**79.70**	**79.70**
280	*xx10928*	**53.70**	**58.40**	**81.50**	**81.50**
300	*xx10930*	**55.30**	**60.10**	**83.20**	**83.20**

Produktegruppe 0705 Groupe de produit 0705

Bestellformulare unter www.dosteba.ch
Formulaires de commande sur www.dosteba.ch

Zuschläge / Suppléments

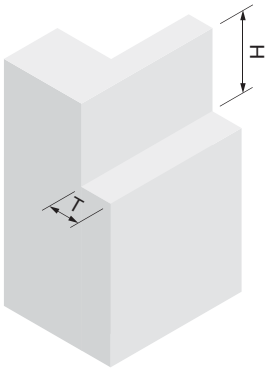

Ausschnitt für Schürzenelement Do-Tab®

bei Leibungselementen Lei-Isol®

Découpe pour lambrequin Do-Tab®

pour éléments d'embrasure Lei-Isol®

	Art.-Nr. / No art.	Preis / Prix CHF / Stk. CHF / Pce
	5021551	**3.90**

Produktegruppe 0792 — Groupe de produit 0792

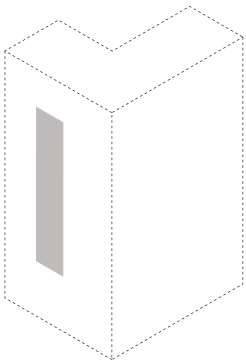

Einlage für Storenführungsschiene

bei Leibungselementen Lei-Isol®

Material:	Stahl verzinkt
Abmessung:	50 x 0.87 mm
Maximale Querkraft pro Befestigungspunkt:	0.2 kN
Mindestabstand der Befestigungspunkte:	500 mm

Garniture pour rail de guidage de store

pour éléments d'embrasure Lei-Isol®

Matériau:	Acier zingué
Dimension:	50 x 0.87 mm
Force maximale de transversale par point de fixation:	0.2 kN
Ecartement minimal des points de fixation:	500 mm

	Art.-Nr. / No art.	Preis / Prix CHF / m
	5021556	**6.90**

Produktegruppe 0792 — Groupe de produit 0792

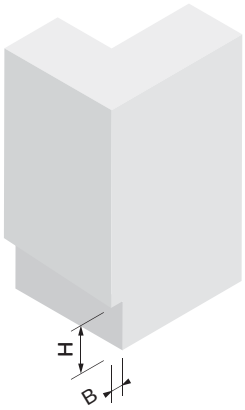

Ausschnitt für Fensterbank

bei Leibungselementen Lei-Isol®

Découpe pour tablette de fenêtre

pour éléments d'embrasure Lei-Isol®

	Art.-Nr. / No art.	Preis / Prix CHF / Stk. CHF / Pce
ohne Beschichtung / sans revêtement	*5004586*	**4.70**
mit Beschichtung / avec revêtement	*5004587*	**10.10**

Produktegruppe 0792 — Groupe de produit 0792

Bestellformulare unter www.dosteba.ch
Formulaires de commande sur www.dosteba.ch

Zuschläge

Suppléments

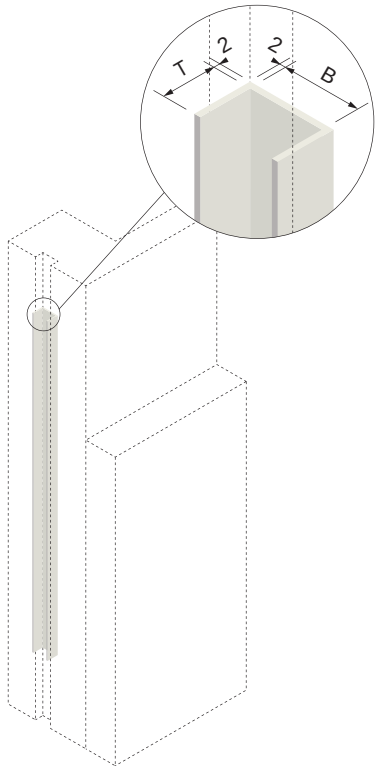

U-Profil für versenkte Storenführungsschiene

bei Leibungselementen Lei-Isol®

Material: Aluminium unbehandelt
Dicke: 2 mm

Maximale Querkraft pro Befestigungspunkt: 0.2 kN
Mindestabstand der Befestigungspunkte: 500 mm

Profilé en U pour rail de guidage de store escamotable

pour éléments d'embrasure Lei-Isol®

Matériau: Aluminium non traitée
Epaisseur: 2 mm

Force maximale de transversale par point de fixation: 0.2 kN
Ecartement minimal des points de fixation: 500 mm

Innenmasse B x T Dimensions intérieures B x T	geeignet für convient pour	Typ / Code	*Art.-Nr.* *No art.*	Preis Prix CHF / m
21 x 18 mm	Griesser Lamisol® III Griesser Solomatic® II Griesser Aluflex®	E	*5002486*	**24.60**
26 x 18 mm	Griesser Lamisol® III Griesser Solomatic® II Griesser Aluflex®	L*	*5002491*	**26.20**
46 x 18 mm	Griesser Lamisol® III Fix Griesser Solomatic® II Fix Griesser Aluflex® Fix	F*	*5002487*	**29.40**
	Griesser Grinotex® II	G**		
88 x 38 mm	Griesser Metalunic® V (Mot)	M**	*5002488*	**38.70**
21 x 18 mm	Schenker VR/KR/EC	941/946*	*5002486*	**24.60**
21 x 23 mm	Schenker VR/KR/EC/RE	945*	*5002489*	**26.10**
46 x 23 mm	Schenker MV 90	985*	*5002490*	**31.20**
83 x 43 mm	Schenker GM 200	965*	*5002492*	**39.80**

Produktegruppe 0792

Versenkte Storenführungsschienen immer mit Art.-Nr. 5004572 "U-Profil unten verschweisst" (Seite 7.006) oder Art.-Nr. 5004551 "Ausschnitt im Putzbord" (Seite 3.005) bestellen.

* Immer mit Art.-Nr. 5004573 "Ausschnitt für Fixbügel" (Seite 7.007) bestellen.

** Immer mit Art.-Nr. 5004573 "Ausschnitt für Fixbügel" (Seite 7.007) und Art.-Nr. 5004551 "Ausschnitt im Putzbord" (Seite 3.005) bestellen.

Groupe de produit 0792

Commander toujours les rails de guidage de store escamotables avec le No art. 5004572 "Profilé en U soudé dans la partie inférieure" (page 7.006) ou No art. 5004551 "Découpe dans le bord d'enduit" (page 3.005).

* Commander toujours avec le No art. 5004573 "Découpe pour arceau fixe"(page 7.007).

** Commander toujours avec le No art. 5004573 "Découpe pour arceau fixe"(page 7.007).et No art. 5004551 "Découpe dans le bord d'enduit" (page 3.005).

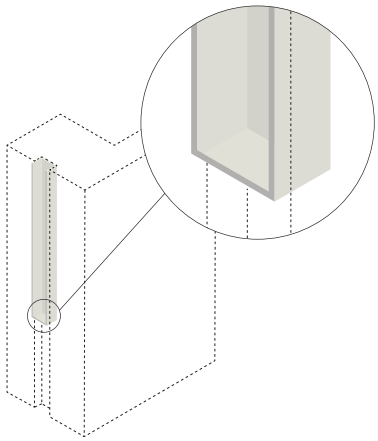

U-Profil unten verschweisst

bei U-Profil für versenkte Storenführungsschienen

Profilé en U soudé dans la partie inférieure

pour Profilé en U pour rails de guidage de store escamotable

	Art.-Nr. *No art.*	Preis / Prix CHF / Stk. CHF / Pce
	5004572	**25.20**

Produktegruppe 0792

Groupe de produit 0792

Bestellformulare unter www.dosteba.ch
Formulaires de commande sur www.dosteba.ch

Zuschläge | Suppléments

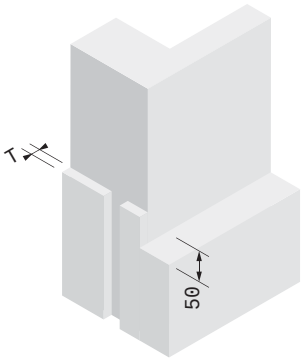

Ausschnitt für Fixbügel | Découpe pour arceau fixe

bei Leibungselementen Lei-Isol® | pour éléments d'embrasure Lei-Isol®

Beschreibung Description	*Art.-Nr.* *No art.*	Preis/Prix CHF/Stk. CHF/Pce
ohne Beschichtung / sans revêtement	*5004573*	**3.90**
mit Beschichtung / avec revêtement	*5004574*	**9.50**

Produktegruppe 0792 | Groupe de produit 0792

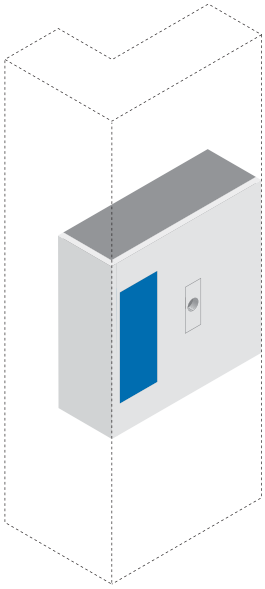

Eingebautes Klobentragelement K1 oder K1R | Elément pour fixation des gonds K1 ou K1R encastré

bei Leibungselementen Lei-Isol® | pour éléments d'embrasure Lei-Isol®

Lieferumfang: Einbau von Klobentragelement in Leibungselement Lei-Isol®, exkl. Klobentragelement

Volume de livraison: Montage de l'élément pour fixation des gonds dans l'élément d'embrasure Lei-Isol®, sans l'élément pour fixation des gonds

Art.-Nr. *No art.*	Preis/Prix CHF/Stk. CHF/Pce
5021561	**20.50**

Produktegruppe 0792 | Groupe de produit 0792

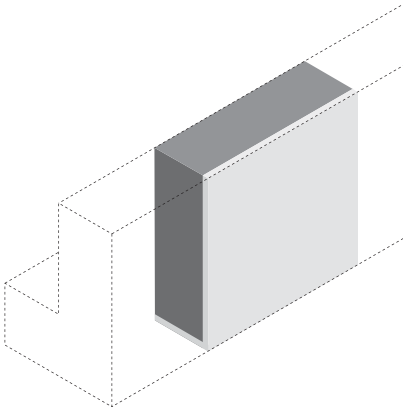

Eingebauter Anschlagträger AT | Elément de fixation du taquet de volet AT encastré

bei Leibungselementen Lei-Isol® | pour éléments d'embrasure Lei-Isol®

Lieferumfang: Einbau von Anschlagträger in Leibungselement Lei-Isol®, exkl. Anschlagträger

Volume de livraison: Montage de l'élément de fixation du taquet de volet dans l'élément d'embrasure Lei-Isol®, sans l'élément de fixation du taquet de volet

Art.-Nr. *No art.*	Preis/Prix CHF/Stk. CHF/Pce
5021562	**20.50**

Produktegruppe 0792 | Groupe de produit 0792

Bestellformulare unter www.dosteba.ch
Formulaires de commande sur www.dosteba.ch

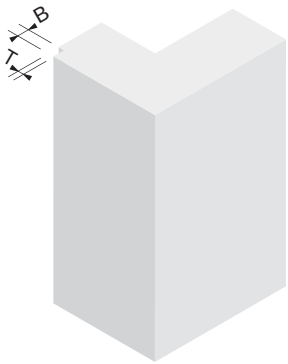

Zuschläge

Suppléments

Aussparung für Holz-Metallfenster

bei Leibungselementen Lei-Isol®

Evidement pour fenêtres bois-métal

pour éléments d'embrasure Lei-Isol®

	Art.-Nr. *No art.*	Preis/Prix CHF/m
	5002086	**3.60**

Produktegruppe 0792 — Groupe de produit 0792

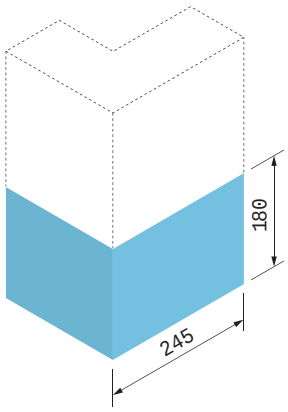

Terrainanschluss

bei Leibungselementen Lei-Isol®

Raccordement au terrain

pour éléments d'embrasure Lei-Isol®

Dämmmaterial: XPS — Matériau isolant: XPS

Dicke Epaisseur D_F mm	*Art.-Nr.* *No art.*	Preis/Prix CHF/Stk. CHF/Pce
60	*5801706*	**10.50**
80	*5801708*	**11.90**
100	*5801710*	**13.30**
120	*5801712*	**14.70**
140	*5801714*	**16.10**
160	*5801716*	**17.50**
180	*5801718*	**18.90**
200	*5801720*	**20.30**
220	*5801722*	**21.70**
240	*5801724*	**23.10**
260	*5801726*	**24.50**
280	*5801728*	**25.90**
300	*5801730*	**27.30**

Produktegruppe 0792 — Groupe de produit 0792

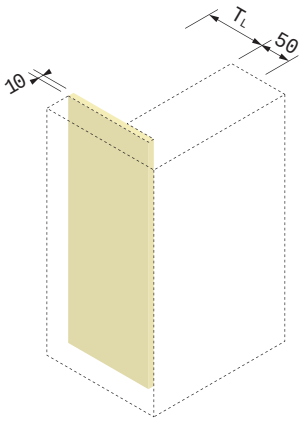

Leibungsdämmung Aerogel

bei Leibungselementen Lei-Isol®

Isolation d'embrasure Aérogel

pour élément d'embrasure Lei-Isol®

Wärmeleitfähigkeit λ: 0.017 W/mK — Conductivité thermique λ: 0.017 W/mK

T_L mm	*Art.-Nr.* *No art.*	Preis/Prix CHF/m
– 50	*5001986*	**26.50**
51 – 100	*5001987*	**39.10**
101 – 150	*5001988*	**51.70**

Produktegruppe 0792 — Groupe de produit 0792

Bestellformulare unter www.dosteba.ch
Formulaires de commande sur www.dosteba.ch

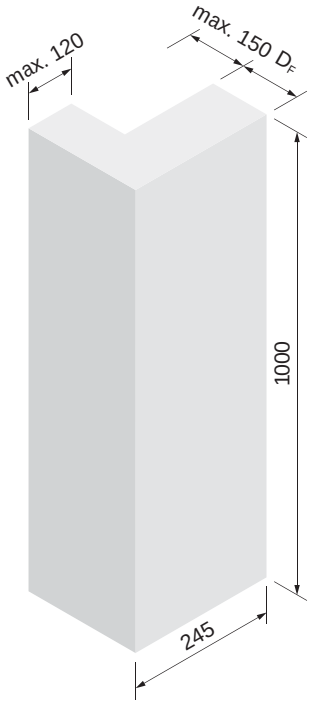

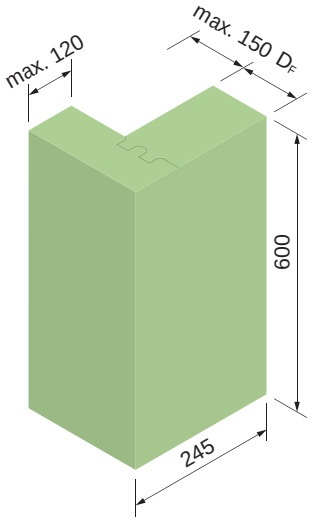

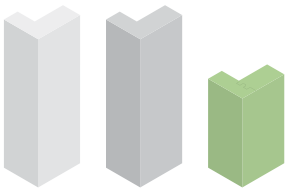

EPS weiss
EPS blanc

EPS grau
EPS gris

SW

Leibungswinkel Lei-Wik

Leibungswinkel Lei-Wik dienen als Leibungs- und Fassadendämmung.

Equerre d'embrasure Lei-Wik

Les equerres d'embrasure Lei-Wik servent d'isolation d'embrasure et de façade.

Dämmmaterial: EPS 15 kg/m³/SW

Matériau isolant: EPS 15 kg/m³/SW

Dicke Epaisseur D_F mm	*Art.-Nr.* *No art.*	**EPS** *51xxxxx* Preis Prix CHF/m	**EPS** *53xxxxx* Preis Prix CHF/m	**SW** *55xxxxx* Preis Prix CHF/m
60	*xx08506*	**14.90**	**18.40**	**59.80**
80	*xx08508*	**16.40**	**20.–**	**63.–**
100	*xx08510*	**17.90**	**21.60**	**66.20**
120	*xx08512*	**19.40**	**23.20**	**69.40**
140	*xx08514*	**20.90**	**24.80**	**72.60**
160	*xx08516*	**22.40**	**26.40**	**75.80**
180	*xx08518*	**23.90**	**28.–**	**79.–**
200	*xx08520*	**25.40**	**29.60**	**82.20**
220	*xx08522*	**26.90**	**31.20**	**85.40**
240	*xx08524*	**28.40**	**32.80**	
260	*xx08526*	**29.90**	**34.40**	
280	*xx08528*	**31.40**	**36.–**	
300	*xx08530*	**32.90**	**37.60**	

Produktegruppe 0706

Groupe de produit 0706

Bestellformulare unter www.dosteba.ch
Formulaires de commande sur www.dosteba.ch

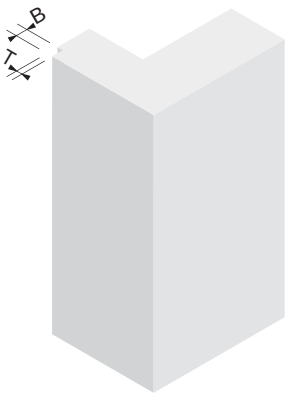

Zuschläge

Suppléments

Aussparung für Holz-Metallfenster

bei Leibungswinkeln Lei-Wik

Evidement pour fenêtres bois-métal

pour equerres d'embrasure Lei-Wik

	Art.-Nr. No art.	Preis/Prix CHF/m
	5002091	**3.60**

Produktegruppe 0792

Groupe de produit 0792

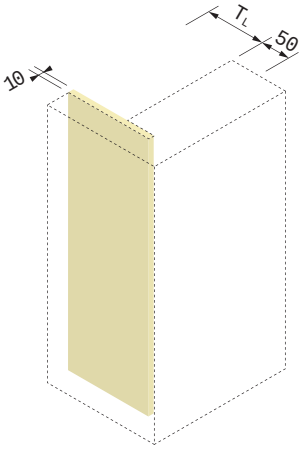

Leibungsdämmung Aerogel

bei Leibungswinkeln Lei-Wik

Wärmeleitfähigkeit λ: 0.017 W/mK

Isolation d'embrasure Aérogel

pour equerres d'embrasure Lei-Wik

Conductivité thermique λ: 0.017 W/mK

T_L mm	Art.-Nr. No art.	Preis/Prix CHF/m
– 50	*5001991*	**26.50**
51 – 100	*5001992*	**39.10**
101 – 150	*5001993*	**51.70**

Produktegruppe 0792

Groupe de produit 0792

Bestellformulare unter www.dosteba.ch
Formulaires de commande sur www.dosteba.ch

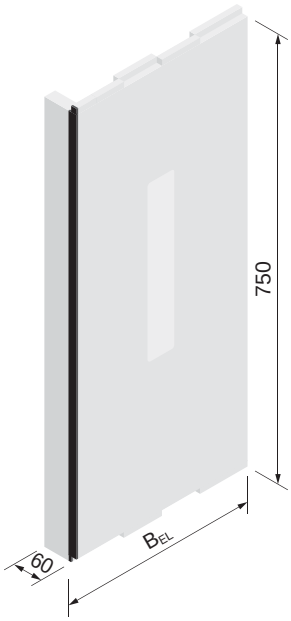

Leibungselement Lei-Fix®

Leibungselemente Lei-Fix® eignen sich zur einfachen Ausbildung der Leibung. Im hochfesten Bereich können die Storenführungschienen direkt befestigt werden.

Abstand vom Fensterrahmen bis Mitte Storenführungschienen
Breite B_{EL} 320 mm: 10 – 150 mm
Breite B_{EL} 360 mm: 110 – 250 mm
Material: EPS 120/20 kg/m³
Ausführung: beidseitiges Steckprofil, Dichtungsband auf der fensterseitigen Längskante
Lieferumfang: inkl. Schrauben für Holz- und Kunststofffenster

Maximale Zugkraft pro Schraube ø 4 mm: 0.15 kN
Maximale Querkraft pro Schraube ø 4 mm: 0.15 kN

Elément d'embrasure Lei-Fix®

Les éléments d'embrasure Lei-Fix® conviennent pour réaliser simplement l'embrasure. Les rails de guidage de stores peuvent être fixés directement dans la zone hautement résistante.

La distance du cadre de fenêtre jusqu'au milieu du rail de guidage
Largeur B_{EL} 320 mm: 10 – 150 mm
Largeur B_{EL} 360 mm: 110 – 250 mm
Matériau: EPS 120/20 kg/m³
Exécution: profil frontal des deux côtés, bande d'étanchéité sur l'arête dans le sens de la longueur du côté de la fenêtre
Volume de livraison: avec vis pour châssis de fenêtre en bois et en PVC

Force maximale de traction par vis ø 4 mm: 0.15 kN
Force maximale de transversale par vis ø 4 mm: 0.15 kN

Breite Largeur B_{EL} mm	m/Pkt. m/Pqt	Stk./Pkt. Pce/Pqt	*Art.-Nr.* *No art.*	Preis Prix CHF/m
320	24.00	32	*5002651*	**24.90**
360	24.00	32	*5002652*	**31.40**

Produktegruppe 0701 Groupe de produit 0701

Bestellformulare unter www.dosteba.ch
Formulaires de commande sur www.dosteba.ch

Zubehör / Accessoires

Gipskartondübel GK / Cheville nylon pour carton-plâtre GK

für Leibungselemente Lei-Fix® / pour eléments d'embrasure Lei-Fix®

Material: Kunststoff
Hinweis: geeignet für Schrauben mit einem Durchmesser von 4.0–5.0 mm, inkl. Setzwerkzeug

Matériau: Plastique
Remarque: convient pour vis d'un diamètre de 4.0–5.0 mm, incl. outil de pose

Maximale Zugkraft pro Gipskartondübel: 0.20 kN
Maximale Querkraft pro Gipskartondübel: 0.25 kN

Force maximale de traction par cheville nylon pour carton-plâtre: 0.20 kN
Force maximale de transversale par cheville nylon pour carton-plâtre: 0.25 kN

Länge Longueur mm	Stk./Pkt. Pce/Pqt	*Art.-Nr. No art.*	Preis/Prix CHF/Pkt. CHF/Pqt
22	100	*5002666*	**32.50**

Produktegruppe 0792 / Groupe de produit 0792

Selbstbohrschraube / Vis autoforeuse

für Holz-Metallfenster / pour fenêtres bois-métal

Material: Stahl verzinkt
Werkzeugaufnahme: Innenvierkant (IVK)

Matériau: Acier zingué
Raccordement d'outil: Carré creux (IVK)

Länge Longueur mm	Ø mm	Stk./Pkt. Pce/Pqt	*Art.-Nr. No art.*	Preis/Prix CHF/Pkt. CHF/Pqt
38	4.8	80	*5002661*	**9.70**

Produktegruppe 0792 / Groupe de produit 0792

Werkzeugset / Set d'outillage

für Selbstbohrschraube / pour vis autoforeuse

Werkzeugset bestehend aus:
– 2 Einsätze mit Schaft 50 mm, IVK Nr. 2

Trousse d'outils composée de:
– 2 utilisations fût de 50 mm, IVK No 2

Art.-Nr. No art.	Preis/Prix CHF/Stk. CHF/Pce
5002662	**16.60**

Produktegruppe 0792 / Groupe de produit 0792

Bestellformulare unter www.dosteba.ch
Formulaires de commande sur www.dosteba.ch

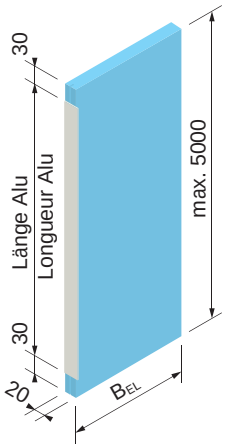

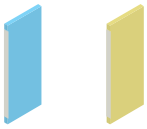

Leibungselement Lei-Stu

Leibungselemente Lei-Stu dienen als Leibungsdämmung bei Sanierungen bei welchen die Fenster nicht ausgewechselt werden.

Elément d'embrasure Lei-Stu

Les éléments d'embrasure Lei-Stu servent à isoler les embrasures dans le cadre de projets de rénovation sans remplacement des châssis.

Dämmmaterial: XPS / PU
Alu-Profil: Aluminium unbehandelt

Matériau isolant: XPS / PU
Le profil alu: Aluminium non traitée

Breite Largeur B_{EL} mm	*Art.-Nr.* *No art.*	**XPS** *58xxxxx* Preis Prix CHF/m	**PU** *59xxxxx* Preis Prix CHF/m
– 100	*xx01751*	**15.60**	**18.10**
101 – 200	*xx01752*	**16.80**	**19.80**
201 – 300	*xx01753*	**18.10**	**21.50**
301 – 400	*xx01754*	**19.30**	**23.20**
401 – 500	*xx01755*	**20.60**	**24.90**

Produktegruppe 0704 Groupe de produit 0704

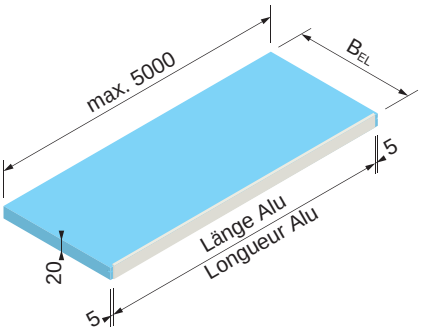

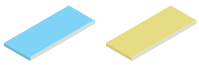

Sturzelement Lei-Stu

Sturzelemente Lei-Stu dienen als Sturzdämmung bei Sanierungen bei welchen die Fenster nicht ausgewechselt werden.

Elément de linteau Lei-Stu

Elément de linteau Lei-Stu servent d'isolation de linteau dans le cas de rénovations sans remplacement des châssis.

Dämmmaterial: XPS / PU
Alu-Profil: Aluminium unbehandelt

Matériau isolant: XPS / PU
Le profil alu: Aluminium non traitée

Breite Largeur B_{EL} mm	*Art.-Nr.* *No art.*	**XPS** *58xxxxx* Preis Prix CHF/m	**PU** *59xxxxx* Preis Prix CHF/m
– 100	*xx01761*	**15.60**	**18.10**
101 – 200	*xx01762*	**16.80**	**19.80**
201 – 300	*xx01763*	**18.10**	**21.50**
301 – 400	*xx01764*	**19.30**	**23.20**
401 – 500	*xx01765*	**20.60**	**24.90**

Produktegruppe 0704 Groupe de produit 0704

Bestellformulare unter www.dosteba.ch
Formulaires de commande sur www.dosteba.ch

Zuschläge

Suppléments

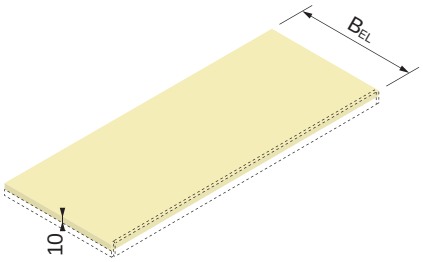

Ausführung Aerogel

bei Leibungs- und Sturzelementen Lei-Stu

Exécution en Aérogel

pour éléments d'embrasure et de linteau Lei-Stu

Wärmeleitfähigkeit λ: 0.017 W/mK

Conductivité thermique λ: 0.017 W/mK

Breite Largeur B_{EL} mm	*Art.-Nr.* *No art.*	Preis Prix CHF/m
– 100	*5001995*	**27.90**
101 – 200	*5001996*	**51.70**
201 – 300	*5001997*	**75.50**
301 – 400	*5001998*	**99.30**
401 – 500	*5001999*	**123.10**

Produktegruppe 0792

Groupe de produit 0792

Zubehör

Accessoires

Klebdichtstoff PL-Hybrid

Einkomponenten PL-Hybrid für dynamische Verklebungen sowie Fugen und Abdichtungen bei Dosteba Elementen und anderen Bauteilen.

Mastic collant à élasticité durable PL-Hybrid

PL monocomposant hybride pour collages dynamiques ainsi que rainures et étanchéités pour éléments Dosteba et autres composants.

Farbe: weiss
Hinweis: nicht geeignet für Granit und XPS

Couleur: blanc
Remarque: non adapté pour granit et XPS

Stk./Pkt. Pce/Pqt	ml/Beutel ml/Sac	ml/Kartusche ml/Cartouche	*Art.-Nr.* *No art.*	Preis/Prix CHF/Stk. CHF/Pce	*Art.-Nr.* *No art.*	Preis/Prix CHF/Pkt. CHF/Pqt
1		290	*5000566*	**15.30**		
12		290		9.57	*5000567*	**114.80**
1	600		*5000568*	**25.40**		
12	600			16.55	*5000569*	**198.50**

Produktegruppe 0092

Groupe de produit 0092

Bestellformulare unter www.dosteba.ch
Formulaires de commande sur www.dosteba.ch

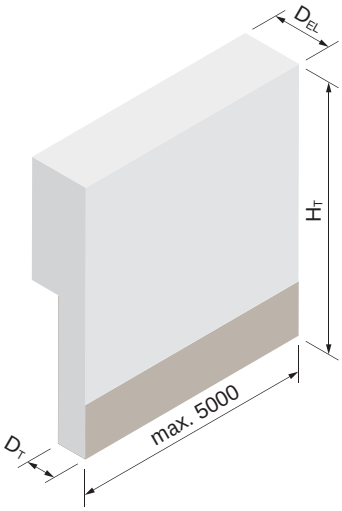

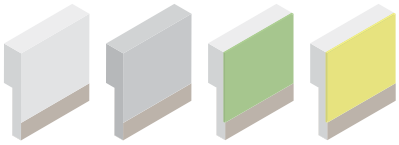

EPS weiss / EPS blanc — EPS grau / EPS gris — SW (EPS weiss) (EPS blanc) — GW (EPS weiss) (EPS blanc)

Schürzenelement Do-Tab® Typ A

Schürzenelemente Do-Tab® dienen zur Ausbildung der Storennische.

Dämmmaterial: EPS 15 kg/m³
Armierung: U-Profil, Stahl verzinkt
Ausführung: mit Aufdoppelung oben
Beschichtung: Armierungsmörtel mit Gewebeeinbettung
Dicke D_T: 30 – 200 mm Abstufung alle 10 mm

Lambrequin Do-Tab® type A

Les lambrequins Do-Tab® servent à réaliser les niches de store.

Matériau isolant: EPS 15 kg/m³
Armature: Profilé en U, acier zingué
Exécution: avec double épaisseur en haut
Revêtement: Mortier d'armature avec enrobage de tissu
Epaisseur D_T: 30 – 200 mm Gradation tous les 10 mm

Dicke Epaiss. D_{EL} mm	Höhe Hauteur H_T mm	*Art.-Nr. No art.*	**EPS** *51xxxxx* Preis Prix CHF/m	**EPS** *53xxxxx* Preis Prix CHF/m	**SW** *57xxxxx* Preis Prix CHF/m	**GW** *67xxxxx* Preis Prix CHF/m
60	– 500	*xx08706*	**43.70**	**48.30**	**71.60**	**71.60**
80	– 500	*xx08708*	**45.90**	**50.60**	**73.80**	**73.80**
100	– 500	*xx08710*	**48.10**	**52.90**	**76.–**	**76.–**
120	– 500	*xx08712*	**50.30**	**55.20**	**78.20**	**78.20**
140	– 500	*xx08714*	**52.50**	**57.50**	**80.40**	**80.40**
160	– 500	*xx08716*	**54.70**	**59.80**	**82.60**	**82.60**
180	– 500	*xx08718*	**56.90**	**62.10**	**84.80**	**84.80**
200	– 500	*xx08720*	**59.10**	**64.40**	**87.–**	**87.–**
220	– 500	*xx08722*	**61.30**	**66.70**	**89.20**	**89.20**
240	– 500	*xx08724*	**63.50**	**69.–**	**91.40**	**91.40**
260	– 500	*xx08726*	**65.70**	**71.30**	**93.60**	**93.60**
280	– 500	*xx08728*	**67.90**	**73.60**	**95.80**	**95.80**
300	– 500	*xx08730*	**70.10**	**75.90**	**98.–**	**98.–**

Produktegruppe 0801 — Groupe de produit 0801

Bestellformulare unter www.dosteba.ch
Formulaires de commande sur www.dosteba.ch

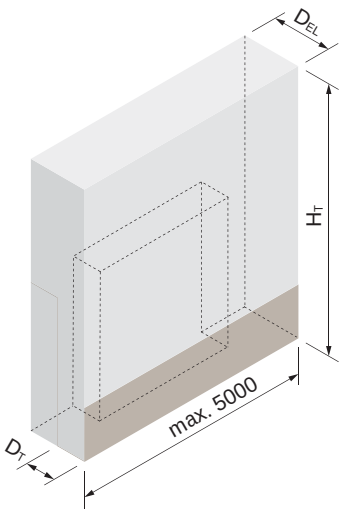

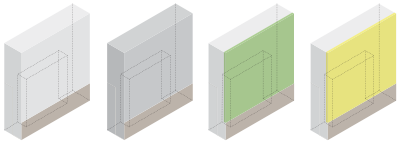

EPS weiss EPS blanc | EPS grau EPS gris | SW (EPS weiss) (EPS blanc) | GW (EPS weiss) (EPS blanc)

Schürzenelement Do-Tab® Typ S

Schürzenelemente Do-Tab® dienen zur Ausbildung der Storennische.

Dämmaterial:	EPS 15 kg/m³
Armierung:	U-Profil, Stahl verzinkt
Ausführung:	mit Aufdoppelung seitlich und oben
Beschichtung:	Armierungsmörtel mit Gewebeeinbettung
Dicke D_T:	30 – 200 mm Abstufung alle 10 mm

Lambrequin Do-Tab® type S

Les lambrequins Do-Tab® servent à réaliser les niches de store.

Matériau isolant:	EPS 15 kg/m³
Armature:	Profilé en U, acier zingué
Exécution:	avec double épaisseur latéralement et en haut
Revêtement:	Mortier d'armature avec enrobage de tissu
Epaisseur D_T:	30 – 200 mm Gradation tous les 10 mm

Dicke Epaiss. D_{EL} mm	Höhe Hauteur H_T mm	*Art.-Nr. No art.*	**EPS** *51xxxxx* Preis Prix CHF/m	**EPS** *53xxxxx* Preis Prix CHF/m	**SW** *57xxxxx* Preis Prix CHF/m	**GW** *67xxxxx* Preis Prix CHF/m
60	– 500	*xx08806*	**48.50**	**53.20**	**76.50**	**76.50**
80	– 500	*xx08808*	**50.70**	**55.50**	**78.70**	**78.70**
100	– 500	*xx08810*	**52.90**	**57.80**	**80.90**	**80.90**
120	– 500	*xx08812*	**55.10**	**60.10**	**83.10**	**83.10**
140	– 500	*xx08814*	**57.30**	**62.40**	**85.30**	**85.30**
160	– 500	*xx08816*	**59.50**	**64.70**	**87.50**	**87.50**
180	– 500	*xx08818*	**61.70**	**67.–**	**89.70**	**89.70**
200	– 500	*xx08820*	**63.90**	**69.30**	**91.90**	**91.90**
220	– 500	*xx08822*	**66.10**	**71.60**	**94.10**	**94.10**
240	– 500	*xx08824*	**68.30**	**73.90**	**96.30**	**96.30**
260	– 500	*xx08826*	**70.50**	**76.20**	**98.50**	**98.50**
280	– 500	*xx08828*	**72.70**	**78.50**	**100.70**	**100.70**
300	– 500	*xx08830*	**74.90**	**80.80**	**102.90**	**102.90**

Produktegruppe 0802 Groupe de produit 0802

Bestellformulare unter www.dosteba.ch
Formulaires de commande sur www.dosteba.ch

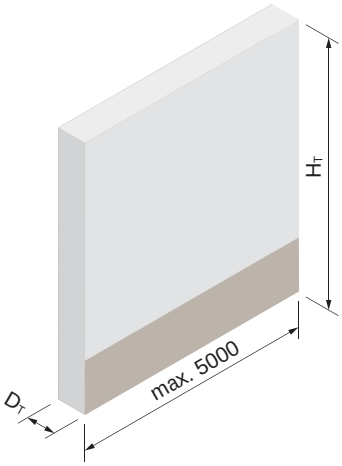

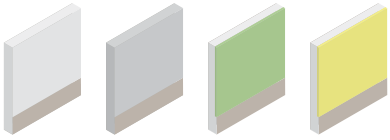

EPS weiss EPS blanc | EPS grau EPS gris | SW (EPS weiss) (EPS blanc) | GW (EPS weiss) (EPS blanc)

Schürzenelement Do-Tab® Typ O

Schürzenelemente Do-Tab® dienen zur Ausbildung der Storennische.

Dämmmaterial: EPS 15 kg/m³
Armierung: U-Profil, Stahl verzinkt
Ausführung: ohne Aufdoppelung
Beschichtung: Armierungsmörtel mit Gewebeeinbettung

Lambrequin Do-Tab® type O

Les lambrequins Do-Tab® servent à réaliser les niches de store.

Matériau isolant: EPS 15 kg/m³
Armature: Profilé en U, acier zingué
Exécution: sans double épaisseur
Revêtement: Mortier d'armature avec enrobage de tissu

Dicke Epaiss. D_T mm	Höhe Hauteur H_T mm	*Art.-Nr. No art.*	**EPS** *51xxxxx* Preis Prix CHF/m	**EPS** *53xxxxx* Preis Prix CHF/m	**SW** *57xxxxx* Preis Prix CHF/m	**GW** *67xxxxx* Preis Prix CHF/m
30	– 300	*xx08751*	**34.–**	**37.90**	**50.70**	**50.70**
40	– 300	*xx08752*	**35.30**	**39.30**	**52.–**	**52.–**
50	– 300	*xx08753*	**36.60**	**40.70**	**53.30**	**53.30**
60	– 300	*xx08754*	**38.–**	**42.20**	**54.70**	**54.70**
70	– 300	*xx08755*	**39.30**	**43.60**	**56.–**	**56.–**
80	– 300	*xx08756*	**40.60**	**45.–**	**57.30**	**57.30**
90	– 300	*xx08757*	**41.90**	**46.50**	**58.60**	**58.60**
100	– 300	*xx08758*	**43.30**	**47.90**	**60.–**	**60.–**
120	– 300	*xx08759*	**44.60**	**49.30**	**61.30**	**61.30**
140	– 300	*xx08760*	**45.90**	**50.80**	**62.60**	**62.60**
150	– 300	*xx08761*	**47.20**	**52.20**	**63.90**	**63.90**
160	– 300	*xx08762*	**48.60**	**53.60**	**65.30**	**65.30**
180	– 300	*xx08763*	**49.90**	**55.10**	**66.60**	**66.60**
200	– 300	*xx08764*	**51.20**	**56.50**	**67.90**	**67.90**
30	301 – 400	*xx08771*	**36.60**	**40.70**	**56.70**	**56.70**
40	301 – 400	*xx08772*	**37.90**	**42.10**	**58.–**	**58.–**
50	301 – 400	*xx08773*	**39.20**	**43.50**	**59.30**	**59.30**
60	301 – 400	*xx08774*	**40.60**	**45.–**	**60.70**	**60.70**
70	301 – 400	*xx08775*	**41.90**	**46.40**	**62.–**	**62.–**
80	301 – 400	*xx08776*	**43.20**	**47.80**	**63.30**	**63.30**
90	301 – 400	*xx08777*	**44.50**	**49.30**	**64.60**	**64.60**
100	301 – 400	*xx08778*	**45.90**	**50.70**	**66.–**	**66.–**
120	301 – 400	*xx08779*	**47.20**	**52.10**	**67.30**	**67.30**
140	301 – 400	*xx08780*	**48.50**	**53.60**	**68.60**	**68.60**
150	301 – 400	*xx08781*	**49.80**	**55.–**	**69.90**	**69.90**
160	301 – 400	*xx08782*	**51.20**	**56.40**	**71.30**	**71.30**
180	301 – 400	*xx08783*	**52.50**	**57.90**	**72.60**	**72.60**
200	301 – 400	*xx08784*	**53.80**	**59.30**	**73.90**	**73.90**
30	401 – 500	*xx08851*	**39.20**	**43.50**	**62.70**	**62.70**
40	401 – 500	*xx08852*	**40.50**	**44.90**	**64.–**	**64.–**
50	401 – 500	*xx08853*	**41.80**	**46.30**	**65.30**	**65.30**
60	401 – 500	*xx08854*	**43.20**	**47.80**	**66.70**	**66.70**
70	401 – 500	*xx08855*	**44.50**	**49.20**	**68.–**	**68.–**
80	401 – 500	*xx08856*	**45.80**	**50.60**	**69.30**	**69.30**
90	401 – 500	*xx08857*	**47.10**	**52.10**	**70.60**	**70.60**
100	401 – 500	*xx08858*	**48.50**	**53.50**	**72.–**	**72.–**
120	401 – 500	*xx08859*	**49.80**	**54.90**	**73.30**	**73.30**
140	401 – 500	*xx08860*	**51.10**	**56.40**	**74.60**	**74.60**
150	401 – 500	*xx08861*	**52.40**	**57.80**	**75.90**	**75.90**
160	401 – 500	*xx08862*	**53.80**	**59.20**	**77.30**	**77.30**
180	401 – 500	*xx08863*	**55.10**	**60.70**	**78.60**	**78.60**
200	401 – 500	*xx08864*	**56.40**	**62.10**	**79.90**	**79.90**

Produktegruppe 0803 Groupe de produit 0803

Bestellformulare unter www.dosteba.ch
Formulaires de commande sur www.dosteba.ch

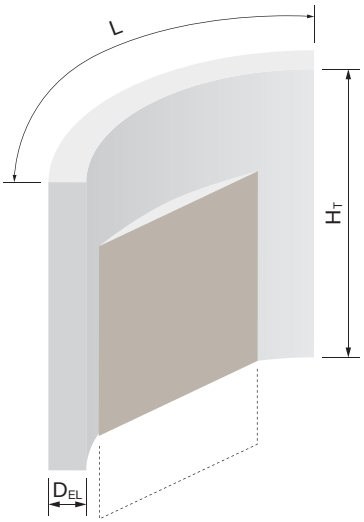

Radius-Schürzenelement mit Einlage für Storennische

Lambrequin arrondi avec évidement pour niche de store

Hinweis: Anfertigung nach Zeichnung, max. ausführbare Grössen ($L \times H_T$) auf Anfrage

Remarque: Fabrication selon dessin, tailles exécutables max. ($L \times H_T$) sur demande

Dicke Epaisseur D_{EL} mm	*Art.-Nr.* *No art.*	Preis Prix CHF/m
30 – 300		auf Anfrage sur demande

Produktegruppe 0892 Groupe de produit 0892

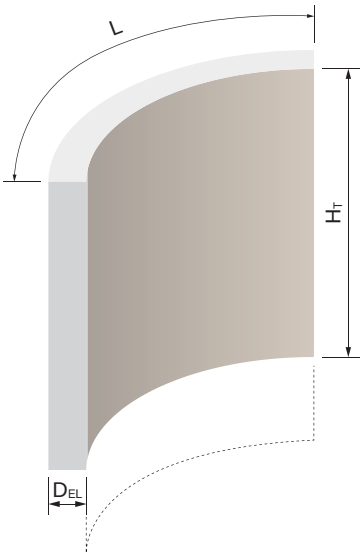

Radius-Schürzenelement ohne Einlage für Storennische

Lambrequin arrondi sans évidement pour niche de store

Hinweis: Anfertigung nach Zeichnung, max. ausführbare Grössen ($L \times H_T$) auf Anfrage

Remarque: Fabrication selon dessin, tailles exécutables max. ($L \times H_T$) sur demande

Dicke Epaisseur D_{EL} mm	*Art.-Nr.* *No art.*	Preis Prix CHF/m
30 – 300		auf Anfrage sur demande

Produktegruppe 0892 Groupe de produit 0892

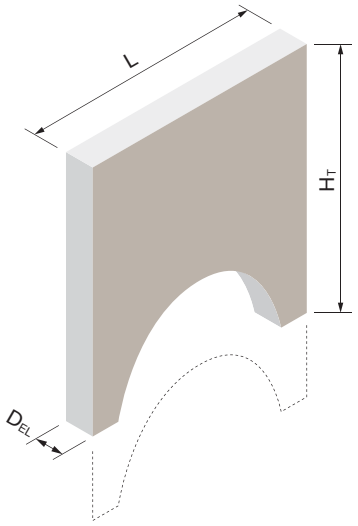

Bogen-Schürzenelement

Lambrequin cintré

Hinweis: Anfertigung nach Zeichnung, max. ausführbare Grössen ($L \times H_T$) auf Anfrage

Remarque: Fabrication selon dessin, tailles exécutables max. ($L \times H_T$) sur demande

Dicke Epaisseur D_{EL} mm	*Art.-Nr.* *No art.*	Preis Prix CHF/m
30 – 300		auf Anfrage sur demande

Produktegruppe 0892 Groupe de produit 0892

Bestellformulare unter www.dosteba.ch
Formulaires de commande sur www.dosteba.ch

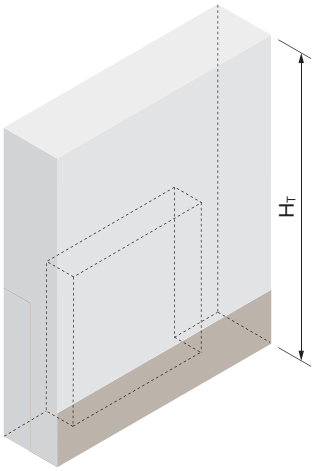

Zuschläge

Suppléments

Mehrhöhe

bei Schürzenelementen Do-Tab®

Höhe H_T: grösser als 500 mm

Hauteur supplémentaire

pour lambrequins Do-Tab®

Hauteur H_T: supérieure à 500 mm

Art.-Nr. / No art.	EPS 51xxxxx Preis/Prix CHF/l	EPS 53xxxxx Preis/Prix CHF/l	SW 57xxxxx Preis/Prix CHF/l	GW 67xxxxx Preis/Prix CHF/l
xx08951	**0.90**	**1.–**	**3.10**	**3.10**

Produktegruppe 0892 Groupe de produit 0892

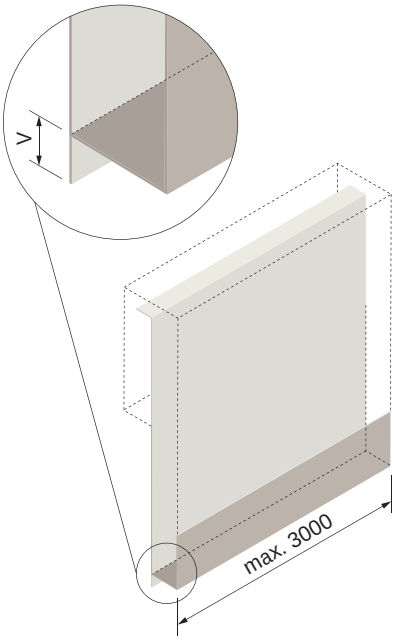

Blechrückwand für Klinkerfassaden mit Beschichtung Blechvorsprung unten rückseitig

bei Schürzenelementen Do-Tab®

Material: Aluminium industrieeloxiert
Dicke: 1.5 mm
Hinweis: mit Schutzfolie

Panneau arrière en tôle pour façades en briques avec revêtement Saillie en tôle en bas à l'arrière

pour lambrequins Do-Tab®

Matériau: Aluminium anodisé «qualité industrielle»
Epaisseur: 1.5 mm
Remarque: avec feuille de protection

Art.-Nr. / No art.	Preis/Prix CHF/m
5022551	**103.–**

Produktegruppe 0892 Groupe de produit 0892

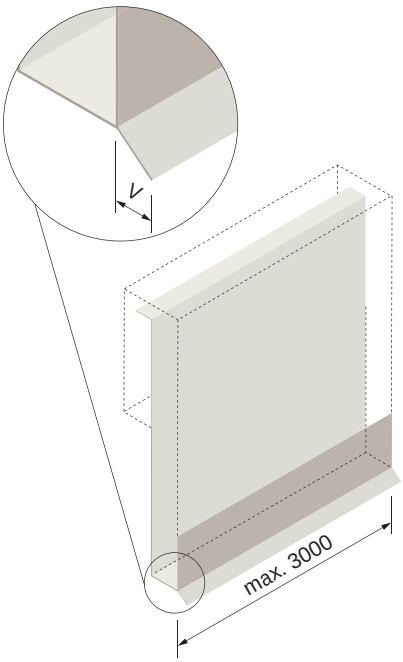

Blechrückwand für Klinkerfassaden mit Beschichtung Blechvorsprung fassadenseitig

bei Schürzenelementen Do-Tab®

Material: Aluminium industrieeloxiert
Dicke: 1.5 mm
Ausführung: mit Tropfkante
Hinweis: mit Schutzfolie

Panneau arrière en tôle pour façades en briques avec revêtement Saillie en tôle du côté de la façade

pour lambrequins Do-Tab®

Matériau: Aluminium anodisé «qualité industrielle»
Epaisseur: 1.5 mm
Exécution: avec rebord antigouttes
Remarque: avec feuille de protection

Art.-Nr. / No art.	Preis/Prix CHF/m
5022552	**109.70**

Produktegruppe 0892 Groupe de produit 0892

Bestellformulare unter www.dosteba.ch
Formulaires de commande sur www.dosteba.ch

Zuschläge / Suppléments

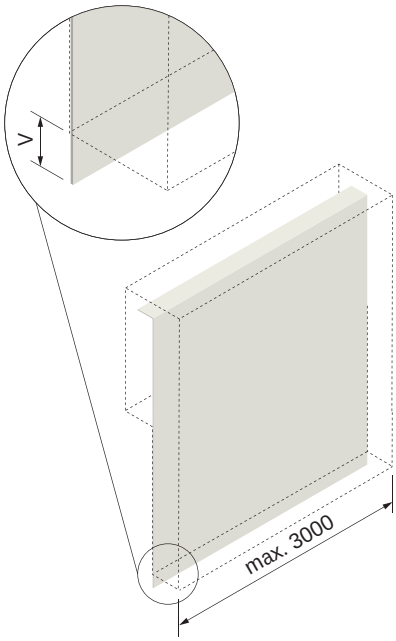

Blechrückwand für Klinkerfassaden ohne Beschichtung Blechvorsprung unten rückseitig

Panneau arrière en tôle pour façades en briques sans revêtement Saillie en tôle en bas à l'arrière

bei Schürzenelementen Do-Tab®

Material:	Aluminium industrieeloxiert
Dicke:	1.5 mm
Hinweis:	mit Schutzfolie

pour lambrequins Do-Tab®

Matériau:	Aluminium anodisé «qualité industrielle»
Epaisseur:	1.5 mm
Remarque:	avec feuille de protection

Art.-Nr. *No art.*	Preis/Prix CHF/m
5022553	**92.10**

Produktegruppe 0892 Groupe de produit 0892

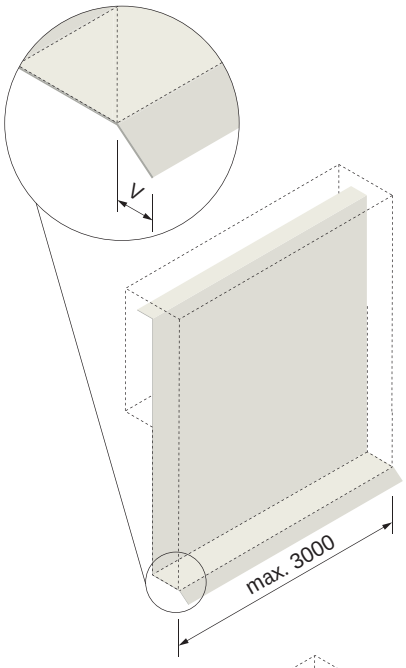

Blechrückwand für Klinkerfassaden ohne Beschichtung Blechvorsprung fassadenseitig

Panneau arrière en tôle pour façades en briques sans revêtement Saillie en tôle du côté de la façade

bei Schürzenelementen Do-Tab®

Material:	Aluminium industrieeloxiert
Dicke:	1.5 mm
Ausführung:	mit Tropfkante
Hinweis:	mit Schutzfolie

pour lambrequins Do-Tab®

Matériau:	Aluminium anodisé «qualité industrielle»
Epaisseur:	1.5 mm
Exécution:	avec rebord antigouttes
Remarque:	avec feuille de protection

Art.-Nr. *No art.*	Preis/Prix CHF/m
5022554	**98.60**

Produktegruppe 0892 Groupe de produit 0892

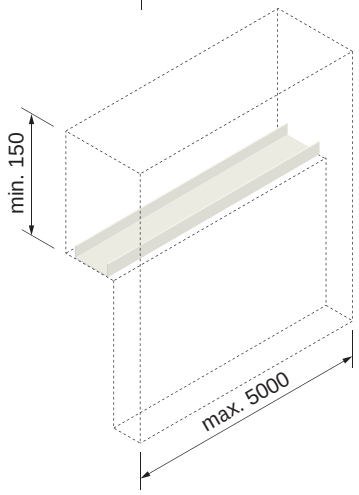

Einlage für Storenbefestigung

Support pour fixation de store

bei Schürzenelementen Do-Tab®

Material:	Aluminium unbehandelt
Breite:	60 mm
Dicke:	2 mm
Maximale Zugkraft pro Befestigungspunkt:	0.25 kN
Mindestabstand der Befestigungspunkte:	500 mm

pour lambrequins Do-Tab®

Matériau:	Aluminium non traitée
Largeur:	60 mm
Epaisseur:	2 mm
Force maximale de traction par point de fixation:	0.25 kN
Ecartement minimal des points de fixation:	500 mm

Art.-Nr. *No art.*	Preis/Prix CHF/m
5002761	**32.30**

Produktegruppe 0892 Groupe de produit 0892

Zuschläge | Suppléments

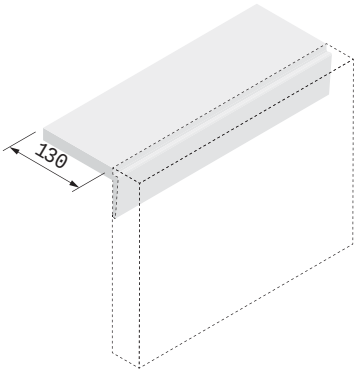

Montagewinkel EPS für die Montage unter der Balkonplatte

für Schürzenelemente Do-Tab®

Dämmmaterial: EPS 40 kg/m³

Equerre de montage EPS pour montage sous plaque de balcon

pour lambrequins Do-Tab®

Matériau isolant: EPS 40 kg/m³

	Art.-Nr. / No art.	Preis/Prix CHF/m
	5002771	**20.50**

Produktegruppe 0892 | Groupe de produit 0892

Zubehör | Accessoires

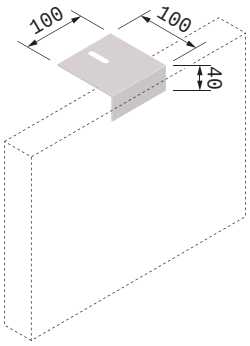

Montagewinkel Blech für die Montage unter der Balkonplatte

für Schürzenelemente Do-Tab®

Material: Stahl verzinkt
Hülsenanker: FSA 8/15 S
Hinweis: geeignet für Schürzenelement ab einer Dicke D_T
– bei EPS von: 40 mm
– bei SW/GW von: 50 mm

Equerre de montage en tôle pour montage sous plaque de balcon

pour lambrequins Do-Tab®

Matériau: Acier zingué
Ancrage à douille: FSA 8/15 S
Remarque: convient qu'aux lambrequins à partir d'une épaisseur D_T
– au EPS de: 40 mm
– au SW/GW de: 50 mm

	vormontiert / montée en usine		lose / séparément	
	Art.-Nr. / No art.	Preis/Prix CHF/Stk. CHF/Pce	Art.-Nr. / No art.	Preis/Prix CHF/Stk. CHF/Pce
	5002776	**17.–**	*5002777*	**8.90**

Produktegruppe 0892 | Groupe de produit 0892

Steckverbinder | Elément emboîtable

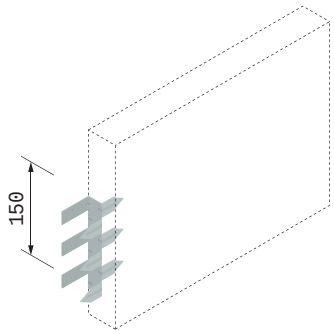

für Schürzenelemente Do-Tab®

Material: Stahl verzinkt

pour lambrequins Do-Tab®

Matériau: Acier zingué

	Art.-Nr. / No art.	Preis/Prix CHF/Stk. CHF/Pce
1 Stk./Stoss 1 pce/joint	*5002781*	**7.50**

Produktegruppe 0892 | Groupe de produit 0892

Bestellformulare unter www.dosteba.ch
Formulaires de commande sur www.dosteba.ch

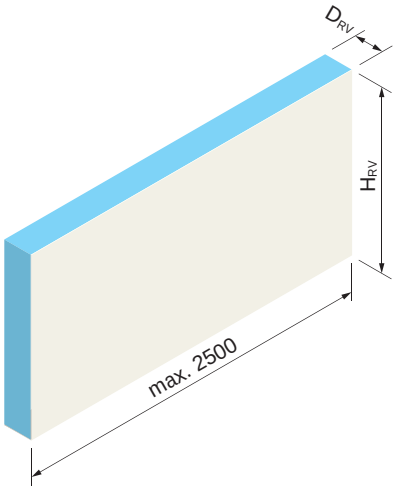

Rahmenverbreiterungs-isolation RaV-Isol® Länge auf Baumass

Rahmenverbreiterungsisolationen RaV-Isol® dienen als Dämmung der Fensterrahmen-verbreiterung.

Dämmmaterial: XPS
Beschichtung: faserarmierter Feinspachtel
Farbe: naturweiss

Isolation pour élargissement de cadre RaV-Isol® Longueur sur mesure

Les isolations pour élargissement de cadre RaV-Isol® servent d'isolation de l'élargissement des chambranles de fenêtres.

Matériau isolant: XPS
Revêtement: mastic fin renforcé de fibres
Couleur: blanc nature

Höhe Hauteur H_{RV} mm	Dicke Epaisseur D_{RV} mm	XPS Art.-Nr. No art.	XPS Preis Prix CHF/m
– 200	20	5808951	27.40
201 – 300	20	5808952	31.20
301 – 400	20	5808953	35.–
– 200	30	5808961	30.10
201 – 300	30	5808962	34.20
301 – 400	30	5808963	38.30
– 200	40	5808971	32.80
201 – 300	40	5808972	37.20
301 – 400	40	5808973	41.60
– 200	50	5808981	35.50
201 – 300	50	5808982	40.20
301 – 400	50	5808983	44.90
– 200	60	5808991	38.20
201 – 300	60	5808992	43.20
301 – 400	60	5808993	48.20
– 200	70	5809051	49.50
201 – 300	70	5809052	54.30
301 – 400	70	5809053	59.10
– 200	80	5809061	43.60
201 – 300	80	5809062	48.90
301 – 400	80	5809063	54.20
– 200	90	5809071	54.90
201 – 300	90	5809072	60.–
301 – 400	90	5809073	65.10
– 200	100	5809081	49.–
201 – 300	100	5809082	54.60
301 – 400	100	5809083	60.20
– 200	110	5809091	60.30
201 – 300	110	5809092	65.70
301 – 400	110	5809093	71.10
– 200	120	5809151	54.40
201 – 300	120	5809152	60.30
301 – 400	120	5809153	66.20

Produktegruppe 0813 Groupe de produit 0813

Bestellformulare unter www.dosteba.ch
Formulaires de commande sur www.dosteba.ch

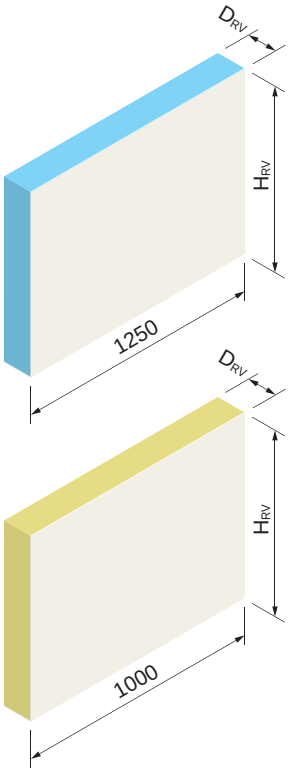

Rahmenverbreiterungs-isolation RaV-Isol® Standardlänge

Rahmenverbreiterungsisolationen RaV-Isol® dienen als Dämmung der Fensterrahmen-verbreiterung.

Dämmmaterial: XPS/PU
Beschichtung: faserarmierter Feinspachtel
Farbe: naturweiss

Isolation pour élargissement de cadre RaV-Isol® Longueur standard

Les isolations pour élargissement de cadre RaV-Isol® servent d'isolation de l'élargissement des chambranles de fenêtres.

Matériau isolant: XPS/PU
Revêtement: mastic fin renforcé de fibres
Couleur: blanc nature

Höhe Hauteur H_{RV} mm	Dicke Epaisseur D_{RV} mm	*Art.-Nr. No art.*	**XPS** *58xxxxx* Preis Prix CHF/m	**PU** *59xxxxx* Preis Prix CHF/m
– 200	**20**	*xx08956*	**22.–**	**26.30**
201 – 300	**20**	*xx08957*	**25.–**	**29.50**
301 – 400	**20**	*xx08958*	**28.–**	**32.70**
– 200	**30**	*xx08966*	**24.10**	**28.90**
201 – 300	**30**	*xx08967*	**27.40**	**32.50**
301 – 400	**30**	*xx08968*	**30.70**	**36.10**
– 200	**40**	*xx08976*	**26.30**	**31.40**
201 – 300	**40**	*xx08977*	**29.80**	**35.50**
301 – 400	**40**	*xx08978*	**33.30**	**39.60**
– 200	**50**	*xx08986*	**28.40**	**34.–**
201 – 300	**50**	*xx08987*	**32.20**	**38.50**
301 – 400	**50**	*xx08988*	**36.–**	**43.–**
– 200	**60**	*xx08996*	**30.60**	**36.60**
201 – 300	**60**	*xx08997*	**34.60**	**41.50**
301 – 400	**60**	*xx08998*	**38.60**	**46.40**
– 200	**70**	*xx09056*	**39.60**	**46.10**
201 – 300	**70**	*xx09057*	**43.50**	**51.30**
301 – 400	**70**	*xx09058*	**47.30**	**56.50**
– 200	**80**	*xx09066*	**34.90**	**41.80**
201 – 300	**80**	*xx09067*	**39.20**	**47.60**
301 – 400	**80**	*xx09068*	**43.40**	**53.40**
– 200	**90**	*xx09076*	**44.–**	**51.20**
201 – 300	**90**	*xx09077*	**48.–**	**57.20**
301 – 400	**90**	*xx09078*	**52.10**	**63.20**
– 200	**100**	*xx09086*	**39.20**	**46.90**
201 – 300	**100**	*xx09087*	**43.70**	**53.50**
301 – 400	**100**	*xx09088*	**48.20**	**60.10**
– 200	**110**	*xx09096*	**48.30**	**56.40**
201 – 300	**110**	*xx09097*	**52.60**	**63.–**
301 – 400	**110**	*xx09098*	**56.90**	**69.60**
– 200	**120**	*xx09156*	**43.60**	**52.10**
201 – 300	**120**	*xx09157*	**48.30**	**59.60**
301 – 400	**120**	*xx09158*	**53.–**	**67.10**

Produktegruppe 0813 Groupe de produit 0813

Bestellformulare unter www.dosteba.ch
Formulaires de commande sur www.dosteba.ch

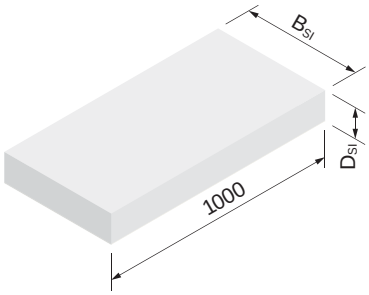

EPS weiss
EPS blanc

EPS grau
EPS gris

PU

Sturzisolation Stu-Isol

Sturzisolationen Stu-Isol dienen als Dämmung des Sturzes in der Storennische. In Kombination mit U-Profilen (für Rahmenverbreiterungsisolationen RaV-Isol®) können sie ebenfalls als Rahmenverbreiterungsisolationen verwendet werden.

Dämmmaterial: EPS 20 kg/m³/PU
Beschichtung: faserarmierter Feinspachtel
Farbe: naturweiss

Isolation pour linteau Stu-Isol

Les isolations pour linteaux Stu-Isol s'utilisent dans les niches de stores. Des combinaisons avec profilés en U pour isolations d'élargissements de cadres RaV-Isol® peuvent également être utilisées pour isoler des élargissements de cadre.

Matériau isolant: EPS 20 kg/m³/PU
Revêtement: mastic fin renforcé de fibres
Couleur: blanc nature

B_{SI} mm	D_{SI} mm	Art.-Nr. / No art.	EPS 52xxxxx Preis/Prix CHF/m	EPS 54xxxxx Preis/Prix CHF/m	PU 59xxxxx Preis/Prix CHF/m
– 200	20	xx00851	13.80	15.20	17.90
201 – 300	20	xx00852	17.10	18.80	21.90
301 – 400	20	xx00853	20.30	22.40	25.90
– 200	30	xx00861	14.60	16.10	19.20
201 – 300	30	xx00862	18.–	19.80	23.60
301 – 400	30	xx00863	21.30	23.50	28.–
– 200	40	xx00871	15.30	16.90	20.50
201 – 300	40	xx00872	18.80	20.70	25.30
301 – 400	40	xx00873	22.20	24.50	30.10
– 200	50	xx00881	16.10	17.80	21.80
201 – 300	50	xx00882	19.70	21.70	27.–
301 – 400	50	xx00883	23.20	25.60	32.20
– 200	60	xx00891	16.80	18.60	23.10
201 – 300	60	xx00892	20.50	22.60	28.70
301 – 400	60	xx00893	24.10	26.60	34.30
– 200	70	xx00951	17.60	19.50	24.40
201 – 300	70	xx00952	21.40	23.60	30.40
301 – 400	70	xx00953	25.10	27.70	36.40
– 200	80	xx00961	18.30	20.30	25.70
201 – 300	80	xx00962	22.20	24.50	32.10
301 – 400	80	xx00963	26.–	28.70	38.50
– 200	90	xx00971	19.10	21.20	27.–
201 – 300	90	xx00972	23.10	25.50	33.80
301 – 400	90	xx00973	27.–	29.80	40.60
– 200	100	xx00981	19.80	22.–	28.30
201 – 300	100	xx00982	23.90	26.40	35.50
301 – 400	100	xx00983	27.90	30.80	42.70
– 200	110	xx00991	20.60	22.90	29.60
201 – 300	110	xx00992	24.80	27.40	37.–
301 – 400	110	xx00993	28.90	31.90	44.40
– 200	120	xx01051	21.30	23.70	30.90
201 – 300	120	xx01052	25.60	28.30	38.70
301 – 400	120	xx01053	29.80	32.90	46.50

Produktegruppe 0812 Groupe de produit 0812

Bestellformulare unter www.dosteba.ch
Formulaires de commande sur www.dosteba.ch

Zuschläge Suppléments

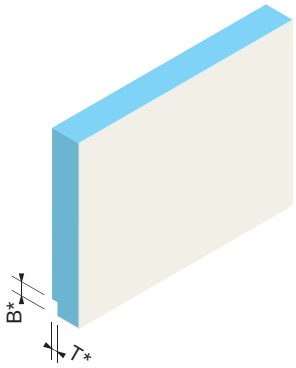

Aussparung für Holz-Metallfenster

bei Rahmenverbreiterungsisolationen RaV-Isol®

Evidement pour fenêtres bois-métal

pour isolation pour élargissement de cadre RaV-Isol®

	Art.-Nr. / No art.	Preis / Prix CHF / m
	5002096	**7.40**

Produktegruppe 0892

Groupe de produit 0892

* Preise gültig bis zu einer max. Breite B 40 mm und einer max. Tiefe T 20 mm.

* Prix valables pour une largeur max. de B 40 mm et une profondeur max. de T 20 mm.

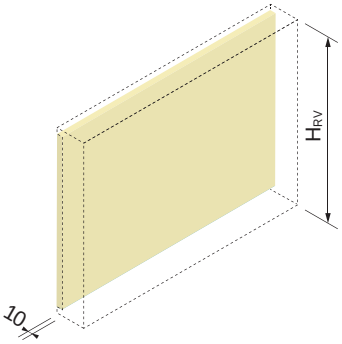

Ausführung Aerogel

bei Rahmenverbreiterungsisolation RaV-Isol®

Wärmeleitfähigkeit λ: 0.017 W/mK

Exécution en Aérogel

pour isolation pour élargissement de cadre RaV-Isol®

Conductivité thermique λ: 0.017 W/mK

H_{RV} mm	Art.-Nr. / No art.	Preis / Prix CHF / m
– 150	*5002051*	**40.40**
151 – 200	*5002052*	**53.–**
201 – 250	*5002053*	**65.60**
251 – 300	*5002054*	**78.20**
301 – 350	*5002055*	**90.80**
351 – 400	*5002056*	**103.40**

Produktegruppe 0892

Groupe de produit 0892

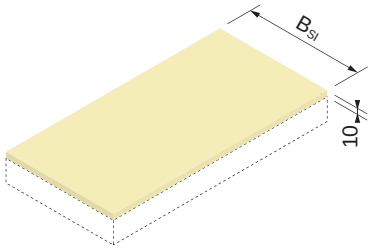

Ausführung Aerogel

bei Sturzisolation Stu-Isol

Wärmeleitfähigkeit λ: 0.017 W/mK

Exécution en Aérogel

pour isolation pour linteau Stu-Isol

Conductivité thermique λ: 0.017 W/mK

B_{SI} mm	Art.-Nr. / No art.	Preis / Prix CHF / m
– 150	*5002061*	**40.40**
151 – 200	*5002062*	**53.–**
201 – 250	*5002063*	**65.60**
251 – 300	*5002064*	**78.20**
301 – 350	*5002065*	**90.80**
351 – 400	*5002066*	**103.40**

Produktegruppe 0892

Groupe de produit 0892

Bestellformulare unter www.dosteba.ch
Formulaires de commande sur www.dosteba.ch

Zubehör / Accessoires

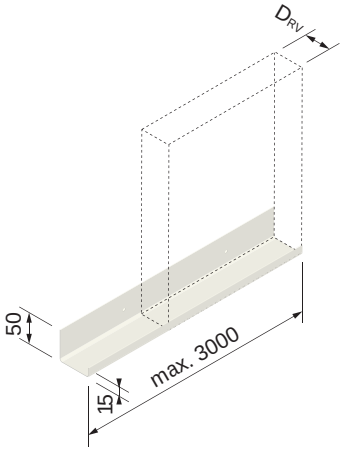

industrieeloxiert anodisé «qualité industrielle» | pulverbeschichtet thermolaqué

U-Profil / Profilé en U

für Rahmenverbreiterungsisolationen RaV-Isol®

pour isolation pour élargissement de cadre RaV-Isol®

Material: Aluminium
Hinweis: ohne Schutzfolie

Matériau: Aluminium
Remarque: avec feuille de protection

Dicke Epaisseur D_{RV} mm	industrieeloxiert anodisé «qualité industrielle» Art.-Nr. No art.	Preis Prix CHF/m	pulverbeschichtet thermolaqué (RAL) Art.-Nr. No art.	Preis Prix CHF/m
20	*5006751*	**30.40**	*5006771*	**36.–**
30	*5006752*	**30.90**	*5006772*	**36.50**
40	*5006753*	**31.50**	*5006773*	**37.10**
50	*5006754*	**32.–**	*5006774*	**37.60**
60	*5006755*	**32.60**	*5006775*	**38.20**
70	*5006756*	**33.10**	*5006776*	**38.70**
80	*5006757*	**33.70**	*5006777*	**39.30**
90	*5006758*	**34.20**	*5006778*	**39.80**
100	*5006759*	**34.80**	*5006779*	**40.40**
110	*5006760*	**35.30**	*5006780*	**40.90**
120	*5006761*	**35.90**	*5006781*	**41.50**

Produktegruppe 0892

Groupe de produit 0892

Farbzuschlag (Art.-Nr. 5001091) bei Kleinmengen < 4 m² pro Farbe: CHF 145.– (netto)

Supplément couleur (No. d'art. 5001091) pour les petites quantités < 4 m² par couleur: CHF 145.– (net)

Farbzuschlag (Art.-Nr. 5001092) für NCS / IGP Standardfarben pro Auftrag: CHF 185.– (netto)

Supplément couleur (No. d'art. 5001092) pour peintures standard NCS/IGP par commande: CHF 185.– (net)

Farbzuschlag (Art.-Nr. 5001093) für Spezialfarben pro Meter: auf Anfrage

Supplément couleur (No. d'art. 5001093) pour couleurs spéciales par mètre: sur demande

Zuschläge / Suppléments

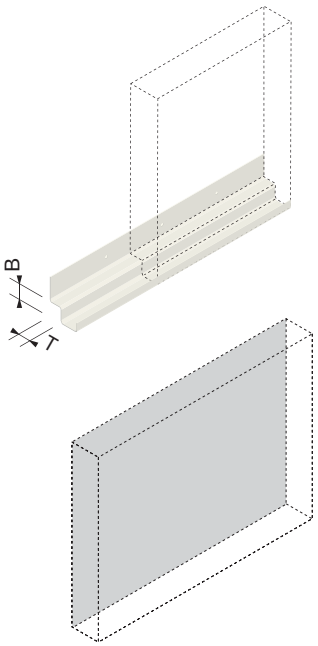

Abkantung für Holz-Metallfenster / Chanfrein pour les fenêtres bois-métal

bei U-Profilen

pour Profilé en U

	Art.-Nr. No art.	Preis/Prix CHF/m
	5006791	**5.60**

Produktegruppe 0892

Groupe de produit 0892

Haftbrücke / Couche d'adhérence

für Rahmenverbreiterungsisolationen RaV-Isol®

pour isolation pour élargissement de cadre RaV-Isol®

Material: Kunstharzdispersion mit feinem Sand

Matériau: Dispersion de résine synthétique avec du sable fin

	Art.-Nr. No art.	Preis/Prix CHF/m²
	5021571	**7.60**

Produktegruppe 0792

Groupe de produit 0792

Bestellformulare unter www.dosteba.ch
Formulaires de commande sur www.dosteba.ch

Zubehör / Accessoires

Senkkopfschraube / Vis à tête conique

für U-Profile / pour Profilé en U

Material: Stahl verzinkt
Werkzeugaufnahme: Torx T20

Matériau: Acier zingué
Raccordement d'outil: Torx T20

Länge Longueur mm	Ø mm	Stk./Pkt. Pce/Pqt	*Art.-Nr. No art.*	Preis/Prix CHF/Pkt. CHF/Pqt
25	4.0	200	*5006796*	**8.–**

Produktegruppe 0892 / Groupe de produit 0892

Klebdichtstoff ST-Polymer / Mastic collant à élasticité durable ST-Polymère

Einkomponenten ST-Polymer für dynamische Verklebungen von Dosteba Elementen und anderen Bauteilen.

ST-Polymère monocomposant pour collages dynamiques ainsi d'éléments Dosteba et autres composants.

Farbe: weiss
Inhalt: 290 ml

Couleur: blanc
Contenu: 290 ml

Stk./Pkt.	*Art.-Nr. No art.*	Preis/Prix CHF/Stk. CHF/Pce	*Art.-Nr. No art.*	Preis/Prix CHF/Pkt. CHF/Pqt
1	*5000581*	**21.90**		
12		17.–	*5000582*	**204.–**

Produktegruppe 0092 / Groupe de produit 0092

Bestellformulare unter www.dosteba.ch
Formulaires de commande sur www.dosteba.ch

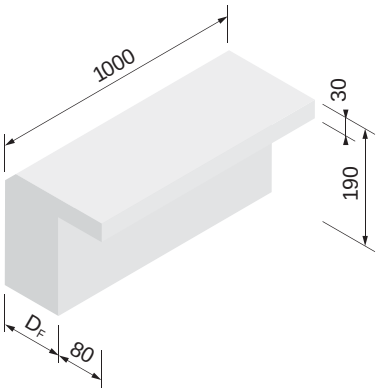

EPS weiss / EPS blanc | EPS grau / EPS gris | SW (EPS weiss) (EPS blanc) | GW (EPS weiss) (EPS blanc)

Dachrandwinkel DW-EP / DW-SW / DW-GW Typ H, ohne Gefälle

Dachrandwinkel DW eignen sich für Anschlüsse des Wärmedämmverbundsystems an die Untersicht des Flachdachrandes.

Cornière de rive de toiture DW-EP / DW-SW / DW-GW type H, sans pente

Les cornières de rive de toiture DW sont conçues pour les raccordements du système thermo-isolant composite sur le soffite de l'avant-toit du toit plat.

Dämmmaterial: EPS 15 kg/m³ — Matériau isolant: EPS 15 kg/m³

Dicke Epaisseur D_F mm	Art.-Nr. No art.	EPS 51xxxxx Preis Prix CHF/m	EPS 53xxxxx Preis Prix CHF/m	SW 57xxxxx Preis Prix CHF/m	GW 67xxxxx Preis Prix CHF/m
60	*xx09206*	**12.80**	**15.60**	**28.30**	**28.30**
80	*xx09208*	**14.30**	**17.20**	**29.80**	**29.80**
100	*xx09210*	**15.80**	**18.80**	**31.30**	**31.30**
120	*xx09212*	**17.30**	**20.40**	**32.80**	**32.80**
140	*xx09214*	**18.80**	**22.–**	**34.30**	**34.30**
160	*xx09216*	**20.30**	**23.60**	**35.80**	**35.80**
180	*xx09218*	**21.80**	**25.20**	**37.30**	**37.30**
200	*xx09220*	**23.30**	**26.80**	**38.80**	**38.80**
220	*xx09222*	**24.80**	**28.40**	**40.30**	**40.30**
240	*xx09224*	**26.30**	**30.–**	**41.80**	**41.80**
260	*xx09226*	**27.80**	**31.60**	**43.30**	**43.30**
280	*xx09228*	**29.30**	**33.20**	**44.80**	**44.80**
300	*xx09230*	**30.80**	**34.80**	**46.30**	**46.30**

Produktegruppe 0901 — Groupe de produit 0901

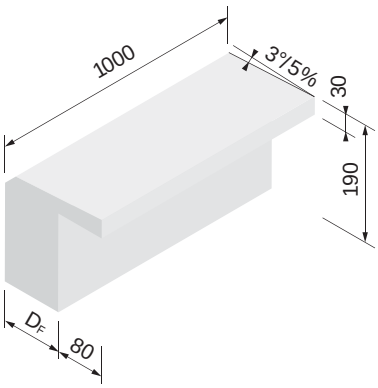

EPS weiss / EPS blanc | EPS grau / EPS gris | SW (EPS weiss) (EPS blanc) | GW (EPS weiss) (EPS blanc)

Dachrandwinkel DW-EP / DW-SW / DW-GW Typ G, mit Gefälle

Dachrandwinkel DW eignen sich für Anschlüsse des Wärmedämmverbundsystems an die Untersicht des Flachdachrandes.

Cornière de rive de toiture DW-EP / DW-SW / DW-GW type G, avec pente

Les cornières de rive de toiture DW sont conçues pour les raccordements du système thermo-isolant composite sur le soffite de l'avant-toit du toit plat.

Dämmmaterial: EPS 15 kg/m³ — Matériau isolant: EPS 15 kg/m³

Dicke Epaisseur D_F mm	Art.-Nr. No art.	EPS 51xxxxx Preis Prix CHF/m	EPS 53xxxxx Preis Prix CHF/m	SW 57xxxxx Preis Prix CHF/m	GW 67xxxxx Preis Prix CHF/m
60	*xx09306*	**13.30**	**16.10**	**28.80**	**28.80**
80	*xx09308*	**14.80**	**17.70**	**30.30**	**30.30**
100	*xx09310*	**16.30**	**19.30**	**31.80**	**31.80**
120	*xx09312*	**17.80**	**20.90**	**33.30**	**33.30**
140	*xx09314*	**19.30**	**22.50**	**34.80**	**34.80**
160	*xx09316*	**20.80**	**24.10**	**36.30**	**36.30**
180	*xx09318*	**22.30**	**25.70**	**37.80**	**37.80**
200	*xx09320*	**23.80**	**27.30**	**39.30**	**39.30**
220	*xx09322*	**25.30**	**28.90**	**40.80**	**40.80**
240	*xx09324*	**26.80**	**30.50**	**42.30**	**42.30**
260	*xx09326*	**28.30**	**32.10**	**43.80**	**43.80**
280	*xx09328*	**29.80**	**33.70**	**45.30**	**45.30**
300	*xx09330*	**31.30**	**35.30**	**46.80**	**46.80**

Produktegruppe 0902 — Groupe de produit 0902

Bestellformulare unter www.dosteba.ch
Formulaires de commande sur www.dosteba.ch

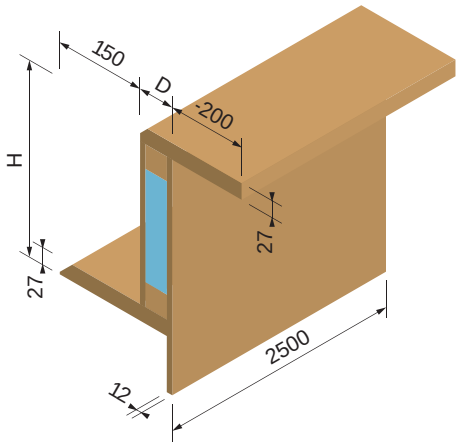

Dachrandkranz DSP-H ohne Gefälle

Dachrandkränze DSP werden als Randabschluss bei diversen Flachdachvarianten eingesetzt.

Couronne de rive de toiture DSP-H, sans pente

Les couronnes de rive de toiture DSP sont utilisées comme terminaisons de bord pour différentes variantes de toit plat.

Material
Abdeckbrett: Dreischichtplatte (DSP)
Material: Grobspanplatte (OSB)
Dämmmaterial: XPS

Matériau pièce
de recouvrement: Panneau trois plis (DSP)
Matériau: Panneaux de particules (OSB)
Matériau isolant: XPS

Dicke Epaisseur D mm	Höhe Hauteur H mm	*Art.-Nr. No art.*	Preis Prix CHF/m
64	**300**	*5010651*	**103.70**
64	**350**	*5010652*	**110.30**
64	**400**	*5010653*	**117.–**
64	**450**	*5010654*	**123.60**
64	**500**	*5010655*	**130.30**
124	**300**	*5010661*	**116.90**
124	**350**	*5010662*	**123.50**
124	**400**	*5010663*	**130.20**
124	**450**	*5010664*	**136.80**
124	**500**	*5010665*	**143.50**

Produktegruppe 0907 Groupe de produit 0907

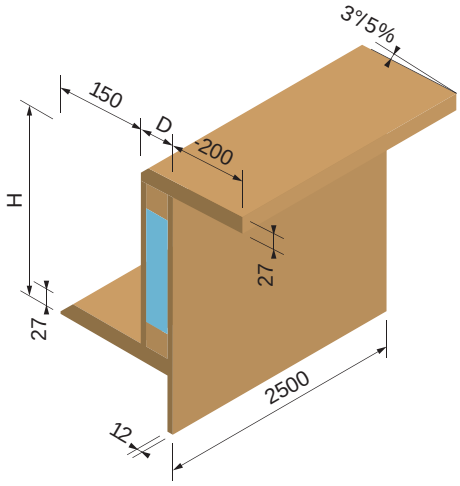

Dachrandkranz DSP-G mit Gefälle

Dachrandkränze DSP werden als Randabschluss bei diversen Flachdachvarianten eingesetzt.

Couronne de rive de toiture DSP-G, avec pente

Les couronnes de rive de toiture DSP sont utilisées comme terminaisons de bord pour différentes variantes de toit plat.

Material
Abdeckbrett: Dreischichtplatte (DSP)
Material: Grobspanplatte (OSB)
Dämmmaterial: XPS

Matériau pièce
de recouvrement: Panneau trois plis (DSP)
Matériau: Panneaux de particules (OSB)
Matériau isolant: XPS

Dicke Epaisseur D mm	Höhe Hauteur H mm	Gefälle Pente %	*Art.-Nr. No art.*	Preis Prix CHF/m
64	**300**	5	*5010671*	**116.90**
64	**350**	5	*5010672*	**123.50**
64	**400**	5	*5010673*	**130.20**
64	**450**	5	*5010674*	**136.80**
64	**500**	5	*5010675*	**143.50**
124	**300**	5	*5010681*	**130.10**
124	**350**	5	*5010682*	**136.70**
124	**400**	5	*5010683*	**143.40**
124	**450**	5	*5010684*	**150.–**
124	**500**	5	*5010685*	**156.70**

Produktegruppe 0908 Groupe de produit 0908

Bestellformulare unter www.dosteba.ch
Formulaires de commande sur www.dosteba.ch

Zuschläge | Suppléments

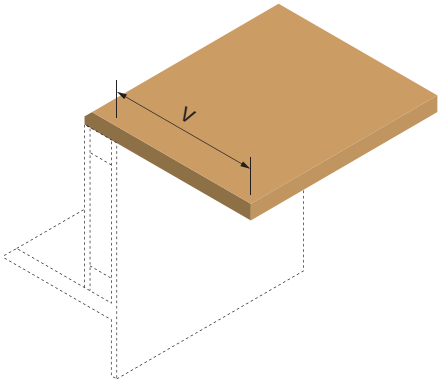

Abdeckbrett breiter | Pièce de recouvrement plus large

bei Dachrandkränzen DSP | pour couronnes de rive de toiture DSP

Material: Dreischichtplatte (DSP) | Matériau: Panneau trois plis (DSP)
Vorsprung V: grösser als 200 mm | Saillie V: supérieure à 200 mm

Beschreibung Description	V max mm	*Art.-Nr.* *No art.*	Preis/Prix CHF/m
pro 1 cm Mehrbreite und 1 m Länge par 1 cm de largeur supplémentaire et 1 m de longueur	**300**	*5001657*	**0.90**

Produktegruppe 0992 | Groupe de produit 0992

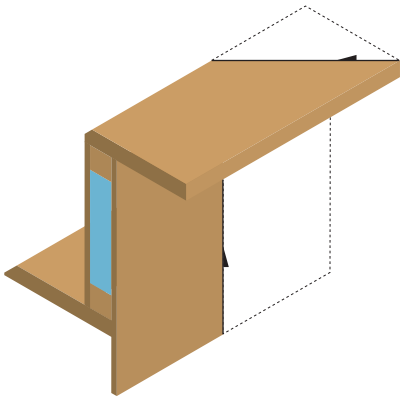

Gehrungsschnitt | Coupe en onglet

bei Dachrandkränzen DSP | pour couronnes de rive de toiture DSP

Hinweis: für eine Ecke sind 2 Gehrungsschnitte erforderlich, Verschnitt wird verrechnet | Remarque: pour un angle, 2 coupes d'onglet sont nécessaires, Chutes y rattachés

	Art.-Nr. *No art.*	Preis/Prix CHF/Stk. CHF/Pce
	5001661	**45.90**

Produktegruppe 0992 | Groupe de produit 0992

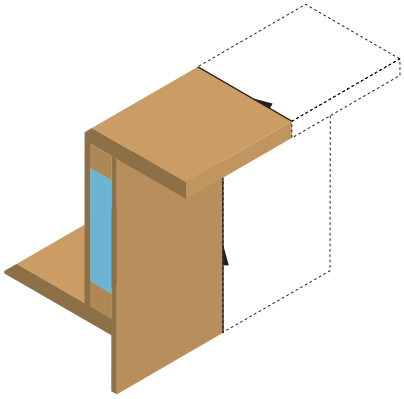

Ablängeschnitt | Débitage à longueur

bei Dachrandkränzen DSP | pour couronnes de rive de toiture DSP

Ausführung: kürzen eines Elements in der Länge | Exécution: raccourcissement d'un élément dans la longueur
Hinweis: Verschnitt wird verrechnet | Remarque: Chutes y rattachés

	Art.-Nr. *No art.*	Preis/Prix CHF/Stk. CHF/Pce
	5001666	**15.90**

Produktegruppe 0992 | Groupe de produit 0992

Zubehör | Accessoires

Schraubdübel SXRL 10 x 100 T | Cheville de vissage SXRL 10 x 100 T

für Dachrandkränze DSP | pour couronnes de rive de toiture DSP

Material: Stahl verzinkt | Matériau: Acier zingué
Werkzeugaufnahme: Torx T30 | Raccordement d'outil: Torx T30

Stk./Pkt. Pce/Pqt	*Art.-Nr.* *No art.*	Preis/Prix CHF/Stk. CHF/Pce	*Art.-Nr.* *No art.*	Preis/Prix CHF/Pkt. CHF/Pqt
1	*5020951*	**2.20**		
50		1.38	*5020971*	**68.80**

Produktegruppe 0692 | Groupe de produit 0692

Bestellformulare unter www.dosteba.ch
Formulaires de commande sur www.dosteba.ch

Werkzeuge / Outils

Fräswerkzeug für Montagerondellen und -zylinder
Outil de fraisage pour patchs de fixation et cylindres de montage
siehe / voir **10.050**

Montagerondelle DoRondo®-PE

Montagerondellen DoRondo®-PE eignen sich für wärmebrückenfreie Fremdmontagen in Wärmedämmverbundsystemen aus expandiertem Polystyrol (EPS) und Steinwolle (SW).
Montagerondellen DoRondo®-PE sind Rondellen aus hochwertigem Kunststoff. Die innere Seite hat eine Noppenstruktur, die äussere Oberfläche ist perforiert.
Für die Verschraubung in die Montagerondellen DoRondo®-PE eignen sich Holz- oder Blechschrauben.

Abmessungen

Durchmesser:	90 mm
Nutzfläche Durchmesser:	70 mm
Dicke:	10 mm

Patch de fixation DoRondo®-PE

Les patchs de fixation DoRondo®-PE conviennent pour les montages ultérieurs sans pont thermique dans les systèmes thermo-isolants en polystyrène expansé (EPS) et en laine de roche (SW).
Les patchs de fixation DoRondo®-PE sont des rondelles en matière plastique de haute qualité. La face inférieure a une structure picots, la surface extérieure est perforée.
La fixation par vissage dans les patchs de fixation DoRondo®-PE peut s'opérer avec des vis à bois ou à tôle.

Dimensions

Diamètre:	90 mm
Surface utile diamètre:	70 mm
Epaisseur:	10 mm

mit Fräswerkzeug / avec outil de fraisage

Ø mm	Stk. / Pkt. Pce / Pqt DoRondo®-PE	Preis / Prix CHF / Stk. CHF / Pce	*Art.-Nr. No art.*	Preis / Prix CHF / Pkt. CHF / Pqt
90	**20**	3.67	*6000161*	**73.40**
90	**50**	2.99	*6000162*	**149.50**
90	**100**	2.44	*6000163*	**243.70**

Produktegruppe 1001 Groupe de produit 1001

Bestellformulare unter www.dosteba.ch
Formulaires de commande sur www.dosteba.ch

Befestigungsmaterial
Matériel de fixation

PU-Kleber DoPurCol
Colle-PU DoPurCol
siehe/voir **10.050**

Werkzeuge / Outils

Fräswerkzeug für Montagerondellen und -zylinder
Outil de fraisage pour patchs de fixation et cylindres de montage
siehe/voir **10.050**

Montagezylinder ZyRillo®-PE

Montagezylinder ZyRillo®-PE eignen sich für wärmebrückenfreie Fremdmontagen in Wärmedämmverbundsystemen aus expandiertem Polystyrol (EPS) und Steinwolle (SW).
Montagezylinder ZyRillo®-PE sind formgespritzte Zylinder aus hochwertigem Kunststoff mit wellenförmiger Mantelfläche. Sie sind in zwei Durchmessern erhältlich.
Für die Verschraubung in die Montagezylinder ZyRillo®-PE eignen sich Holz- oder Blechschrauben, sowie Schrauben mit metrischem Gewinde (M-Schrauben).

Abmessungen

Durchmesser:	70/125 mm
Nutzflächen Durchmesser:	50/105 mm
Nutzdicke für Verschraubung:	22 mm
Dicke:	70 mm

Befestigungsmaterial

Klebstoff:	PU-Kleber DoPurCol

Cylindre de montage ZyRillo®-PE

Les cylindres de montage ZyRillo®-PE conviennent pour les montages ultérieurs sans pont thermique dans les systèmes thermo-isolants en polystyrène expansé (EPS) et en laine de roche (SW).
Les cylindres de montage ZyRillo®-PE sont constitués de matière plastique de haute qualité avec une surface ondulée de la gaine. Ils sont disponibles en deux diamètres.
La fixation par vissage dans les cylindres de montage ZyRillo®-PE peut s'opérer avec des vis à bois ou à tôle ainsi que des vis à pas métrique (vis M).

Dimensions

Diamètres:	70/125 mm
Surfaces utiles diamètres:	50/105 mm
Epaisseur utile pour vissage	22 mm
Epaisseur:	70 mm

Matériel de fixation

Colle:	Colle-PU DoPurCol

mit Fräswerkzeug / avec outil de fraisage

Ø mm	Stk./Pkt. Pce/Pqt ZyRillo®-PE	Kartuschen Cartouches DoPurCol	Preis/Prix CHF/Stk. CHF/Pce	*Art.-Nr. No art.*	Preis/Prix CHF/Pkt. CHF/Pqt
70	**10**	1	11.41	*6000361*	**114.10**
70	**50**	4	8.78	*6000362*	**438.60**
125	**10**	2	18.51	*6000366*	**185.10**
125	**50**	8	14.29	*6000367*	**714.40**

Produktegruppe 1026 Groupe de produit 1026

ohne Fräswerkzeug / sans outil de fraisage

Ø mm	Stk./Pkt. Pce/Pqt ZyRillo®-PE	Kartuschen Cartouches DoPurCol	Preis/Prix CHF/Stk. CHF/Pce	*Art.-Nr. No art.*	Preis/Prix CHF/Pkt. CHF/Pqt
70	**10**	1	10.–	*6000371*	**100.–**
70	**50**	4	8.53	*6000372*	**426.20**
125	**10**	2	16.43	*6000376*	**164.30**
125	**50**	8	13.93	*6000377*	**696.10**

Produktegruppe 1026 Groupe de produit 1026

Bestellformulare unter www.dosteba.ch
Formulaires de commande sur www.dosteba.ch

Befestigungsmaterial
Matériel de fixation

PU-Kleber DoPurCol
Colle-PU DoPurCol
siehe/voir **10.050**

Werkzeuge / Outils

Fräswerkzeug für Montagerondellen und -zylinder
Outil de fraisage pour patchs de fixation et cylindres de montage
siehe/voir **10.050**

Montagezylinder ZyRillo®-EPS

Montagezylinder ZyRillo®-EPS eignen sich für wärmebrückenfreie Fremdmontagen in Wärmedämmverbundsystemen aus expandiertem Polystyrol (EPS) und Steinwolle (SW).
Montagezylinder ZyRillo®-EPS sind formgeschäumte Zylinder aus EPS mit wellenförmiger Mantelfläche und hohem Raumgewicht. Sie sind in zwei Durchmessern erhältlich.
Für die Verschraubung in die Montagezylinder ZyRillo®-EPS eignen sich Holz- oder Blechschrauben, sowie solche mit zylindrischem Gewinde und grosser Steigung (Rahmenschrauben).

Abmessungen

Durchmesser:	70/125 mm
Nutzflächen Durchmesser:	50/105 mm
Dicke:	70 mm
Raumgewicht:	160 kg/m³

Befestigungsmaterial

Klebstoff:	PU-Kleber DoPurCol

Cylindre de montage ZyRillo®-EPS

Les cylindres de montage ZyRillo®-EPS conviennent pour les montages ultérieurs sans pont thermique dans les systèmes thermo-isolants en polystyrène expansé (EPS) et en laine de roche (SW).
Les cylindres de montage ZyRillo®-EPS sont des cylindres moulés par expansion en EPS avec une surface ondulée de la gaine et un grand poids spécifique. Ils sont disponibles en deux diamètres.
La fixation par vissage dans les cylindres de montage ZyRillo®-EPS peut s'opérer avec des vis à bois ou à tôle ou avec celles munies d'un filetage cylindrique et un grand pas (vis pour cadre).

Dimensions

Diamètres:	70/125 mm
Surfaces utiles diamètres:	50/105 mm
Epaisseur:	70 mm
Poids spécifique:	160 kg/m³

Matériel de fixation

Colle:	Colle-PU DoPurCol

mit Fräswerkzeug / avec outil de fraisage

Ø mm	Stk./Pkt. Pce/Pqt ZyRillo®-EPS	Kartuschen Cartouches DoPurCol	Preis/Prix CHF/Stk. CHF/Pce	*Art.-Nr. No art.*	Preis/Prix CHF/Pkt. CHF/Pqt
70	**10**	1	11.33	*6000461*	**113.30**
70	**50**	4	8.70	*6000462*	**435.–**
125	**10**	2	18.43	*6000466*	**184.30**
125	**50**	8	14.22	*6000467*	**710.90**

Produktegruppe 1003 Groupe de produit 1003

ohne Fräswerkzeug / sans outil de fraisage

Ø mm	Stk./Pkt. Pce/Pqt ZyRillo®-EPS	Kartuschen Cartouches DoPurCol	Preis/Prix CHF/Stk. CHF/Pce	*Art.-Nr. No art.*	Preis/Prix CHF/Pkt. CHF/Pqt
70	**10**	1	9.92	*6000471*	**99.20**
70	**50**	4	8.46	*6000472*	**422.80**
125	**10**	2	16.34	*6000476*	**163.40**
125	**50**	8	13.86	*6000477*	**692.70**

Produktegruppe 1003 Groupe de produit 1003

Bestellformulare unter www.dosteba.ch
Formulaires de commande sur www.dosteba.ch

Werkzeuge / Outils

Fräswerkzeug
Outil de fraisage
siehe/voir **10.049**

Montagezylinder Rondoline®-PU

Montagezylinder Rondoline®-PU eignen sich als Druckunterlage für hohe Drucklasten sowie als Montageelement für Fremdmontagen in Wärmedämmverbundsystemen aus expandiertem Polystyrol (EPS) und Steinwolle (SW).
Montagezylinder Rondoline®-PU sind formgeschäumte Zylinder aus schwarz eingefärbtem, fäulnisbeständigem und FCKW-freiem PU-Hartschaum (Polyurethan). Sie sind in zwei Durchmessern erhältlich.
Für die Verschraubung in die Montagezylinder Rondoline®-PU eignen sich Holz- oder Blechschrauben, sowie solche mit zylindrischem Gewinde und grosser Steigung (Rahmenschrauben). Für grosse Zug- und Querlasten muss die Verankerung im Untergrund erfolgen.

Cylindre de montage Rondoline®-PU

Les cylindres de montage Rondoline®-PU sont adaptés comme cale d'appui pour charges de compression élevées et comme support pour les montages ultérieurs dans les systèmes thermo-isolants en polystyrène expansé (EPS) et en laine de roche (SW).
Les cylindres de montage Rondoline®-PU sont des cylindres moulés par expansion composés de mousse PU (polyuréthane) rigide, imputrescible, teintée en noir et sans CFC. Ils sont disponibles en deux diamètres.
La fixation par vissage dans les cylindres de montage Rondoline®-PU peut s'opérer avec des vis à bois ou à tôle ou avec celles munies d'un filetage cylindrique et un grand pas (vis pour cadre). D'importantes charges de traction et transversales impliquent un ancrage dans le support.

Abmessungen

Durchmesser:	90/125 mm
Nutzflächen Durchmesser:	50/85 mm
Dicken:	60 – 300 mm
Raumgewicht:	300 kg/m³

Dimensions

Diamètres:	90/125 mm
Surfaces utiles diamètres:	50/85 mm
Epaisseurs:	60 – 300 mm
Poids spécifique:	300 kg/m³

Dicke Epaisseur mm	**Ø90 mm** *Art.-Nr.* *No art.*	Preis/Prix CHF/Stk. CHF/Pce	**Ø125 mm** *Art.-Nr.* *No art.*	Preis/Prix CHF/Stk. CHF/Pce
60	*6000506*	**12.30**	*6000606*	**18.50**
80	*6000508*	**14.60**	*6000608*	**21.60**
100	*6000510*	**16.90**	*6000610*	**24.70**
120	*6000512*	**19.20**	*6000612*	**27.80**
140	*6000514*	**21.50**	*6000614*	**30.90**
160	*6000516*	**23.80**	*6000616*	**34.–**
180	*6000518*	**26.10**	*6000618*	**37.10**
200	*6000520*	**28.40**	*6000620*	**40.20**
220	*6000522*	**30.70**	*6000622*	**43.30**
240	*6000524*	**33.–**	*6000624*	**46.40**
260	*6000526*	**35.30**	*6000626*	**49.50**
280	*6000528*	**37.60**	*6000628*	**52.60**
300	*6000530*	**39.90**	*6000630*	**55.70**

Produktegruppe 1004 Groupe de produit 1004

Bestellformulare unter www.dosteba.ch
Formulaires de commande sur www.dosteba.ch

Werkzeuge / Outils

Fräswerkzeug
Outil de fraisage
siehe/voir **10.049**

Montagezylinder Rondoline®-EPS

Montagezylinder Rondoline®-EPS eignen sich für wärmebrückenfreie Fremdmontagen in Wärmedämmverbundsystemen aus expandiertem Polystyrol (EPS) und Steinwolle (SW). Zudem eignen sie sich als Druckunterlage für mittelschwere Lasten.
Montagezylinder Rondoline®-EPS sind formgeschäumte Zylinder aus EPS mit hohem Raumgewicht. Sie sind in zwei Durchmessern erhältlich.
Für die Verschraubung in die Montagezylinder Rondoline®-EPS eignen sich Holz- oder Blechschrauben, sowie solche mit zylindrischem Gewinde und grosser Steigung (Rahmenschrauben).

Cylindre de montage Rondoline®-EPS

Les cylindres de montage Rondoline®-EPS conviennent pour les montages ultérieurs sans pont thermique dans les systèmes thermo-isolants en polystyrène expansé (EPS) et en laine de roche (SW). Ils conviennent aussi comme cale d'appui pour les charges moyennement lourdes.
Les cylindres de montage Rondoline®-EPS sont des cylindres moulés par expansion en EPS à poids spécifique élevé. Ils sont disponibles en deux diamètres.
La fixation par vissage dans les cylindres de montage Rondoline®-EPS peut s'opérer avec des vis à bois ou à tôle ou avec celles munies d'un filetage cylindrique et un grand pas (vis pour cadre).

Abmessungen

Durchmesser:	90/125 mm
Nutzflächen Durchmesser:	70/105 mm
Dicken:	60 – 300 mm
Raumgewicht:	160 kg/m³

Dimensions

Diamètres:	90/125 mm
Surfaces utiles diamètres:	70/105 mm
Epaisseurs:	60 – 300 mm
Poids spécifique:	160 kg/m³

Dicke Epaisseur mm	**Ø90 mm** *Art.-Nr.* *No art.*	Preis/Prix CHF/Stk. CHF/Pce	**Ø125 mm** *Art.-Nr.* *No art.*	Preis/Prix CHF/Stk. CHF/Pce
60	*6000806*	**12.70**	*6000906*	**18.30**
80	*6000808*	**13.80**	*6000908*	**19.80**
100	*6000810*	**14.90**	*6000910*	**21.20**
120	*6000812*	**16.–**	*6000912*	**22.70**
140	*6000814*	**17.10**	*6000914*	**24.10**
160	*6000816*	**18.20**	*6000916*	**25.60**
180	*6000818*	**19.30**	*6000918*	**27.–**
200	*6000820*	**20.40**	*6000920*	**28.50**
220	*6000822*	**21.50**	*6000922*	**29.90**
240	*6000824*	**22.60**	*6000924*	**31.40**
260	*6000826*	**23.70**	*6000926*	**32.80**
280	*6000828*	**24.80**	*6000928*	**34.30**
300	*6000830*	**25.90**	*6000930*	**35.70**

Produktegruppe 1005 Groupe de produit 1005

Bestellformulare unter www.dosteba.ch
Formulaires de commande sur www.dosteba.ch

Montagequader Quadroline®-PU

Montagequader Quadroline®-PU eignen sich als Druckunterlage in Wärmedämmverbundsystemen aus expandiertem Polystyrol (EPS) und Steinwolle (SW).
Montagequader Quadroline®-PU sind geschnittene Quader aus fäulnisbeständigem und FCKW-freiem PU-Hartschaum (Polyurethan).
Verankerungen müssen im Mauerwerk erfolgen. Verschraubungen direkt in die Montagequader Quadroline®-PU sind nicht zulässig.

Carreau de montage Quadroline®-PU

Les carreaux de montage Quadroline®-PU sont adaptés comme cales d'appui dans les systèmes thermo-isolants en polystyrène expansé (EPS) et en laine de roche (SW).
Les carreaux de montage Quadroline®-PU sont constitués de carreaux coupés dans de la mousse PU (polyuréthane) rigide, imputrescible et sans CFC.
Les ancrages doivent être effectués dans la maçonnerie. Les vissages dans les carreaux de montage Quadroline®-PU ne sont pas permis.

Abmessungen

Grösse:	198 x 198 mm
Nutzfläche:	198 x 198 mm
Dicken:	60 – 300 mm
Raumgewicht:	200 kg/m³

Dimensions

Taille:	198 x 198 mm
Surface utile:	198 x 198 mm
Epaisseurs:	60 – 300 mm
Poids spécifique:	200 kg/m³

Dicke Epaisseur mm	*Art.-Nr.* *No art.*	Preis/Prix CHF/Stk. CHF/Pce
60	*6001006*	**27.30**
80	*6001008*	**33.80**
100	*6001010*	**40.30**
120	*6001012*	**46.80**
140	*6001014*	**53.30**
160	*6001016*	**59.80**
180	*6001018*	**66.30**
200	*6001020*	**72.80**
220	*6001022*	**79.30**
240	*6001024*	**85.80**
260	*6001026*	**92.30**
280	*6001028*	**98.80**
300	*6001030*	**105.30**

Produktegruppe 1006 Groupe de produit 1006

Zuschläge Suppléments

Montagequader Quadroline®-PU Zuschnitt

Carreau de montage Quadroline®-PU Découpes

max. Grösse:	2000 x 1000 x 400 mm

Taille max.:	2000 x 1000 x 400 mm

Art.-Nr. *No art.*	Preis/Prix CHF/Stk. CHF/Pce
auf Anfrage sur demande	

Produktegruppe 1006 Groupe de produit 1006

Bestellformulare unter www.dosteba.ch
Formulaires de commande sur www.dosteba.ch

Montagequader Quadroline®-EPS

Montagequader Quadroline®-EPS eignen sich für wärmebrückenfreie Fremdmontagen in Wärmedämmverbundsystemen aus expandiertem Polystyrol (EPS) und Steinwolle (SW). Zudem eignen sie sich als Druckunterlage für mittelschwere Lasten. Montagequader Quadroline®-EPS sind formgeschäumte Quader aus EPS mit hohem Raumgewicht. Sie sind in zwei Grössen erhältlich.
Für die Verschraubung in die Montagequader Quadroline®-EPS eignen sich Holz- oder Blechschrauben, sowie solche mit zylindrischem Gewinde und grosser Steigung (Rahmenschrauben).

Abmessungen

Grössen:	100 x 100/150 x 100 mm
Nutzflächen:	80 x 80/130 x 80 mm
Dicken:	60 – 300 mm
Raumgewicht:	160 kg/m³

Carreau de montage Quadroline®-EPS

Les carreaux de montage Quadroline®-EPS conviennent pour les montages ultérieurs sans pont thermique dans les systèmes thermo-isolants en polystyrène expansé (EPS) et en laine de roche (SW). Ils conviennent aussi comme cale d'appui pour les charges moyennement lourdes.
Les carreaux de montage Quadroline®-EPS sont moulés en EPS d'un poids spécifique élevé. Ils sont disponibles en deux tailles.
La fixation par vissage dans les carreaux de montage Quadroline®-EPS peut s'opérer avec des vis à bois ou à tôle ou avec celles munies d'un filetage cylindrique et un grand pas (vis pour cadre).

Dimensions

Tailles:	100 x 100/150 x 100 mm
Surfaces utiles:	80 x 80/130 x 80 mm
Epaisseurs:	60 – 300 mm
Poids spécifique:	160 kg/m³

Dicke Epaisseur mm	**100 x 100 mm** *Art.-Nr.* *No art.*	Preis/Prix CHF/Stk. CHF/Pce	**150 x 100 mm** *Art.-Nr.* *No art.*	Preis/Prix CHF/Stk. CHF/Pce
60	*6001306*	**13.80**	*6001406*	**18.90**
80	*6001308*	**14.90**	*6001408*	**20.30**
100	*6001310*	**16.–**	*6001410*	**21.70**
120	*6001312*	**17.10**	*6001412*	**23.10**
140	*6001314*	**18.20**	*6001414*	**24.50**
160	*6001316*	**19.30**	*6001416*	**25.90**
180	*6001318*	**20.40**	*6001418*	**27.30**
200	*6001320*	**21.50**	*6001420*	**28.70**
220	*6001322*	**22.60**	*6001422*	**30.10**
240	*6001324*	**23.70**	*6001424*	**31.50**
260	*6001326*	**24.80**	*6001426*	**32.90**
280	*6001328*	**25.90**	*6001428*	**34.30**
300	*6001330*	**27.–**	*6001430*	**35.70**

Produktegruppe 1007 Groupe de produit 1007

Bestellformulare unter www.dosteba.ch
Formulaires de commande sur www.dosteba.ch

Werkzeuge / Outils

Fräswerkzeug
Outil de fraisage
siehe/voir **10.049**

Montagezylinder VARIZ®

Montagezylinder VARIZ® eignen sich für wärmebrückenfreie Fremdmontagen in Wärmedämmverbundsystemen aus expandiertem Polystyrol (EPS) und Steinwolle (SW). Zudem eignen sie sich als Druckunterlage für mittelschwere Lasten. Montagezylinder VARIZ® sind formgeschäumte Zylinder aus EPS mit hohem Raumgewicht. Der umlaufende 20 mm Raster gibt den genauen Sägeschnitt vor. Sie sind in zwei Durchmessern erhältlich. Für die Verschraubung in die Montagezylinder VARIZ® eignen sich Holz- oder Blechschrauben, sowie solche mit zylindrischem Gewinde und grosser Steigung (Rahmenschrauben).

Cylindre de montage VARIZ®

Les cylindres de montage VARIZ® conviennent pour les montages ultérieurs sans pont thermique dans les systèmes thermo-isolants en polystyrène expansé (EPS) et en laine de roche (SW). Ils conviennent aussi comme cale d'appui pour les charges moyennement lourdes.
Les cylindres de montage VARIZ® sont des cylindres moulés par expansion en EPS à poids spécifique élevé. La grille circulaire de 20 mm définit la forme de coupe exacte. Ils sont disponibles en deux diamètres. La fixation par vissage dans les cylindres de montage VARIZ® peut s'opérer avec des vis à bois ou à tôle ou avec celles munies d'un filetage cylindrique et un grand pas (vis pour cadre).

Abmessungen

Durchmesser:	90/125 mm
Nutzflächen Durchmesser:	70/105 mm
Länge:	1000 mm
Raumgewicht:	140 kg/m³

Dimensions

Diamètres:	90/125 mm
Surfaces utiles diamètres:	70/105 mm
Longueur:	1000 mm
Poids spécifique:	140 kg/m³

Ø mm	Stk. Pce	Stk./Pkt. Pce/Pqt	*Art.-Nr. No art.*	Preis/Prix CHF/Stk. CHF/Pce	*Art.-Nr. No art.*	Preis/Prix CHF/Pkt. CHF/Pqt
90	**1**	–	*6000851*	**95.70**		
90	**4**	4		82.63	*6000852*	**330.50**
90	**80**	–		65.13	*6000855*	**5210.–**
125	**1**	–	*6000951*	**103.50**		
125	**4**	4		90.95	*6000952*	**363.80**
125	**36**	–		73.06	*6000955*	**2630.–**

Produktegruppe 1019 Groupe de produit 1019

Bestellformulare unter www.dosteba.ch
Formulaires de commande sur www.dosteba.ch

Montagequader VARIQ® und VARIR®

Montagequader VARIQ® und VARIR® eignen sich für wärmebrückenfreie Fremdmontagen in Wärmedämmverbundsystemen aus expandiertem Polystyrol (EPS) und Steinwolle (SW). Zudem eignen sie sich als Druckunterlage für mittelschwere Lasten.
Montagequader VARIQ® und VARIR® sind formgeschäumte Quader aus EPS mit hohem Raumgewicht. Der umlaufende 20 mm Raster gibt den genauen Sägeschnitt vor. Sie sind in zwei Grössen erhältlich.
Für die Verschraubung in die Montagequader VARIQ® und VARIR® eignen sich Holz- oder Blechschrauben, sowie solche mit zylindrischem Gewinde und grosser Steigung (Rahmenschrauben).

Carreau de montage VARIQ® et VARIR®

Les carreaux de montage VARIQ® et VARIR® conviennent pour les montages ultérieurs sans pont thermique dans les systèmes thermo-isolants en polystyrène expansé (EPS) et en laine de roche (SW). Ils conviennent aussi comme cale d'appui pour les charges moyennement lourdes.
Les carreaux de montage VARIQ® et VARIR® et sont des carreaux moulés par expansion en EPS à poids spécifique élevé. La grille circulaire de 20 mm définit la forme de coupe exacte. Ils sont disponibles en deux tailles.
La fixation par vissage dans les carreaux de montage VARIQ® et VARIR® peut s'opérer avec des vis à bois ou à tôle ou avec celles munies d'un filetage cylindrique et un grand pas (vis pour cadre).

Abmessungen

Grössen:	100 x 100/160 x 100 mm
Nutzflächen:	80 x 80/140 x 80 mm
Länge:	1000 mm
Raumgewicht:	140 kg/m³

Dimensions

Tailles:	100 x 100/160 x 100 mm
Surfaces utiles:	80 x 80/140 x 80 mm
Longueur:	1000 mm
Poids spécifique:	140 kg/m³

Grösse Taille mm	Stk. Pce	Stk./Pkt. Pce/Pqt	*Art.-Nr. No art.*	Preis/Prix CHF/Stk. CHF/Pce	*Art.-Nr. No art.*	Preis/Prix CHF/Pkt. CHF/Pqt
100 x 100	**1**	–	*6001351*	**112.40**		
100 x 100	**4**	4		99.30	*6001352*	**397.20**
100 x 100	**48**	–		81.05	*6001355*	**3890.–**
160 x 100	**1**	–	*6001451*	**120.20**		
160 x 100	**4**	4		107.65	*6001452*	**430.60**
160 x 100	**32**	–		90.–	*6001455*	**2880.–**

Produktegruppe 1019

Groupe de produit 1019

Bestellformulare unter www.dosteba.ch
Formulaires de commande sur www.dosteba.ch

Befestigungsmaterial
Matériel de fixation

Schraubdübel
Cheville de vissage
siehe/voir **10.041**

Stellfuss
Pied réglable
siehe/voir **10.036**

Korrosionsschutzspray
Spray de protection contre la corrosion
siehe/voir **10.044**

Werkzeuge / Outils

Hartmetall-Hammerbohrer
Foret en métal dur
siehe/voir **10.047**

Werkzeugset
Set d'outillage
siehe/voir **10.047**

Fräswerkzeug
Outil de fraisage
siehe/voir **10.049**

Universalmontageplatte UMP®-ALU-Z (zylindrisch)

Universalmontageplatten UMP®-ALU-Z eignen sich für wärmebrückenfreie Fremdmontagen in Wärmedämmverbundsystemen, hinterlüfteten Fassaden, Innendämmungen usw.
Universalmontageplatten UMP®-ALU-Z bestehen aus schwarz eingefärbtem, fäulnisbeständigem und FCKW-freiem PU-Hartschaum (Polyurethan) mit einer eingeschäumten Stahlblecheinlage zum kraftschlüssigen Verschrauben mit dem Untergrund, einer Aluplatte für die Verschraubung des Anbauteils sowie einer Compactplatte (HPL), welche eine optimale Druckverteilung an der Oberfläche gewährleistet. EPS-Stopfen zum Schliessen der Bohrungen werden mitgeliefert.

Abmessungen

Grundfläche:	Ø 125 mm
Dicken:	60 – 300 mm
Nutzfläche:	75 x 60 mm
Raumgewicht PU:	350 kg/m³

Befestigungsmaterial

Schraubdübel:	SXRL 10 x 100 FUS
Werkzeugaufnahme:	⬡ 13, Torx T40

Plaque de montage universel UMP®-ALU-Z (cylindrique)

Les plaques de montage universel UMP®-ALU-Z conviennent pour les montages ultérieurs sans pont thermique dans les systèmes thermo-isolants, les façades ventilées, les isolations intérieures, etc.
Les plaques de montage universel UMP®-ALU-Z sont composées de mousse PU haute densité (polyuréthane) imputrescible, teintée noire dans la masse, sans CFC, renforcée par un insert en acier intégré à l'élément pour une bonne adhésion au support, d'une plaque en alu pour le vissage de la pièce rapportée, ainsi que d'un panneau compact (HPL) qui assure une répartition optimale de la pression sur la surface de l'élément. Des bouchons en EPS pour boucher les trous sont fournis.

Dimensions

Surface de base:	Ø 125 mm
Epaisseurs:	60 – 300 mm
Surface utile:	75 x 60 mm
Poids spécifique PU:	350 kg/m³

Matériel de fixation

Cheville de vissage:	SXRL 10 x 100 FUS
Raccordement d'outil:	⬡ 13, Torx T40

Dicke Epaisseur mm	**mit Befestigungsmaterial** **avec matériel de fixation** *Art.-Nr.* *No art.*	Preis/Prix CHF/Stk. CHF/Pce	**ohne Befestigungsmaterial** **sans matériel de fixation** *Art.-Nr.* *No art.*	Preis/Prix CHF/Stk. CHF/Pce
60	*6001806*	**51.60**	*6001906*	**48.–**
80	*6001808*	**53.80**	*6001908*	**50.20**
100	*6001810*	**56.–**	*6001910*	**52.40**
120	*6001812*	**58.20**	*6001912*	**54.60**
140	*6001814*	**60.40**	*6001914*	**56.80**
160	*6001816*	**62.60**	*6001916*	**59.–**
180	*6001818*	**64.80**	*6001918*	**61.20**
200	*6001820*	**67.–**	*6001920*	**63.40**
220	*6001822*	**69.20**	*6001922*	**65.60**
240	*6001824*	**71.40**	*6001924*	**67.80**
260	*6001826*	**73.60**	*6001926*	**70.–**
280	*6001828*	**75.80**	*6001928*	**72.20**
300	*6001830*	**78.–**	*6001930*	**74.40**

Produktegruppe 1008 Groupe de produit 1008

Bestellformulare unter www.dosteba.ch
Formulaires de commande sur www.dosteba.ch

Befestigungsmaterial
Matériel de fixation

Schraubdübel
Cheville de vissage
siehe/voir **10.041**

Stellfuss
Pied réglable
siehe/voir **10.036**

Korrosionsschutzspray
Spray de protection
contre la corrosion
siehe/voir **10.044**

Werkzeuge / Outils

Hartmetall-Hammerbohrer
Foret en métal dur
siehe/voir **10.047**

Werkzeugset
Set d'outillage
siehe/voir **10.047**

Universalmontageplatte UMP®-ALU-Q (quadratisch)

Universalmontageplatten UMP®-ALU-Q eignen sich für wärmebrückenfreie Fremdmontagen in Wärmedämmverbundsystemen, hinterlüfteten Fassaden, Innendämmungen usw.
Universalmontageplatten UMP®-ALU-Q bestehen aus schwarz eingefärbtem, fäulnisbeständigem und FCKW-freiem PU-Hartschaum (Polyurethan) mit einer eingeschäumten Stahlblecheinlage zum kraftschlüssigen Verschrauben mit dem Untergrund, einer Aluplatte für die Verschraubung des Anbauteils sowie einer Compactplatte (HPL), welche eine optimale Druckverteilung an der Oberfläche gewährleistet. EPS-Stopfen zum Schliessen der Bohrungen werden mitgeliefert.

Abmessungen

Grundfläche:	138 x 138 mm
Dicken:	60 – 300 mm
Nutzfläche:	110 x 70 mm
Raumgewicht PU:	350 kg/m³

Befestigungsmaterial

Schraubdübel:	SXRL 10 x 100 FUS
Werkzeugaufnahme:	⬡ 13, Torx T40

Plaque de montage universel UMP®-ALU-Q (carré)

Les plaques de montage universel UMP®-ALU-Q conviennent pour les montages ultérieurs sans pont thermique dans les systèmes thermo-isolants, les façades ventilées, les isolations intérieures, etc.
Les plaques de montage universel UMP®-ALU-Q sont composées de mousse PU haute densité (polyuréthane) imputrescible, teintée noire dans la masse, sans CFC, renforcée par un insert en acier intégré à l'élément pour une bonne adhésion au support, d'une plaque en alu pour le vissage de la pièce rapportée, ainsi que d'un panneau compact (HPL) qui assure une répartition optimale de la pression sur la surface de l'élément. Des bouchons en EPS pour boucher les trous sont fournis.

Dimensions

Surface de base:	138 x 138 mm
Epaisseurs:	60 – 300 mm
Surface utile:	110 x 70 mm
Poids spécifique PU:	350 kg/m³

Matériel de fixation

Cheville de vissage:	SXRL 10 x 100 FUS
Raccordement d'outil:	⬡ 13, Torx T40

Dicke Epaisseur mm	**mit Befestigungsmaterial avec matériel de fixation** *Art.-Nr. No art.*	Preis/Prix CHF/Stk. CHF/Pce	**ohne Befestigungsmaterial sans matériel de fixation** *Art.-Nr. No art.*	Preis/Prix CHF/Stk. CHF/Pce
60	*6002006*	**66.70**	*6002106*	**59.50**
80	*6002008*	**70.20**	*6002108*	**63.–**
100	*6002010*	**73.70**	*6002110*	**66.50**
120	*6002012*	**77.20**	*6002112*	**70.–**
140	*6002014*	**80.70**	*6002114*	**73.50**
160	*6002016*	**84.20**	*6002116*	**77.–**
180	*6002018*	**87.70**	*6002118*	**80.50**
200	*6002020*	**91.20**	*6002120*	**84.–**
220	*6002022*	**94.70**	*6002122*	**87.50**
240	*6002024*	**98.20**	*6002124*	**91.–**
260	*6002026*	**101.70**	*6002126*	**94.50**
280	*6002028*	**105.20**	*6002128*	**98.–**
300	*6002030*	**108.70**	*6002130*	**101.50**

Produktegruppe 1009 Groupe de produit 1009

Bestellformulare unter www.dosteba.ch
Formulaires de commande sur www.dosteba.ch

Befestigungsmaterial
Matériel de fixation

Schraubdübel
Cheville de vissage
siehe/voir **10.041**

Stellfuss
Pied réglable
siehe/voir **10.036**

Korrosionsschutzspray
Spray de protection
contre la corrosion
siehe/voir **10.044**

Werkzeuge / Outils

Hartmetall-Hammerbohrer
Foret en métal dur
siehe/voir **10.047**

Werkzeugset
Set d'outillage
siehe/voir **10.047**

Universalmontageplatte UMP®-ALU-R (rechteckig)

Universalmontageplatten UMP®-ALU-R eignen sich für wärmebrückenfreie Fremdmontagen in Wärmedämmverbundsystemen, hinterlüfteten Fassaden, Innendämmungen usw.
Universalmontageplatten UMP®-ALU-R bestehen aus schwarz eingefärbtem, fäulnisbeständigem und FCKW-freiem PU-Hartschaum (Polyurethan) mit einer eingeschäumten Stahlblecheinlage zum kraftschlüssigen Verschrauben mit dem Untergrund, einer Aluplatte für die Verschraubung des Anbauteils sowie einer Compactplatte (HPL), welche eine optimale Druckverteilung an der Oberfläche gewährleistet. EPS-Stopfen zum Schliessen der Bohrungen werden mitgeliefert.

Abmessungen

Grundfläche:	238 x 138 mm
Dicken:	60 – 300 mm
Nutzfläche:	170 x 110 mm
Raumgewicht PU:	350 kg/m³

Befestigungsmaterial

Schraubdübel:	SXRL 10 x 100 FUS
Werkzeugaufnahme:	⬡ 13, Torx T40

Plaque de montage universel UMP®-ALU-R (rectangulaire)

Les plaques de montage universel UMP®-ALU-R conviennent pour les montages ultérieurs sans pont thermique dans les systèmes thermo-isolants, les façades ventilées, les isolations intérieures, etc.
Les plaques de montage universel UMP®-ALU-R sont composées de mousse PU haute densité (polyuréthane) imputrescible, teintée noire dans la masse, sans CFC, renforcée par un insert en acier intégré à l'élément pour une bonne adhésion au support, d'une plaque en alu pour le vissage de la pièce rapportée, ainsi que d'un panneau compact (HPL) qui assure une répartition optimale de la pression sur la surface de l'élément. Des bouchons en EPS pour boucher les trous sont fournis.

Dimensions

Surface de base:	238 x 138 mm
Epaisseurs:	60 – 300 mm
Surface utile:	170 x 110 mm
Poids spécifique PU:	350 kg/m³

Matériel de fixation

Cheville de vissage:	SXRL 10 x 100 FUS
Raccordement d'outil:	⬡ 13, Torx T40

Dicke Epaisseur mm	**mit Befestigungsmaterial** **avec matériel de fixation** *Art.-Nr.* *No art.*	Preis/Prix CHF/Stk. CHF/Pce	**ohne Befestigungsmaterial** **sans matériel de fixation** *Art.-Nr.* *No art.*	Preis/Prix CHF/Stk. CHF/Pce
60	*6002206*	**78.20**	*6002306*	**71.–**
80	*6002208*	**82.70**	*6002308*	**75.50**
100	*6002210*	**87.30**	*6002310*	**80.10**
120	*6002212*	**91.80**	*6002312*	**84.60**
140	*6002214*	**96.40**	*6002314*	**89.20**
160	*6002216*	**100.90**	*6002316*	**93.70**
180	*6002218*	**105.50**	*6002318*	**98.30**
200	*6002220*	**110.–**	*6002320*	**102.80**
220	*6002222*	**114.60**	*6002322*	**107.40**
240	*6002224*	**119.10**	*6002324*	**111.90**
260	*6002226*	**123.70**	*6002326*	**116.50**
280	*6002228*	**128.20**	*6002328*	**121.–**
300	*6002230*	**132.80**	*6002330*	**125.60**

Produktegruppe 1010 Groupe de produit 1010

Bestellformulare unter www.dosteba.ch
Formulaires de commande sur www.dosteba.ch

Befestigungsmaterial
Matériel de fixation

Schraubdübel
Cheville de vissage
siehe/voir **10.041**

Korrosionsschutzspray
Spray de protection
contre la corrosion
siehe/voir **10.044**

Werkzeuge / Outils

Hartmetall-Hammerbohrer
Foret en métal dur
siehe/voir **10.047**

Werkzeugset
Set d'outillage
siehe/voir **10.047**

Bohrlehre
Gabarit de perçage
siehe/voir **10.048**

Universalmontageplatte UMP®-ALU-TZ (zylindrisch)

Universalmontageplatten UMP®-ALU-TZ eignen sich für wärmebrückenfreie Fremdmontagen in Wärmedämmverbundsystemen, hinterlüfteten Fassaden, Innendämmungen usw.
Universalmontageplatten UMP®-ALU-TZ bestehen aus schwarz eingefärbtem, fäulnisbeständigem und FCKW-freiem PU-Hartschaum (Polyurethan) mit einer eingeschäumten Konsole aus faserarmierten Kunststoff (Polyamid) zum kraftschlüssigen Verschrauben mit dem Untergrund, einer Aluplatte für die Verschraubung des Anbauteils sowie einer Compactplatte (HPL), welche eine optimale Druckverteilung an der Oberfläche gewährleistet. Zugstäbe aus faserarmiertem Kunststoff (Polyamid) garantieren die notwendige Festigkeit.

Abmessungen

Grundfläche:	Ø 125 mm
Dicken:	80 – 300 mm
Nutzfläche:	75 x 36 mm
Raumgewicht PU:	350 kg/m³

Befestigungsmaterial

Schraubdübel:	SXRL 10 x 120 FUS
Werkzeugaufnahme:	⬡ 13, Torx T40

Plaque de montage universel UMP®-ALU-TZ (cylindrique)

Les plaques de montage universel UMP®-ALU-TZ conviennent pour les montages ultérieurs sans pont thermique dans les systèmes thermo-isolants, les façades ventilées, les isolations intérieures, etc.
Les plaques de montage universel UMP®-ALU-TZ sont composées de mousse PU haute densité (polyuréthane) imputrescible, teintée noire dans la masse, sans CFC, renforcée d'une console de base, constituée d'une matière plastique fibreuse (en polyamide), intégrée à l'élément, pour une bonne adhésion au support, d'une plaque en alu pour le vissage de la pièce rapportée, ainsi que d'une panneau compact (HPL) qui assure une répartition optimale de la pression sur la surface de l'élément. Des barres de traction en fibres plastiques renforcées (polyamide) garantissent la résistance nécessaire.

Dimensions

Surface de base:	Ø 125 mm
Epaisseurs:	80 – 300 mm
Surface utile:	75 x 36 mm
Poids spécifique PU:	350 kg/m³

Matériel de fixation

Cheville de vissage:	SXRL 10 x 120 FUS
Raccordement d'outil:	⬡ 13, Torx T40

Dicke Epaisseur mm	**mit Befestigungsmaterial avec matériel de fixation**		**ohne Befestigungsmaterial sans matériel de fixation**	
	Art.-Nr. No art.	Preis/Prix CHF/Stk. CHF/Pce	*Art.-Nr. No art.*	Preis/Prix CHF/Stk. CHF/Pce
80	*6011308*	**71.30**	*6003808*	**67.50**
100	*6011310*	**74.80**	*6003810*	**71.–**
120	*6011312*	**78.20**	*6003812*	**74.40**
140	*6011314*	**81.70**	*6003814*	**77.90**
160	*6011316*	**85.10**	*6003816*	**81.30**
180	*6011318*	**88.60**	*6003818*	**84.80**
200	*6011320*	**92.–**	*6003820*	**88.20**
220	*6011322*	**95.50**	*6003822*	**91.70**
240	*6011324*	**98.90**	*6003824*	**95.10**
260	*6011326*	**102.40**	*6003826*	**98.60**
280	*6011328*	**105.80**	*6003828*	**102.–**
300	*6011330*	**109.30**	*6003830*	**105.50**

Produktegruppe 1041 Groupe de produit 1041

Bestellformulare unter www.dosteba.ch
Formulaires de commande sur www.dosteba.ch

Befestigungsmaterial
Matériel de fixation

Injektions-Gewindestange
Tige filetée d'injection
siehe/voir **10.042**

Injektions-Ankerhülse
Douille d'ancrage d'injection
siehe/voir **10.044**

Injektions-Mörtel
Mortier d'injection
siehe/voir **10.045**

Unterlage
Support de pose
siehe/voir **10.034**

Korrosionsschutzspray
Spray de protection
contre la corrosion
siehe/voir **10.044**

Werkzeuge / Outils

Kartuschenpresse
Presse à cartouches
siehe/voir **10.046**

Ausbläser ABG
Soufflet ABG
siehe/voir **10.046**

Reinigungsbürste
Brosse de nettoyage
siehe/voir **10.046**

Hartmetall-Hammerbohrer
Foret en métal dur
siehe/voir **10.047**

Gabelschlüssel
Clé plate
siehe/voir **10.047**

Fräswerkzeug
Outil de fraisage
siehe/voir **10.049**

Bohrlehre
Gabarit de perçage
siehe/voir **10.048**

Universalmontageplatte UMP®-ALU-TZ (zylindrisch)

Universalmontageplatten UMP®-ALU-TZ eignen sich für wärmebrückenfreie Fremdmontagen in Wärmedämmverbundsystemen, hinterlüfteten Fassaden, Innendämmungen usw.
Universalmontageplatten UMP®-ALU-TZ bestehen aus schwarz eingefärbtem, fäulnisbeständigem und FCKW-freiem PU-Hartschaum (Polyurethan) mit einer eingeschäumten Konsole aus faserarmierten Kunststoff (Polyamid) zum kraftschlüssigen Verschrauben mit dem Untergrund, einer Aluplatte für die Verschraubung des Anbauteils sowie einer Compactplatte (HPL), welche eine optimale Druckverteilung an der Oberfläche gewährleistet. Zugstäbe aus faserarmiertem Kunststoff (Polyamid) garantieren die notwendige Festigkeit.

Plaque de montage universel UMP®-ALU-TZ (cylindrique)

Les plaques de montage universel UMP®-ALU-TZ conviennent pour les montages ultérieurs sans pont thermique dans les systèmes thermo-isolants, les façades ventilées, les isolations intérieures, etc.
Les plaques de montage universel UMP®-ALU-TZ sont composées de mousse PU haute densité (polyuréthane) imputrescible, teintée noire dans la masse, sans CFC, renforcée d'une console de base, constituée d'une matière plastique fibreuse (en polyamide), intégrée à l'élément, pour une bonne adhésion au support, d'une plaque en alu pour le vissage de la pièce rapportée, ainsi que d'une panneau compact (HPL) qui assure une répartition optimale de la pression sur la surface de l'élément. Des barres de traction en fibres plastiques renforcées (polyamide) garantissent la résistance nécessaire.

Abmessungen

Grundfläche:	Ø 125 mm
Dicken:	80 – 300 mm
Nutzfläche:	75 x 36 mm
Raumgewicht PU:	350 kg/m³

Dimensions

Surface de base:	Ø 125 mm
Epaisseurs:	80 – 300 mm
Surface utile:	75 x 36 mm
Poids spécifique PU:	350 kg/m³

Befestigungsmaterial für Mauerwerk

Gewindestange:	FIS A M8 x 150
Ankerhülse:	FIS H 12 x 85 K
Werkzeugaufnahme:	⬡ 13

Matériel de fixation pour maçonnerie

Tige filetée:	FIS A M8 x 150
Douille d'ancrage:	FIS H 12 x 85 K
Raccordement d'outil:	⬡ 13

Befestigungsmaterial für Beton

Gewindestange:	FIS A M8 x 130
Werkzeugaufnahme:	⬡ 13

Matériel de fixation pour béton

Tige filetée:	FIS A M8 x 130
Raccordement d'outil:	⬡ 13

Dicke Epaisseur mm	**Befestigungsmaterial für Mauerwerk** **Matériel de fixation pour maçonnerie** *Art.-Nr.* *No art.*	Preis/Prix CHF/Stk. CHF/Pce	**Befestigungsmaterial für Beton** **Matériel de fixation pour béton** *Art.-Nr.* *No art.*	Preis/Prix CHF/Stk. CHF/Pce
80	*6003608*	**75.50**	*6003708*	**73.30**
100	*6003610*	**79.–**	*6003710*	**76.80**
120	*6003612*	**82.40**	*6003712*	**80.20**
140	*6003614*	**85.90**	*6003714*	**83.70**
160	*6003616*	**89.30**	*6003716*	**87.10**
180	*6003618*	**92.80**	*6003718*	**90.60**
200	*6003620*	**96.20**	*6003720*	**94.–**
220	*6003622*	**99.70**	*6003722*	**97.50**
240	*6003624*	**103.10**	*6003724*	**100.90**
260	*6003626*	**106.60**	*6003726*	**104.40**
280	*6003628*	**110.–**	*6003728*	**107.80**
300	*6003630*	**113.50**	*6003730*	**111.30**

Produktegruppe 1041 Groupe de produit 1041

Bestellformulare unter www.dosteba.ch
Formulaires de commande sur www.dosteba.ch

Befestigungsmaterial
Matériel de fixation

Schraubdübel
Cheville de vissage
siehe/voir **10.041**

Korrosionsschutzspray
Spray de protection
contre la corrosion
siehe/voir **10.044**

Werkzeuge / Outils

Hartmetall-Hammerbohrer
Foret en métal dur
siehe/voir **10.047**

Werkzeugset
Set d'outillage
siehe/voir **10.047**

Bohrlehre
Gabarit de perçage
siehe/voir **10.048**

Universalmontageplatte UMP®-ALU-TQ (quadratisch)

Universalmontageplatten UMP®-ALU-TQ eignen sich für wärmebrückenfreie Fremdmontagen in Wärmedämmverbundsystemen, hinterlüfteten Fassaden, Innendämmungen usw.
Universalmontageplatten UMP®-ALU-TQ bestehen aus schwarz eingefärbtem, fäulnisbeständigem und FCKW-freiem PU-Hartschaum (Polyurethan) mit vier eingeschäumten Stahlkonsolen zum kraftschlüssigen Verschrauben mit dem Untergrund, einer Aluplatte für die Verschraubung des Anbauteils sowie einer Compactplatte (HPL), welche eine optimale Druckverteilung an der Oberfläche gewährleistet. Zugstäbe aus faserarmiertem Kunststoff (Polyamid) garantieren die notwendige Festigkeit.

Abmessungen

Grundfläche:	138 x 138 mm
Dicken:	80 – 300 mm
Nutzfläche:	80 x 62 mm
Raumgewicht PU:	350 kg/m³

Befestigungsmaterial

Schraubdübel:	SXRL 10 x 120 FUS
Werkzeugaufnahme:	⬡ 13, Torx T40

Plaque de montage universel UMP®-ALU-TQ (carré)

Les plaques de montage universel UMP®-ALU-TQ conviennent pour les montages ultérieurs sans pont thermique dans les systèmes thermo-isolants, les façades ventilées, les isolations intérieures, etc.
Les plaques de montage universel UMP®-ALU-TQ sont composées de mousse PU (polyuréthane) rigide, imputrescible, teintée en noir et sans CFC avec quatre consoles en acier intégrées pour une bonne adhésion au support, d'une plaque en alu pour le vissage de la pièce rapportée, ainsi que d'un panneau compact (HPL) qui assure une répartition optimale de la pression sur la surface de l'élément. Des barres de traction en fibres plastiques renforcées (polyamide) garantissent la résistance nécessaire.

Dimensions

Surface de base:	138 x 138 mm
Epaisseurs:	80 – 300 mm
Surface utile:	80 x 62 mm
Poids spécifique PU:	350 kg/m³

Matériel de fixation

Cheville de vissage:	SXRL 10 x 120 FUS
Raccordement d'outil:	⬡ 13, Torx T40

Dicke Epaisseur mm	**mit Befestigungsmaterial avec matériel de fixation** *Art.-Nr. No art.*	Preis/Prix CHF/Stk. CHF/Pce	**ohne Befestigungsmaterial sans matériel de fixation** *Art.-Nr. No art.*	Preis/Prix CHF/Stk. CHF/Pce
80	*6011508*	**95.60**	*6004108*	**88.–**
100	*6011510*	**99.60**	*6004110*	**92.–**
120	*6011512*	**103.60**	*6004112*	**96.–**
140	*6011514*	**107.60**	*6004114*	**100.–**
160	*6011516*	**111.60**	*6004116*	**104.–**
180	*6011518*	**115.60**	*6004118*	**108.–**
200	*6011520*	**119.60**	*6004120*	**112.–**
220	*6011522*	**123.60**	*6004122*	**116.–**
240	*6011524*	**127.60**	*6004124*	**120.–**
260	*6011526*	**131.60**	*6004126*	**124.–**
280	*6011528*	**135.60**	*6004128*	**128.–**
300	*6011530*	**139.60**	*6004130*	**132.–**

Produktegruppe 1042 Groupe de produit 1042

Bestellformulare unter www.dosteba.ch
Formulaires de commande sur www.dosteba.ch

Befestigungsmaterial
Matériel de fixation

Injektions-Gewindestange
Tige filetée d'injection
siehe/voir **10.042**

Injektions-Ankerhülse
Douille d'ancrage d'injection
siehe/voir **10.044**

Injektions-Mörtel
Mortier d'injection
siehe/voir **10.045**

Unterlage
Support de pose
siehe/voir **10.034**

Korrosionsschutzspray
Spray de protection
contre la corrosion
siehe/voir **10.044**

Werkzeuge / Outils

Kartuschenpresse
Presse à cartouches
siehe/voir **10.046**

Ausbläser ABG
Soufflet ABG
siehe/voir **10.046**

Reinigungsbürste
Brosse de nettoyage
siehe/voir **10.046**

Hartmetall-Hammerbohrer
Foret en métal dur
siehe/voir **10.047**

Gabelschlüssel
Clé plate
siehe/voir **10.047**

Bohrlehre
Gabarit de perçage
siehe/voir **10.048**

Universalmontageplatte UMP®-ALU-TQ (quadratisch)

Universalmontageplatten UMP®-ALU-TQ eignen sich für wärmebrückenfreie Fremdmontagen in Wärmedämmverbundsystemen, hinterlüfteten Fassaden, Innendämmungen usw.
Universalmontageplatten UMP®-ALU-TQ bestehen aus schwarz eingefärbtem, fäulnisbeständigem und FCKW-freiem PU-Hartschaum (Polyurethan) mit vier eingeschäumten Stahlkonsolen zum kraftschlüssigen Verschrauben mit dem Untergrund, einer Aluplatte für die Verschraubung des Anbauteils sowie einer Compactplatte (HPL), welche eine optimale Druckverteilung an der Oberfläche gewährleistet. Zugstäbe aus faserarmiertem Kunststoff (Polyamid) garantieren die notwendige Festigkeit.

Abmessungen

Grundfläche:	138 x 138 mm
Dicken:	80 – 300 mm
Nutzfläche:	80 x 62 mm
Raumgewicht PU:	350 kg/m³

Befestigungsmaterial für Mauerwerk

Gewindestange:	FIS A M8 x 150
Ankerhülse:	FIS H 12 x 85 K
Werkzeugaufnahme:	⬡ 13

Befestigungsmaterial für Beton

Gewindestange:	FIS A M8 x 130
Werkzeugaufnahme:	⬡ 13

Plaque de montage universel UMP®-ALU-TQ (carré)

Les plaques de montage universel UMP®-ALU-TQ conviennent pour les montages ultérieurs sans pont thermique dans les systèmes thermo-isolants, les façades ventilées, les isolations intérieures, etc.
Les plaques de montage universel UMP®-ALU-TQ sont composées de mousse PU (polyuréthane) rigide, imputrescible, teintée en noir et sans CFC avec quatre consoles en acier intégrées pour une bonne adhésion au support, d'une plaque en alu pour le vissage de la pièce rapportée, ainsi que d'un panneau compact (HPL) qui assure une répartition optimale de la pression sur la surface de l'élément. Des barres de traction en fibres plastiques renforcées (polyamide) garantissent la résistance nécessaire.

Dimensions

Surface de base:	138 x 138 mm
Epaisseurs:	80 – 300 mm
Surface utile:	80 x 62 mm
Poids spécifique PU:	350 kg/m³

Matériel de fixation pour maçonnerie

Tige filetée:	FIS A M8 x 150
Douille d'ancrage:	FIS H 12 x 85 K
Raccordement d'outil:	⬡ 13

Matériel de fixation pour béton

Tige filetée:	FIS A M8 x 130
Raccordement d'outil:	⬡ 13

Dicke Epaisseur mm	**Befestigungsmaterial für Mauerwerk** **Matériel de fixation pour maçonnerie** *Art.-Nr.* *No art.*	Preis/Prix CHF/Stk. CHF/Pce	**Befestigungsmaterial für Beton** **Matériel de fixation pour béton** *Art.-Nr.* *No art.*	Preis/Prix CHF/Stk. CHF/Pce
80	*6003908*	**104.–**	*6004008*	**99.60**
100	*6003910*	**108.–**	*6004010*	**103.60**
120	*6003912*	**112.–**	*6004012*	**107.60**
140	*6003914*	**116.–**	*6004014*	**111.60**
160	*6003916*	**120.–**	*6004016*	**115.60**
180	*6003918*	**124.–**	*6004018*	**119.60**
200	*6003920*	**128.–**	*6004020*	**123.60**
220	*6003922*	**132.–**	*6004022*	**127.60**
240	*6003924*	**136.–**	*6004024*	**131.60**
260	*6003926*	**140.–**	*6004026*	**135.60**
280	*6003928*	**144.–**	*6004028*	**139.60**
300	*6003930*	**148.–**	*6004030*	**143.60**

Produktegruppe 1042 Groupe de produit 1042

Bestellformulare unter www.dosteba.ch
Formulaires de commande sur www.dosteba.ch

Befestigungsmaterial
Matériel de fixation

Schraubdübel
Cheville de vissage
siehe/voir **10.041**

Korrosionsschutzspray
Spray de protection
contre la corrosion
siehe/voir **10.044**

Werkzeuge / Outils

Hartmetall-Hammerbohrer
Foret en métal dur
siehe/voir **10.047**

Werkzeugset
Set d'outillage
siehe/voir **10.047**

Bohrlehre
Gabarit de perçage
siehe/voir **10.048**

Prüfzeugnisse / Bewertungen
Certificats d'essai / Évaluations

Europäisch Technische Bewertung
Evaluation Technique Européenne
ETA-20/0798

Universalmontageplatte UMP®-ALU-TR (rechteckig)

Universalmontageplatten UMP®-ALU-TR eignen sich für wärmebrückenfreie Fremdmontagen in Wärmedämmverbundsystemen, hinterlüfteten Fassaden, Innendämmungen usw.
Universalmontageplatten UMP®-ALU-TR bestehen aus schwarz eingefärbtem, fäulnisbeständigem und FCKW-freiem PU-Hartschaum (Polyurethan) mit vier eingeschäumten Stahlkonsolen zum kraftschlüssigen Verschrauben mit dem Untergrund, einer Aluplatte für die Verschraubung des Anbauteils sowie einer Compactplatte (HPL), welche eine optimale Druckverteilung an der Oberfläche gewährleistet. Zugstäbe aus faserarmiertem Kunststoff (Polyamid) garantieren die notwendige Festigkeit.

Abmessungen

Grundfläche:	238 x 138 mm
Dicken:	80 – 300 mm
Nutzfläche:	162 x 80 mm
Raumgewicht PU:	350 kg/m³

Befestigungsmaterial

Schraubdübel:	SXRL 10 x 120 FUS
Werkzeugaufnahme:	⬡ 13, Torx T40

Plaque de montage universel UMP®-ALU-TR (rectangulaire)

Les plaques de montage universel UMP®-ALU-TR conviennent pour les montages ultérieurs sans pont thermique dans les systèmes thermo-isolants, les façades ventilées, les isolations intérieures, etc.
Les plaques de montage universel UMP®-ALU-TR sont composées de mousse PU (polyuréthane) rigide, imputrescible, teintée en noir et sans CFC avec quatre consoles en acier intégrées pour une bonne adhésion au support, d'une plaque en alu pour le vissage de la pièce rapportée, ainsi que d'un panneau compact (HPL) qui assure une répartition optimale de la pression sur la surface de l'élément. Des barres de traction en fibres plastiques renforcées (polyamide) garantissent la résistance nécessaire.

Dimensions

Surface de base:	238 x 138 mm
Epaisseurs:	80 – 300 mm
Surface utile:	162 x 80 mm
Poids spécifique PU:	350 kg/m³

Matériel de fixation

Cheville de vissage:	SXRL 10 x 120 FUS
Raccordement d'outil:	⬡ 13, Torx T40

Dicke Epaisseur mm	**mit Befestigungsmaterial avec matériel de fixation** *Art.-Nr. No art.*	Preis/Prix CHF/Stk. CHF/Pce	**ohne Befestigungsmaterial sans matériel de fixation** *Art.-Nr. No art.*	Preis/Prix CHF/Stk. CHF/Pce
80	*6011708*	**116.30**	*6004408*	**108.70**
100	*6011710*	**122.–**	*6004410*	**114.40**
120	*6011712*	**127.70**	*6004412*	**120.10**
140	*6011714*	**133.40**	*6004414*	**125.80**
160	*6011716*	**139.10**	*6004416*	**131.50**
180	*6011718*	**144.80**	*6004418*	**137.20**
200	*6011720*	**150.50**	*6004420*	**142.90**
220	*6011722*	**156.20**	*6004422*	**148.60**
240	*6011724*	**161.90**	*6004424*	**154.30**
260	*6011726*	**167.60**	*6004426*	**160.–**
280	*6011728*	**173.30**	*6004428*	**165.70**
300	*6011730*	**179.–**	*6004430*	**171.40**

Produktegruppe 1043 Groupe de produit 1043

Bestellformulare unter www.dosteba.ch
Formulaires de commande sur www.dosteba.ch

Universalmontageplatte UMP®-ALU-TR (rechteckig)

Universalmontageplatten UMP®-ALU-TR eignen sich für wärmebrückenfreie Fremdmontagen in Wärmedämmverbundsystemen, hinterlüfteten Fassaden, Innendämmungen usw.
Universalmontageplatten UMP®-ALU-TR bestehen aus schwarz eingefärbtem, fäulnisbeständigem und FCKW-freiem PU-Hartschaum (Polyurethan) mit vier eingeschäumten Stahlkonsolen zum kraftschlüssigen Verschrauben mit dem Untergrund, einer Aluplatte für die Verschraubung des Anbauteils sowie einer Compactplatte (HPL), welche eine optimale Druckverteilung an der Oberfläche gewährleistet. Zugstäbe aus faserarmiertem Kunststoff (Polyamid) garantieren die notwendige Festigkeit.

Plaque de montage universel UMP®-ALU-TR (rectangulaire)

Les plaques de montage universel UMP®-ALU-TR conviennent pour les montages ultérieurs sans pont thermique dans les systèmes thermo-isolants, les façades ventilées, les isolations intérieures, etc.
Les plaques de montage universel UMP®-ALU-TR sont composées de mousse PU (polyuréthane) rigide, imputrescible, teintée en noir et sans CFC avec quatre consoles en acier intégrées pour une bonne adhésion au support, d'une plaque en alu pour le vissage de la pièce rapportée, ainsi que d'un panneau compact (HPL) qui assure une répartition optimale de la pression sur la surface de l'élément. Des barres de traction en fibres plastiques renforcées (polyamide) garantissent la résistance nécessaire.

Abmessungen

Grundfläche:	238 x 138 mm
Dicken:	80 – 300 mm
Nutzfläche:	162 x 80 mm
Raumgewicht PU:	350 kg/m³

Dimensions

Surface de base:	238 x 138 mm
Epaisseurs:	80 – 300 mm
Surface utile:	162 x 80 mm
Poids spécifique PU:	350 kg/m³

Befestigungsmaterial für Mauerwerk

Gewindestange:	FIS A M8 x 150
Ankerhülse:	FIS H 12 x 85 K
Werkzeugaufnahme:	⬡ 13

Matériel de fixation pour maçonnerie

Tige filetée:	FIS A M8 x 150
Douille d'ancrage:	FIS H 12 x 85 K
Raccordement d'outil:	⬡ 13

Befestigungsmaterial für Beton

Gewindestange:	FIS A M8 x 130
Werkzeugaufnahme:	⬡ 13

Matériel de fixation pour béton

Tige filetée:	FIS A M8 x 130
Raccordement d'outil:	⬡ 13

Dicke Epaisseur mm	**Befestigungsmaterial für Mauerwerk** **Matériel de fixation pour maçonnerie** *Art.-Nr.* *No art.*	Preis/Prix CHF/Stk. CHF/Pce	**Befestigungsmaterial für Beton** **Matériel de fixation pour béton** *Art.-Nr.* *No art.*	Preis/Prix CHF/Stk. CHF/Pce
80	*6004208*	**124.70**	*6004308*	**120.30**
100	*6004210*	**130.40**	*6004310*	**126.–**
120	*6004212*	**136.10**	*6004312*	**131.70**
140	*6004214*	**141.80**	*6004314*	**137.40**
160	*6004216*	**147.50**	*6004316*	**143.10**
180	*6004218*	**153.20**	*6004318*	**148.80**
200	*6004220*	**158.90**	*6004320*	**154.50**
220	*6004222*	**164.60**	*6004322*	**160.20**
240	*6004224*	**170.30**	*6004324*	**165.90**
260	*6004226*	**176.–**	*6004326*	**171.60**
280	*6004228*	**181.70**	*6004328*	**177.30**
300	*6004230*	**187.40**	*6004330*	**183.–**

Produktegruppe 1043 Groupe de produit 1043

Befestigungsmaterial
Matériel de fixation

Injektions-Gewindestange
Tige filetée d'injection
siehe/voir **10.042**

Injektions-Ankerhülse
Douille d'ancrage d'injection
siehe/voir **10.044**

Injektions-Mörtel
Mortier d'injection
siehe/voir **10.045**

Unterlage
Support de pose
siehe/voir **10.034**

Korrosionsschutzspray
Spray de protection contre la corrosion
siehe/voir **10.044**

Werkzeuge / Outils

Kartuschenpresse
Presse à cartouches
siehe/voir **10.046**

Ausbläser ABG
Soufflet ABG
siehe/voir **10.046**

Reinigungsbürste
Brosse de nettoyage
siehe/voir **10.046**

Hartmetall-Hammerbohrer
Foret en métal dur
siehe/voir **10.047**

Gabelschlüssel
Clé plate
siehe/voir **10.047**

Bohrlehre
Gabarit de perçage
siehe/voir **10.048**

Prüfzeugnisse / Bewertungen
Certificats d'essai / Évaluations

Europäisch Technische Bewertung
Evaluation Technique Européenne
ETA-20/0798

Bestellformulare unter www.dosteba.ch
Formulaires de commande sur www.dosteba.ch

Schwerlastkonsole SLK®-ALU-TR (rechteckig)

Schwerlastkonsolen SLK®-ALU-TR eignen sich für wärmebrückenfreie Fremdmontagen in Wärmedämmverbundsystemen, hinterlüfteten Fassaden, Innendämmungen usw.
Schwerlastkonsolen SLK®-ALU-TR bestehen aus schwarz eingefärbtem, fäulnisbeständigem und FCKW-freiem PU-Hartschaum (Polyurethan) mit vier eingeschäumten Stahlkonsolen zum kraftschlüssigen Verschrauben mit dem Untergrund, einer Aluplatte für die Verschraubung des Anbauteils sowie einer Compactplatte (HPL), welche eine optimale Druckverteilung an der Oberfläche gewährleistet. Zugstäbe aus faserarmiertem Kunststoff (Polyamid) garantieren die notwendige Festigkeit.

Abmessungen

Grundfläche:	250 x 150 mm
Dicken:	100 – 300 mm
Nutzfläche:	162 x 82 mm
Raumgewicht PU:	350 kg/m³

Befestigungsmaterial für Mauerwerk

Gewindestange:	FIS A M10 x 150
Ankerhülse:	FIS H 16 x 85 K
Werkzeugaufnahme:	⬡ 17

Befestigungsmaterial für Beton

Gewindestange:	FIS A M10 x 150
Werkzeugaufnahme:	⬡ 17

Console pour charges lourdes SLK®-ALU-TR (rectangulaire)

Les consoles pour charges lourdes SLK®-ALU-TR conviennent pour les montages ultérieurs sans pont thermique dans les systèmes thermo-isolants, les façades ventilées, les isolations intérieures, etc.
Les consoles pour charges lourdes SLK®-ALU-TR sont composées de mousse PU (polyuréthane) rigide, imputrescible, teintée en noir et sans CFC avec quatre consoles en acier intégrées pour une bonne adhésion au support, d'une plaque en alu pour le vissage de la pièce rapportée, ainsi que d'un panneau compact (HPL) qui assure une répartition optimale de la pression sur la surface de l'élément. Des barres de traction en fibres plastiques renforcées (polyamide) garantissent la résistance nécessaire.

Dimensions

Surface de base:	250 x 150 mm
Epaisseurs:	100 – 300 mm
Surface utile:	162 x 82 mm
Poids spécifique PU:	350 kg/m³

Matériel de fixation pour maçonnerie

Tige filetée:	FIS A M10 x 150
Douille d'ancrage:	FIS H 16 x 85 K
Raccordement d'outil:	⬡ 17

Matériel de fixation pour béton

Tige filetée:	FIS A M10 x 150
Raccordement d'outil:	⬡ 17

Dicke Epaisseur mm	**Befestigungsmaterial für Mauerwerk Matériel de fixation pour maçonnerie**		**Befestigungsmaterial für Beton Matériel de fixation pour béton**		**ohne Befestigungsmaterial sans matériel de fixation**	
	Art.-Nr. No art.	Preis/Prix CHF/Stk. CHF/Pce	*Art.-Nr. No art.*	Preis/Prix CHF/Stk. CHF/Pce	*Art.-Nr. No art.*	Preis/Prix CHF/Stk. CHF/Pce
100	*6004510*	**161.80**	*6004610*	**156.20**	*6004710*	**143.–**
120	*6004512*	**167.50**	*6004612*	**161.90**	*6004712*	**148.70**
140	*6004514*	**173.20**	*6004614*	**167.60**	*6004714*	**154.40**
160	*6004516*	**178.90**	*6004616*	**173.30**	*6004716*	**160.10**
180	*6004518*	**184.60**	*6004618*	**179.–**	*6004718*	**165.80**
200	*6004520*	**190.30**	*6004620*	**184.70**	*6004720*	**171.50**
220	*6004522*	**196.–**	*6004622*	**190.40**	*6004722*	**177.20**
240	*6004524*	**201.70**	*6004624*	**196.10**	*6004724*	**182.90**
260	*6004526*	**207.40**	*6004626*	**201.80**	*6004726*	**188.60**
280	*6004528*	**213.10**	*6004628*	**207.50**	*6004728*	**194.30**
300	*6004530*	**218.80**	*6004630*	**213.20**	*6004730*	**200.–**

Produktegruppe 1045 Groupe de produit 1045

Befestigungsmaterial Matériel de fixation

Injektions-Gewindestange
Tige filetée d'injection
siehe/voir **10.043**

Injektions-Ankerhülse
Douille d'ancrage d'injection
siehe/voir **10.044**

Injektions-Mörtel
Mortier d'injection
siehe/voir **10.045**

Distanzunterlage
Support d'écartement
siehe/voir **10.035**

Korrosionsschutzspray
Spray de protection contre la corrosion
siehe/voir **10.044**

Werkzeuge / Outils

Kartuschenpresse
Presse à cartouches
siehe/voir **10.046**

Ausbläser ABG
Soufflet ABG
siehe/voir **10.046**

Reinigungsbürste
Brosse de nettoyage
siehe/voir **10.046**

Hartmetall-Hammerbohrer
Foret en métal dur
siehe/voir **10.047**

Gabelschlüssel
Clé plate
siehe/voir **10.047**

Bohrlehre
Gabarit de perçage
siehe/voir **10.048**

Setzlehre
Gabarit de positionnement
siehe/voir **10.048**

Prüfzeugnisse / Bewertungen
Certificats d'essai / Évaluations

Europäisch Technische Bewertung
Evaluation Technique Européenne
ETA-21/0722

Allgemein bauaufsichtliche Zulassung
Agrément technique général
AbZ Z-10.9-576

Schwerlastkonsole SLK®-ALU-TQ (quadratisch)

Schwerlastkonsolen SLK®-ALU-TQ eignen sich für wärmebrückenfreie Fremdmontagen in Wärmedämmverbundsystemen, hinterlüfteten Fassaden, Innendämmungen usw.
Schwerlastkonsolen SLK®-ALU-TQ bestehen aus schwarz eingefärbtem, fäulnisbeständigem und FCKW-freiem PU-Hartschaum (Polyurethan) mit vier eingeschäumten Stahlkonsolen zum kraftschlüssigen Verschrauben mit dem Untergrund, einer Aluplatte für die Verschraubung des Anbauteils sowie einer Compactplatte (HPL), welche eine optimale Druckverteilung an der Oberfläche gewährleistet. Zugstäbe aus faserarmiertem Kunststoff (Polyamid) garantieren die notwendige Festigkeit.

Console pour charges lourdes SLK®-ALU-TQ (carré)

Les consoles pour charges lourdes SLK®-ALU-TQ conviennent pour les montages ultérieurs sans pont thermique dans les systèmes thermo-isolants, les façades ventilées, les isolations intérieures, etc.
Les consoles pour charges lourdes SLK®-ALU-TQ sont composées de mousse PU (polyuréthane) rigide, imputrescible, teintée en noir et sans CFC avec quatre consoles en acier intégrées pour une bonne adhésion au support, d'une plaque en alu pour le vissage de la pièce rapportée, ainsi que d'un panneau compact (HPL) qui assure une répartition optimale de la pression sur la surface de l'élément. Des barres de traction en fibres plastiques renforcées (polyamide) garantissent la résistance nécessaire.

Abmessungen

Grundfläche:	250 x 250 mm
Dicken:	100 – 300 mm
Nutzfläche:	162 x 182 mm
Raumgewicht PU:	350 kg/m³

Dimensions

Surface de base:	250 x 250 mm
Epaisseurs:	100 – 300 mm
Surface utile:	162 x 182 mm
Poids spécifique PU:	350 kg/m³

Befestigungsmaterial für Mauerwerk

Gewindestange:	FIS A M10 x 150
Ankerhülse:	FIS H 16 x 85 K
Werkzeugaufnahme:	⬡ 17

Matériel de fixation pour maçonnerie

Tige filetée:	FIS A M10 x 150
Douille d'ancrage:	FIS H 16 x 85 K
Raccordement d'outil:	⬡ 17

Befestigungsmaterial für Beton

Gewindestange:	FIS A M10 x 150
Werkzeugaufnahme:	⬡ 17

Matériel de fixation pour béton

Tige filetée:	FIS A M10 x 150
Raccordement d'outil:	⬡ 17

Dicke Epaisseur mm	**Befestigungsmaterial für Mauerwerk Matériel de fixation pour maçonnerie**		**Befestigungsmaterial für Beton Matériel de fixation pour béton**		**ohne Befestigungsmaterial sans matériel de fixation**	
	Art.-Nr. No art.	Preis/Prix CHF/Stk. CHF/Pce	*Art.-Nr. No art.*	Preis/Prix CHF/Stk. CHF/Pce	*Art.-Nr. No art.*	Preis/Prix CHF/Stk. CHF/Pce
100	*6004810*	**190.30**	*6004910*	**184.70**	*6005010*	**171.50**
120	*6004812*	**197.20**	*6004912*	**191.60**	*6005012*	**178.40**
140	*6004814*	**204.10**	*6004914*	**198.50**	*6005014*	**185.30**
160	*6004816*	**211.–**	*6004916*	**205.40**	*6005016*	**192.20**
180	*6004818*	**217.90**	*6004918*	**212.30**	*6005018*	**199.10**
200	*6004820*	**224.80**	*6004920*	**219.20**	*6005020*	**206.–**
220	*6004822*	**231.70**	*6004922*	**226.10**	*6005022*	**212.90**
240	*6004824*	**238.60**	*6004924*	**233.–**	*6005024*	**219.80**
260	*6004826*	**245.50**	*6004926*	**239.90**	*6005026*	**226.70**
280	*6004828*	**252.40**	*6004928*	**246.80**	*6005028*	**233.60**
300	*6004830*	**259.30**	*6004930*	**253.70**	*6005030*	**240.50**

Produktegruppe 1044 Groupe de produit 1044

Befestigungsmaterial / Matériel de fixation

Injektions-Gewindestange
Tige filetée d'injection
siehe/voir **10.043**

Injektions-Ankerhülse
Douille d'ancrage d'injection
siehe/voir **10.044**

Injektions-Mörtel
Mortier d'injection
siehe/voir **10.045**

Distanzunterlage
Support d'écartement
siehe/voir **10.035**

Korrosionsschutzspray
Spray de protection contre la corrosion
siehe/voir **10.044**

Werkzeuge / Outils

Kartuschenpresse
Presse à cartouches
siehe/voir **10.046**

Ausbläser ABG
Soufflet ABG
siehe/voir **10.046**

Reinigungsbürste
Brosse de nettoyage
siehe/voir **10.046**

Hartmetall-Hammerbohrer
Foret en métal dur
siehe/voir **10.047**

Gabelschlüssel
Clé plate
siehe/voir **10.047**

Bohrlehre
Gabarit de perçage
siehe/voir **10.048**

Setzlehre
Gabarit de positionnement
siehe/voir **10.048**

Prüfzeugnisse / Bewertungen
Certificats d'essai / Évaluations

Europäisch Technische Bewertung
Evaluation Technique Européenne
ETA-21/0722

Allgemein bauaufsichtliche Zulassung
Agrément technique général
AbZ Z-10.9-576

Schwerlastkonsole SLK®-ALU-TTR (rechteckig)

Schwerlastkonsolen SLK®-ALU-TTR eignen sich für wärmebrückenfreie Fremdmontagen in Wärmedämmverbundsystemen, hinterlüfteten Fassaden, Innendämmungen usw.
Schwerlastkonsolen SLK®-ALU-TTR bestehen aus schwarz eingefärbtem, fäulnisbeständigem und FCKW-freiem PU-Hartschaum (Polyurethan) mit vier eingeschäumten Stahlkonsolen, einem Vierkantstahlrohr zum kraftschlüssigen Verschrauben mit dem Untergrund, einer Aluplatte für die Verschraubung des Anbauteils sowie einer Compactplatte (HPL), welche eine optimale Druckverteilung an der Oberfläche gewährleistet. Zugstäbe aus faserarmiertem Kunststoff (Polyamid) garantieren die notwendige Festigkeit.

Console pour charges lourdes SLK®-ALU-TTR (rectangulaire)

Les consoles pour charges lourdes SLK®-ALU-TTR conviennent pour les montages ultérieurs sans pont thermique dans les systèmes thermo-isolants, les façades ventilées, les isolations intérieures, etc.
Les consoles pour charges lourdes SLK®-ALU-TTR sont composées de mousse PU (polyuréthane) rigide, imputrescible, teintée en noir et sans CFC avec quatre consoles en acier intégrées, tube d'acier carré pour une bonne adhésion au support, d'une plaque en alu pour le vissage de la pièce rapportée, ainsi que d'un panneau compact (HPL) qui assure une répartition optimale de la pression sur la surface de l'élément. Des barres de traction en fibres plastiques renforcées (polyamide) garantissent la résistance nécessaire.

Abmessungen

Grundfläche:	240 x 186 mm
Dicken:	100 – 300 mm
Nutzfläche:	162 x 82 mm
Raumgewicht PU:	350 kg/m³

Dimensions

Surface de base:	240 x 186 mm
Epaisseurs:	100 – 300 mm
Surface utile:	162 x 82 mm
Poids spécifique PU:	350 kg/m³

Befestigungsmaterial für Beton

Gewindestange:	FIS A M16 x 175
Werkzeugaufnahme:	⬡ 24

Matériel de fixation pour béton

Tige filetée:	FIS A M16 x 175
Werkzeugaufnahme:	⬡ 24

Dicke Epaisseur mm	**Befestigungsmaterial für Beton** **Matériel de fixation pour béton**		**ohne Befestigungsmaterial** **sans matériel de fixation**	
	Art.-Nr. *No art.*	Preis/Prix CHF/Stk. CHF/Pce	*Art.-Nr.* *No art.*	Preis/Prix CHF/Stk. CHF/Pce
100	*6014110*	**223.–**	*6014210*	**201.–**
120	*6014112*	**228.70**	*6014212*	**206.70**
140	*6014114*	**234.40**	*6014214*	**212.40**
160	*6014116*	**240.10**	*6014216*	**218.10**
180	*6014118*	**245.80**	*6014218*	**223.80**
200	*6014120*	**251.50**	*6014220*	**229.50**
220	*6014122*	**257.20**	*6014222*	**235.20**
240	*6014124*	**262.90**	*6014224*	**240.90**
260	*6014126*	**268.60**	*6014226*	**246.60**
280	*6014128*	**274.30**	*6014228*	**252.30**
300	*6014130*	**280.–**	*6014230*	**258.–**

Produktegruppe 1055 Groupe de produit 1055

Befestigungsmaterial
Matériel de fixation

Injektions-Gewindestange
Tige filetée d'injection
siehe/voir **10.043**

Injektions-Mörtel
Mortier d'injection
siehe/voir **10.045**

Distanzunterlage
Support d'écartement
siehe/voir **10.035**

U-Scheibe
Rondelle
siehe/voir **10.035**

Korrosionsschutzspray
Spray de protection contre la corrosion
siehe/voir **10.044**

Werkzeuge / Outils

Kartuschenpresse
Presse à cartouches
siehe/voir **10.046**

Ausbläser ABG
Soufflet ABG
siehe/voir **10.046**

Reinigungsbürste
Brosse de nettoyage
siehe/voir **10.046**

Hartmetall-Hammerbohrer
Foret en métal dur
siehe/voir **10.047**

Gabelschlüssel
Clé plate
siehe/voir **10.047**

Prüfzeugnisse / Bewertungen
Certificats d'essai / Évaluations

Europäisch Technische Bewertung
Evaluation Technique Européenne
ETA-21/0722

Bestellformulare unter www.dosteba.ch
Formulaires de commande sur www.dosteba.ch

Schwerlastkonsole SLK®-ALU-TTQ (quadratisch)

Schwerlastkonsolen SLK®-ALU-TTQ eignen sich für wärmebrückenfreie Fremdmontagen in Wärmedämmverbundsystemen, hinterlüfteten Fassaden, Innendämmungen usw.
Schwerlastkonsolen SLK®-ALU-TTQ bestehen aus schwarz eingefärbtem, fäulnisbeständigem und FCKW-freiem PU-Hartschaum (Polyurethan) mit vier eingeschäumten Stahlkonsolen, einem Vierkantstahlrohr zum kraftschlüssigen Verschrauben mit dem Untergrund, einer Aluplatte für die Verschraubung des Anbauteils sowie einer Compactplatte (HPL), welche eine optimale Druckverteilung an der Oberfläche gewährleistet. Zugstäbe aus faserarmiertem Kunststoff (Polyamid) garantieren die notwendige Festigkeit.

Console pour charges lourdes SLK®-ALU-TTQ (carré)

Les consoles pour charges lourdes SLK®-ALU-TTQ conviennent pour les montages ultérieurs sans pont thermique dans les systèmes thermo-isolants, les façades ventilées, les isolations intérieures, etc.
Les consoles pour charges lourdes SLK®-ALU-TTQ sont composées de mousse PU (polyuréthane) rigide, imputrescible, teintée en noir et sans CFC avec quatre consoles en acier intégrées, tube d'acier carré pour une bonne adhésion au support, d'une plaque en alu pour le vissage de la pièce rapportée, ainsi que d'un panneau compact (HPL) qui assure une répartition optimale de la pression sur la surface de l'élément. Des barres de traction en fibres plastiques renforcées (polyamide) garantissent la résistance nécessaire.

Abmessungen

Grundfläche:	340 x 186 mm
Dicken:	100 – 300 mm
Nutzfläche:	162 x 182 mm
Raumgewicht PU:	350 kg/m³

Dimensions

Surface de base:	340 x 186 mm
Epaisseurs:	100 – 300 mm
Surface utile:	162 x 182 mm
Poids spécifique PU:	350 kg/m³

Befestigungsmaterial für Beton

Gewindestange:	FIS A M16 x 175
Werkzeugaufnahme:	⬡ 24

Matériel de fixation pour béton

Tige filetée:	FIS A M16 x 175
Werkzeugaufnahme:	⬡ 24

Dicke Epaisseur mm	**Befestigungsmaterial für Beton** **Matériel de fixation pour béton** *Art.-Nr.* *No art.*	Preis/Prix CHF/Stk. CHF/Pce	**ohne Befestigungsmaterial** **sans matériel de fixation** *Art.-Nr.* *No art.*	Preis/Prix CHF/Stk. CHF/Pce
100	*6014310*	**264.50**	*6014410*	**242.50**
120	*6014312*	**271.40**	*6014412*	**249.40**
140	*6014314*	**278.30**	*6014414*	**256.30**
160	*6014316*	**285.20**	*6014416*	**263.20**
180	*6014318*	**292.10**	*6014418*	**270.10**
200	*6014320*	**299.–**	*6014420*	**277.–**
220	*6014322*	**305.90**	*6014422*	**283.90**
240	*6014324*	**312.80**	*6014424*	**290.80**
260	*6014326*	**319.70**	*6014426*	**297.70**
280	*6014328*	**326.60**	*6014428*	**304.60**
300	*6014330*	**333.50**	*6014430*	**311.50**

Produktegruppe 1054 Groupe de produit 1054

Befestigungsmaterial
Matériel de fixation

Injektions-Gewindestange
Tige filetée d'injection
siehe/voir **10.043**

Injektions-Mörtel
Mortier d'injection
siehe/voir **10.045**

Distanzunterlage
Support d'écartement
siehe/voir **10.035**

U-Scheibe
Rondelle
siehe/voir **10.035**

Korrosionsschutzspray
Spray de protection contre la corrosion
siehe/voir **10.044**

Werkzeuge / Outils

Kartuschenpresse
Presse à cartouches
siehe/voir **10.046**

Ausbläser ABG
Soufflet ABG
siehe/voir **10.046**

Reinigungsbürste
Brosse de nettoyage
siehe/voir **10.046**

Hartmetall-Hammerbohrer
Foret en métal dur
siehe/voir **10.047**

Gabelschlüssel
Clé plate
siehe/voir **10.047**

Prüfzeugnisse / Bewertungen
Certificats d'essai / Évaluations

Europäisch Technische Bewertung
Evaluation Technique Européenne
ETA-21/0722

Bestellformulare unter www.dosteba.ch
Formulaires de commande sur www.dosteba.ch

Befestigungsmaterial
Matériel de fixation

Schraubdübel
Cheville de vissage
siehe/voir **10.041**

Stellfuss
Pied réglable
siehe/voir **10.036**

Korrosionsschutzspray
Spray de protection
contre la corrosion
siehe/voir **10.044**

Werkzeuge / Outils

Hartmetall-Hammerbohrer
Foret en métal dur
siehe/voir **10.047**

Werkzeugset
Set d'outillage
siehe/voir **10.047**

Bohrlehre
Gabarit de perçage
siehe/voir **10.048**

Prüfzeugnisse / Bewertungen
Certificats d'essai / Évaluations

Europäisch Technische Bewertung
Evaluation Technique Européenne
ETA-20/0123

Allgemein bauaufsichtliche Zulassung
Agrément technique général
AbZ Z-10.9-648

Absturzsichernde Verglasungen
Vitrages antichute
AbP P-2018-3004

Erdbebeneinwirkung
Actions sismiques
Eurocode 8 / NF EN 1998-1

Mechanische Prüfungen
Essais mécaniques

Tragwinkel TRA-WIK®-ALU-RF

Tragwinkel TRA-WIK®-ALU-RF eignen sich für wärmebrückenfreie Fremdmontagen in Wärmedämmverbundsystemen, hinterlüfteten Fassaden, Innendämmungen usw. Tragwinkel TRA-WIK®-ALU-RF bestehen aus schwarz eingefärbtem, fäulnisbeständigem und FCKW-freiem PU-Hartschaum (Polyurethan) mit einer eingeschäumten Stahlblecheinlage zum kraftschlüssigen Verschrauben mit dem Untergrund, einer Aluplatte für die Verschraubung des Anbauteils sowie einer Compactplatte (HPL), welche eine optimale Druckverteilung an der Oberfläche gewährleistet.

Abmessungen

Grundfläche:	280 x 125 mm
Typen:	80 – 300 mm
Nutzfläche:	97 x 45 mm
Raumgewicht PU:	350 kg/m³

Befestigungsmaterial

Schraubdübel:	SXRL 10 x 100 FUS
Werkzeugaufnahme:	⬡ 13, Torx T40

Equerre TRA-WIK®-ALU-RF

Les équerres TRA-WIK®-ALU-RF conviennent pour les montages ultérieurs sans pont thermique dans les systèmes thermo-isolants, les façades ventilées, les isolations intérieures, etc.
Les équerres TRA-WIK®-ALU-RF sont composées de mousse PU haute densité (polyuréthane) imputrescible, teintée noire dans la masse, sans CFC, renforcée par un insert en acier intégré à l'élément pour une bonne adhésion au support, d›une plaque en alu pour le vissage de la pièce rapportée, ainsi que d'un panneau compact (HPL) qui assure une répartition optimale de la pression sur la surface de l'élément.

Dimensions

Surface de base:	280 x 125 mm
Types:	80 – 300 mm
Surface utile:	97 x 45 mm
Poids spécifique PU:	350 kg/m³

Matériel de fixation

Cheville de vissage:	SXRL 10 x 100 FUS
Raccordement d'outil:	⬡ 13, Torx T40

Typ Type	**mit Befestigungsmaterial avec matériel de fixation**		**ohne Befestigungsmaterial sans matériel de fixation**	
	Art.-Nr. No art.	Preis/Prix CHF/Stk. CHF/Pce	*Art.-Nr. No art.*	Preis/Prix CHF/Stk. CHF/Pce
80	*6005408*	**48.90**	*6005608*	**43.50**
100	*6005410*	**50.70**	*6005610*	**45.30**
120	*6005412*	**52.50**	*6005612*	**47.10**
140	*6005414*	**54.40**	*6005614*	**49.–**
160	*6005416*	**56.20**	*6005616*	**50.80**
180	*6005418*	**58.–**	*6005618*	**52.60**
200	*6005420*	**59.90**	*6005620*	**54.50**
220	*6005422*	**61.70**	*6005622*	**56.30**
240	*6005424*	**63.50**	*6005624*	**58.10**
260	*6005426*	**65.40**	*6005626*	**60.–**
280	*6005428*	**67.20**	*6005628*	**61.80**
300	*6005430*	**69.–**	*6005630*	**63.60**

Produktegruppe 1047

Die Europäisch Technische Bewertung und die Allgemein bauaufsichtliche Zulassung sind nur für die Typen 100–300 mm gültig.

Groupe de produit 1047

L'Evaluation Technique Européenne et l'agrément technique général ne sont valables que pour les types de 100 à 300 mm.

Bestellformulare unter www.dosteba.ch
Formulaires de commande sur www.dosteba.ch

Tragwinkel TRA-WIK®-ALU-RF

Tragwinkel TRA-WIK®-ALU-RF eignen sich für wärmebrückenfreie Fremdmontagen in Wärmedämmverbundsystemen, hinterlüfteten Fassaden, Innendämmungen usw. Tragwinkel TRA-WIK®-ALU-RF bestehen aus schwarz eingefärbtem, fäulnisbeständigem und FCKW-freiem PU-Hartschaum (Polyurethan) mit einer eingeschäumten Stahlblecheinlage zum kraftschlüssigen Verschrauben mit dem Untergrund, einer Aluplatte für die Verschraubung des Anbauteils sowie einer Compactplatte (HPL), welche eine optimale Druckverteilung an der Oberfläche gewährleistet.

Equerre TRA-WIK®-ALU-RF

Les équerres TRA-WIK®-ALU-RF conviennent pour les montages ultérieurs sans pont thermique dans les systèmes thermo-isolants, les façades ventilées, les isolations intérieures, etc.
Les équerres TRA-WIK®-ALU-RF sont composées de mousse PU haute densité (polyuréthane) imputrescible, teintée noire dans la masse, sans CFC, renforcée par un insert en acier intégré à l'élément pour une bonne adhésion au support, d'une plaque en alu pour le vissage de la pièce rapportée, ainsi que d'un panneau compact (HPL) qui assure une répartition optimale de la pression sur la surface de l'élément.

Abmessungen

Grundfläche:	280 x 125 mm
Typen:	80 – 300 mm
Nutzfläche:	97 x 45 mm
Raumgewicht PU:	350 kg/m³

Dimensions

Surface de base:	280 x 125 mm
Types:	80 – 300 mm
Surface utile:	97 x 45 mm
Poids spécifique PU:	350 kg/m³

Befestigungsmaterial für Mauerwerk

Gewindestange:	FIS A M8 x 130
Ankerhülse:	FIS H 12 x 85 K
Werkzeugaufnahme:	⬡ 13

Matériel de fixation pour maçonnerie

Tige filetée:	FIS A M8 x 130
Douille d'ancrage:	FIS H 12 x 85 K
Raccordement d'outil:	⬡ 13

Befestigungsmaterial für Beton

Gewindestange:	FIS A M8 x 110
Werkzeugaufnahme:	⬡ 13

Matériel de fixation pour béton

Tige filetée:	FIS A M8 x 110
Raccordement d'outil:	⬡ 13

Typ Type	Befestigungsmaterial für Mauerwerk Matériel de fixation pour maçonnerie		Befestigungsmaterial für Beton Matériel de fixation pour béton	
	Art.-Nr. *No art.*	Preis/Prix CHF/Stk. CHF/Pce	*Art.-Nr.* *No art.*	Preis/Prix CHF/Stk. CHF/Pce
80	*6010308*	**55.20**	*6010408*	**51.90**
100	*6010310*	**57.–**	*6010410*	**53.70**
120	*6010312*	**58.80**	*6010412*	**55.50**
140	*6010314*	**60.70**	*6010414*	**57.40**
160	*6010316*	**62.50**	*6010416*	**59.20**
180	*6010318*	**64.30**	*6010418*	**61.–**
200	*6010320*	**66.20**	*6010420*	**62.90**
220	*6010322*	**68.–**	*6010422*	**64.70**
240	*6010324*	**69.80**	*6010424*	**66.50**
260	*6010326*	**71.70**	*6010426*	**68.40**
280	*6010328*	**73.50**	*6010428*	**70.20**
300	*6010330*	**75.30**	*6010430*	**72.–**

Produktegruppe 1047

Groupe de produit 1047

Die Europäisch Technische Bewertung und die Allgemein bauaufsichtliche Zulassung sind nur für die Typen 100–300 mm gültig.

L'Evaluation Technique Européenne et l'agrément technique général ne sont valables que pour les types de 100 à 300 mm.

Befestigungsmaterial / Matériel de fixation

Injektions-Gewindestange
Tige filetée d'injection
siehe/voir **10.042**

Injektions-Ankerhülse
Douille d'ancrage d'injection
siehe/voir **10.044**

Injektions-Mörtel
Mortier d'injection
siehe/voir **10.045**

Unterlage
Support de pose
siehe/voir **10.034**

Stellfuss
Pied réglable
siehe/voir **10.036**

Korrosionsschutzspray
Spray de protection contre la corrosion
siehe/voir **10.044**

Werkzeuge / Outils

Kartuschenpresse
Presse à cartouches
siehe/voir **10.046**

Ausbläser ABG
Soufflet ABG
siehe/voir **10.046**

Reinigungsbürste
Brosse de nettoyage
siehe/voir **10.046**

Hartmetall-Hammerbohrer
Foret en métal dur
siehe/voir **10.047**

Werkzeugset
Set d'outillage
siehe/voir **10.047**

Bohrlehre
Gabarit de perçage
siehe/voir **10.048**

Prüfzeugnisse / Bewertungen
Certificats d'essai / Évaluations

Europäisch Technische Bewertung
Evaluation Technique Européenne
ETA-20/0123

Allgemein bauaufsichtliche Zulassung
Agrément technique général
AbZ Z-10.9-648

Absturzsichernde Verglasungen
Vitrages antichute
AbP P-2018-3004

Erdbebeneinwirkung
Actions sismiques
Eurocode 8 / NF EN 1998-1

Mechanische Prüfungen
Essais mécaniques

Befestigungsmaterial
Matériel de fixation

Schraubdübel
Cheville de vissage
siehe/voir **10.041**

Stellfuss
Pied réglable
siehe/voir **10.036**

Korrosionsschutzspray
Spray de protection
contre la corrosion
siehe/voir **10.044**

Werkzeuge / Outils

Hartmetall-Hammerbohrer
Foret en métal dur
siehe/voir **10.047**

Werkzeugset
Set d'outillage
siehe/voir **10.047**

Bohrlehre
Gabarit de perçage
siehe/voir **10.048**

Prüfzeugnisse / Bewertungen
Certificats d'essai / Évaluations

Europäisch Technische Bewertung
Evaluation Technique Européenne
ETA-20/0123

Allgemein bauaufsichtliche Zulassung
Agrément technique général
AbZ Z-10.9-648

Absturzsichernde Verglasungen
Vitrages antichute
AbP P-2018-3004

Erdbebeneinwirkung
Actions sismiques
Eurocode 8 / NF EN 1998-1

Mechanische Prüfungen
Essais mécaniques

Tragwinkel TRA-WIK®-ALU-RL

Tragwinkel TRA-WIK®-ALU-RL eignen sich für wärmebrückenfreie Fremdmontagen in Wärmedämmverbundsystemen, hinterlüfteten Fassaden, Innendämmungen usw. Tragwinkel TRA-WIK®-ALU-RL bestehen aus schwarz eingefärbtem, fäulnisbeständigem und FCKW-freiem PU-Hartschaum (Polyurethan) mit einer eingeschäumten Stahlblecheinlage zum kraftschlüssigen Verschrauben mit dem Untergrund, einer Aluplatte für die Verschraubung des Anbauteils sowie einer Compactplatte (HPL), welche eine optimale Druckverteilung an der Oberfläche gewährleistet.

Abmessungen

Grundfläche:	280 x 125 mm
Typen:	80 – 300 mm
Nutzfläche:	97 x 45 mm
Raumgewicht PU:	350 kg/m³

Befestigungsmaterial

Schraubdübel:	SXRL 10 x 100 FUS
Werkzeugaufnahme:	⬡ 13, Torx T40

Equerre TRA-WIK®-ALU-RL

Les équerres TRA-WIK®-ALU-RL conviennent pour les montages ultérieurs sans pont thermique dans les systèmes thermo-isolants, les façades ventilées, les isolations intérieures, etc.
Les équerres TRA-WIK®-ALU-RL sont composées de mousse PU haute densité (polyuréthane) imputrescible, teintée noire dans la masse, sans CFC, renforcée par un insert en acier intégré à l'élément pour une bonne adhésion au support, d'une plaque en alu pour le vissage de la pièce rapportée, ainsi que d'un panneau compact (HPL) qui assure une répartition optimale de la pression sur la surface de l'élément.

Dimensions

Surface de base:	280 x 125 mm
Types:	80 – 300 mm
Surface utile:	97 x 45 mm
Poids spécifique PU:	350 kg/m³

Matériel de fixation

Cheville de vissage:	SXRL 10 x 100 FUS
Raccordement d'outil:	⬡ 13, Torx T40

Typ Type	**mit Befestigungsmaterial avec matériel de fixation**		**ohne Befestigungsmaterial sans matériel de fixation**	
	Art.-Nr. No art.	Preis/Prix CHF/Stk. CHF/Pce	*Art.-Nr. No art.*	Preis/Prix CHF/Stk. CHF/Pce
80	*6005108*	**48.90**	*6005308*	**43.50**
100	*6005110*	**50.70**	*6005310*	**45.30**
120	*6005112*	**52.50**	*6005312*	**47.10**
140	*6005114*	**54.40**	*6005314*	**49.–**
160	*6005116*	**56.20**	*6005316*	**50.80**
180	*6005118*	**58.–**	*6005318*	**52.60**
200	*6005120*	**59.90**	*6005320*	**54.50**
220	*6005122*	**61.70**	*6005322*	**56.30**
240	*6005124*	**63.50**	*6005324*	**58.10**
260	*6005126*	**65.40**	*6005326*	**60.–**
280	*6005128*	**67.20**	*6005328*	**61.80**
300	*6005130*	**69.–**	*6005330*	**63.60**

Produktegruppe 1046

Die Europäisch Technische Bewertung und die Allgemein bauaufsichtliche Zulassung sind nur für die Typen 100–300 mm gültig.

Groupe de produit 1046

L'Evaluation Technique Européenne et l'agrément technique général ne sont valables que pour les types de 100 à 300 mm.

Bestellformulare unter www.dosteba.ch
Formulaires de commande sur www.dosteba.ch

Tragwinkel TRA-WIK®-ALU-RL

Tragwinkel TRA-WIK®-ALU-RL eignen sich für wärmebrückenfreie Fremdmontagen in Wärmedämmverbundsystemen, hinterlüfteten Fassaden, Innendämmungen usw. Tragwinkel TRA-WIK®-ALU-RL bestehen aus schwarz eingefärbtem, fäulnisbeständigem und FCKW-freiem PU-Hartschaum (Polyurethan) mit einer eingeschäumten Stahlblecheinlage zum kraftschlüssigen Verschrauben mit dem Untergrund, einer Aluplatte für die Verschraubung des Anbauteils sowie einer Compactplatte (HPL), welche eine optimale Druckverteilung an der Oberfläche gewährleistet.

Equerre TRA-WIK®-ALU-RL

Les équerres TRA-WIK®-ALU-RL conviennent pour les montages ultérieurs sans pont thermique dans les systèmes thermo-isolants, les façades ventilées, les isolations intérieures, etc.
Les équerres TRA-WIK®-ALU-RL sont composées de mousse PU haute densité (polyuréthane) imputrescible, teintée noire dans la masse, sans CFC, renforcée par un insert en acier intégré à l'élément pour une bonne adhésion au support, d'une plaque en alu pour le vissage de la pièce rapportée, ainsi que d'un panneau compact (HPL) qui assure une répartition optimale de la pression sur la surface de l'élément.

Abmessungen

Grundfläche:	280 x 125 mm
Typen:	80 – 300 mm
Nutzfläche:	97 x 45 mm
Raumgewicht PU:	350 kg/m³

Dimensions

Surface de base:	280 x 125 mm
Types:	80 – 300 mm
Surface utile:	97 x 45 mm
Poids spécifique PU:	350 kg/m³

Befestigungsmaterial für Mauerwerk

Gewindestange:	FIS A M8 x 130
Ankerhülse:	FIS H 12 x 85 K
Werkzeugaufnahme:	⬡ 13

Matériel de fixation pour maçonnerie

Tige filetée:	FIS A M8 x 130
Douille d'ancrage:	FIS H 12 x 85 K
Raccordement d'outil:	⬡ 13

Befestigungsmaterial für Beton

Gewindestange:	FIS A M8 x 110
Werkzeugaufnahme:	⬡ 13

Matériel de fixation pour béton

Tige filetée:	FIS A M8 x 110
Raccordement d'outil:	⬡ 13

Typ Type	Befestigungsmaterial für Mauerwerk Matériel de fixation pour maçonnerie *Art.-Nr.* *No art.*	Preis/Prix CHF/Stk. CHF/Pce	Befestigungsmaterial für Beton Matériel de fixation pour béton *Art.-Nr.* *No art.*	Preis/Prix CHF/Stk. CHF/Pce
80	*6010108*	**55.20**	*6010208*	**51.90**
100	*6010110*	**57.–**	*6010210*	**53.70**
120	*6010112*	**58.80**	*6010212*	**55.50**
140	*6010114*	**60.70**	*6010214*	**57.40**
160	*6010116*	**62.50**	*6010216*	**59.20**
180	*6010118*	**64.30**	*6010218*	**61.–**
200	*6010120*	**66.20**	*6010220*	**62.90**
220	*6010122*	**68.–**	*6010222*	**64.70**
240	*6010124*	**69.80**	*6010224*	**66.50**
260	*6010126*	**71.70**	*6010226*	**68.40**
280	*6010128*	**73.50**	*6010228*	**70.20**
300	*6010130*	**75.30**	*6010230*	**72.–**

Produktegruppe 1046

Groupe de produit 1046

Die Europäisch Technische Bewertung und die Allgemein bauaufsichtliche Zulassung sind nur für die Typen 100–300 mm gültig.

L'Evaluation Technique Européenne et l'agrément technique général ne sont valables que pour les types de 100 à 300 mm.

Befestigungsmaterial / Matériel de fixation

Injektions-Gewindestange
Tige filetée d'injection
siehe/voir **10.042**

Injektions-Ankerhülse
Douille d'ancrage d'injection
siehe/voir **10.044**

Injektions-Mörtel
Mortier d'injection
siehe/voir **10.045**

Unterlage
Support de pose
siehe/voir **10.034**

Stellfuss
Pied réglable
siehe/voir **10.036**

Korrosionsschutzspray
Spray de protection contre la corrosion
siehe/voir **10.044**

Werkzeuge / Outils

Kartuschenpresse
Presse à cartouches
siehe/voir **10.046**

Ausbläser ABG
Soufflet ABG
siehe/voir **10.046**

Reinigungsbürste
Brosse de nettoyage
siehe/voir **10.046**

Hartmetall-Hammerbohrer
Foret en métal dur
siehe/voir **10.047**

Werkzeugset
Set d'outillage
siehe/voir **10.047**

Bohrlehre
Gabarit de perçage
siehe/voir **10.048**

Prüfzeugnisse / Bewertungen
Certificats d'essai / Évaluations

Europäisch Technische Bewertung
Evaluation Technique Européenne
ETA-20/0123

Allgemein bauaufsichtliche Zulassung
Agrément technique général
AbZ Z-10.9-648

Absturzsichernde Verglasungen
Vitrages antichute
AbP P-2018-3004

Erdbebeneinwirkung
Actions sismiques
Eurocode 8 / NF EN 1998-1

Mechanische Prüfungen
Essais mécaniques

Befestigungsmaterial
Matériel de fixation

Schraubdübel
Cheville de vissage
siehe/voir **10.041**

Stellfuss
Pied réglable
siehe/voir **10.036**

Korrosionsschutzspray
Spray de protection
contre la corrosion
siehe/voir **10.044**

Werkzeuge / Outils

Hartmetall-Hammerbohrer
Foret en métal dur
siehe/voir **10.047**

Werkzeugset
Set d'outillage
siehe/voir **10.047**

Bohrlehre
Gabarit de perçage
siehe/voir **10.048**

Prüfzeugnisse / Bewertungen
Certificats d'essai / Évaluations

Allgemein bauaufsichtliche Zulassung
Agrément technique général
AbZ Z-10.9-578

Absturzsichernde Verglasungen
Vitrages antichute
AbP P-2018-3004

Erdbebeneinwirkung
Actions sismiques
Eurocode 8 / NF EN 1998-1

Mechanische Prüfungen
Essais mécaniques

Tragwinkel TWL®-ALU-RF

Tragwinkel TWL®-ALU-RF eignen sich für wärmebrückenfreie Fremdmontagen in Wärmedämmverbundsystemen, hinterlüfteten Fassaden, Innendämmungen usw. Tragwinkel TWL®-ALU-RF bestehen aus schwarz eingefärbtem, fäulnisbeständigem und FCKW-freiem PU-Hartschaum (Polyurethan) mit einer eingeschäumten Stahlblecheinlage zum kraftschlüssigen Verschrauben mit dem Untergrund, einer Aluplatte für die Verschraubung des Anbauteils sowie einer Compactplatte (HPL), welche eine optimale Druckverteilung an der Oberfläche gewährleistet.

Abmessungen

Grundfläche:	320 x 125 mm
Typen:	80 – 300 mm
Nutzfläche:	97 x 45 mm
Raumgewicht PU:	450 kg/m³

Befestigungsmaterial

Schraubdübel:	SXRL 10 x 120 FUS
Werkzeugaufnahme:	⬡ 13, Torx T40

Equerre TWL®-ALU-RF

Les équerres TWL®-ALU-RF conviennent pour les montages ultérieurs sans pont thermique dans les systèmes thermo-isolants, les façades ventilées, les isolations intérieures, etc.
Les équerres TWL®-ALU-RF sont composées de mousse PU haute densité (polyuréthane) imputrescible, teintée noire dans la masse, sans CFC, renforcée par un insert en acier intégré à l'élément pour une bonne adhésion au support, d'une plaque en alu pour le vissage de la pièce rapportée, ainsi que d'un panneau compact (HPL) qui assure une répartition optimale de la pression sur la surface de l'élément.

Dimensions

Surface de base:	320 x 125 mm
Types:	80 – 300 mm
Surface utile:	97 x 45 mm
Poids spécifique PU:	450 kg/m³

Matériel de fixation

Cheville de vissage:	SXRL 10 x 120 FUS
Raccordement d'outil:	⬡ 13, Torx T40

Typ Type	mit Befestigungsmaterial avec matériel de fixation		ohne Befestigungsmaterial sans matériel de fixation	
	Art.-Nr. *No art.*	Preis/Prix CHF/Stk. CHF/Pce	*Art.-Nr.* *No art.*	Preis/Prix CHF/Stk. CHF/Pce
80	*6012008*	**69.70**	*6006208*	**64.–**
100	*6012010*	**72.60**	*6006210*	**66.90**
120	*6012012*	**75.50**	*6006212*	**69.80**
140	*6012014*	**78.40**	*6006214*	**72.70**
160	*6012016*	**81.30**	*6006216*	**75.60**
180	*6012018*	**84.20**	*6006218*	**78.50**
200	*6012020*	**87.10**	*6006220*	**81.40**
220	*6012022*	**90.–**	*6006222*	**84.30**
240	*6012024*	**92.90**	*6006224*	**87.20**
260	*6012026*	**95.80**	*6006226*	**90.10**
280	*6012028*	**98.70**	*6006228*	**93.–**
300	*6012030*	**101.60**	*6006230*	**95.90**

Produktegruppe 1049

Groupe de produit 1049

Die Allgemein bauaufsichtliche Zulassung ist nur für die Typen 100–300 mm gültig.

L'agrément technique général n'est valable que pour les types de 100 à 300 mm.

Bestellformulare unter www.dosteba.ch
Formulaires de commande sur www.dosteba.ch

Tragwinkel TWL®-ALU-RF

Tragwinkel TWL®-ALU-RF eignen sich für wärmebrückenfreie Fremdmontagen in Wärmedämmverbundsystemen, hinterlüfteten Fassaden, Innendämmungen usw. Tragwinkel TWL®-ALU-RF bestehen aus schwarz eingefärbtem, fäulnisbeständigem und FCKW-freiem PU-Hartschaum (Polyurethan) mit einer eingeschäumten Stahlblecheinlage zum kraftschlüssigen Verschrauben mit dem Untergrund, einer Aluplatte für die Verschraubung des Anbauteils sowie einer Compactplatte (HPL), welche eine optimale Druckverteilung an der Oberfläche gewährleistet.

Equerre TWL®-ALU-RF

Les équerres TWL®-ALU-RF conviennent pour les montages ultérieurs sans pont thermique dans les systèmes thermo-isolants, les façades ventilées, les isolations intérieures, etc.
Les équerres TWL®-ALU-RF sont composées de mousse PU haute densité (polyuréthane) imputrescible, teintée noire dans la masse, sans CFC, renforcée par un insert en acier intégré à l'élément pour une bonne adhésion au support, d'une plaque en alu pour le vissage de la pièce rapportée, ainsi que d'un panneau compact (HPL) qui assure une répartition optimale de la pression sur la surface de l'élément.

Abmessungen

Grundfläche:	320 x 125 mm
Typen:	80 – 300 mm
Nutzfläche:	97 x 45 mm
Raumgewicht PU:	450 kg/m³

Dimensions

Surface de base:	320 x 125 mm
Types:	80 – 300 mm
Surface utile:	97 x 45 mm
Poids spécifique PU:	450 kg/m³

Befestigungsmaterial für Mauerwerk

Gewindestange:	FIS A M8 x 150
Ankerhülse:	FIS H 12 x 85 K
Werkzeugaufnahme:	⬡ 13

Matériel de fixation pour maçonnerie

Tige filetée:	FIS A M8 x 150
Douille d'ancrage:	FIS H 12 x 85 K
Raccordement d'outil:	⬡ 13

Befestigungsmaterial für Beton

Gewindestange:	FIS A M8 x 130
Werkzeugaufnahme:	⬡ 13

Matériel de fixation pour béton

Tige filetée:	FIS A M8 x 130
Raccordement d'outil:	⬡ 13

Typ Type	**Befestigungsmaterial für Mauerwerk** **Matériel de fixation pour maçonnerie** *Art.-Nr.* *No art.*	Preis/Prix CHF/Stk. CHF/Pce	**Befestigungsmaterial für Beton** **Matériel de fixation pour béton** *Art.-Nr.* *No art.*	Preis/Prix CHF/Stk. CHF/Pce
80	*6006008*	**76.–**	*6006108*	**72.70**
100	*6006010*	**78.90**	*6006110*	**75.60**
120	*6006012*	**81.80**	*6006112*	**78.50**
140	*6006014*	**84.70**	*6006114*	**81.40**
160	*6006016*	**87.60**	*6006116*	**84.30**
180	*6006018*	**90.50**	*6006118*	**87.20**
200	*6006020*	**93.40**	*6006120*	**90.10**
220	*6006022*	**96.30**	*6006122*	**93.–**
240	*6006024*	**99.20**	*6006124*	**95.90**
260	*6006026*	**102.10**	*6006126*	**98.80**
280	*6006028*	**105.–**	*6006128*	**101.70**
300	*6006030*	**107.90**	*6006130*	**104.60**

Produktegruppe 1049

Groupe de produit 1049

Die Allgemein bauaufsichtliche Zulassung ist nur für die Typen 100–300 mm gültig.

L'agrément technique général n'est valable que pour les types de 100 à 300 mm.

Befestigungsmaterial / Matériel de fixation

Injektions-Gewindestange
Tige filetée d'injection
siehe/voir **10.042**

Injektions-Ankerhülse
Douille d'ancrage d'injection
siehe/voir **10.044**

Injektions-Mörtel
Mortier d'injection
siehe/voir **10.045**

Unterlage
Support de pose
siehe/voir **10.035**

Stellfuss
Pied réglable
siehe/voir **10.036**

Korrosionsschutzspray
Spray de protection contre la corrosion
siehe/voir **10.044**

Werkzeuge / Outils

Kartuschenpresse
Presse à cartouches
siehe/voir **10.046**

Ausbläser ABG
Soufflet ABG
siehe/voir **10.046**

Reinigungsbürste
Brosse de nettoyage
siehe/voir **10.046**

Hartmetall-Hammerbohrer
Foret en métal dur
siehe/voir **10.047**

Werkzeugset
Set d'outillage
siehe/voir **10.047**

Bohrlehre
Gabarit de perçage
siehe/voir **10.048**

Prüfzeugnisse / Bewertungen
Certificats d'essai / Évaluations

Allgemein bauaufsichtliche Zulassung
Agrément technique général
AbZ Z-10.9-578

Absturzsichernde Verglasungen
Vitrages antichute
AbP P-2018-3004

Erdbebeneinwirkung
Actions sismiques
Eurocode 8 / NF EN 1998-1

Mechanische Prüfungen
Essais mécaniques

Bestellformulare unter www.dosteba.ch
Formulaires de commande sur www.dosteba.ch

Befestigungsmaterial
Matériel de fixation

Schraubdübel
Cheville de vissage
siehe/voir **10.041**

Stellfuss
Pied réglable
siehe/voir **10.036**

Korrosionsschutzspray
Spray de protection
contre la corrosion
siehe/voir **10.044**

Werkzeuge / Outils

Hartmetall-Hammerbohrer
Foret en métal dur
siehe/voir **10.047**

Werkzeugset
Set d'outillage
siehe/voir **10.047**

Bohrlehre
Gabarit de perçage
siehe/voir **10.048**

Prüfzeugnisse / Bewertungen
Certificats d'essai / Évaluations

Allgemein bauaufsichtliche Zulassung
Agrément technique général
AbZ Z-10.9-578

Absturzsichernde Verglasungen
Vitrages antichute
AbP P-2018-3004

Erdbebeneinwirkung
Actions sismiques
Eurocode 8 / NF EN 1998-1

Mechanische Prüfungen
Essais mécaniques

Tragwinkel TWL®-ALU-RL

Tragwinkel TWL®-ALU-RL eignen sich für wärmebrückenfreie Fremdmontagen in Wärmedämmverbundsystemen, hinterlüfteten Fassaden, Innendämmungen usw. Tragwinkel TWL®-ALU-RL bestehen aus schwarz eingefärbtem, fäulnisbeständigem und FCKW-freiem PU-Hartschaum (Polyurethan) mit einer eingeschäumten Stahlblecheinlage zum kraftschlüssigen Verschrauben mit dem Untergrund, einer Aluplatte für die Verschraubung des Anbauteils sowie einer Compactplatte (HPL), welche eine optimale Druckverteilung an der Oberfläche gewährleistet.

Abmessungen

Grundfläche:	320 x 125 mm
Typen:	80 – 300 mm
Nutzfläche:	97 x 45 mm
Raumgewicht PU:	450 kg/m³

Befestigungsmaterial

Schraubdübel:	SXRL 10 x 120 FUS
Werkzeugaufnahme:	⬡ 13, Torx T40

Equerre TWL®-ALU-RL

Les équerres TWL®-ALU-RL conviennent pour les montages ultérieurs sans pont thermique dans les systèmes thermo-isolants, les façades ventilées, les isolations intérieures, etc.
Les équerres TWL®-ALU-RL sont composées de mousse PU haute densité (polyuréthane) imputrescible, teintée noire dans la masse, sans CFC, renforcée par un insert en acier intégré à l'élément pour une bonne adhésion au support, d'une plaque en alu pour le vissage de la pièce rapportée, ainsi que d'un panneau compact (HPL) qui assure une répartition optimale de la pression sur la surface de l'élément.

Dimensions

Surface de base:	320 x 125 mm
Types:	80 – 300 mm
Surface utile:	97 x 45 mm
Poids spécifique PU:	450 kg/m³

Matériel de fixation

Cheville de vissage:	SXRL 10 x 120 FUS
Raccordement d'outil:	⬡ 13, Torx T40

Typ Type	**mit Befestigungsmaterial avec matériel de fixation**		**ohne Befestigungsmaterial sans matériel de fixation**	
	Art.-Nr. No art.	Preis/Prix CHF/Stk. CHF/Pce	*Art.-Nr. No art.*	Preis/Prix CHF/Stk. CHF/Pce
80	*6011908*	**69.70**	*6005908*	**64.–**
100	*6011910*	**72.60**	*6005910*	**66.90**
120	*6011912*	**75.50**	*6005912*	**69.80**
140	*6011914*	**78.40**	*6005914*	**72.70**
160	*6011916*	**81.30**	*6005916*	**75.60**
180	*6011918*	**84.20**	*6005918*	**78.50**
200	*6011920*	**87.10**	*6005920*	**81.40**
220	*6011922*	**90.–**	*6005922*	**84.30**
240	*6011924*	**92.90**	*6005924*	**87.20**
260	*6011926*	**95.80**	*6005926*	**90.10**
280	*6011928*	**98.70**	*6005928*	**93.–**
300	*6011930*	**101.60**	*6005930*	**95.90**

Produktegruppe 1048

Groupe de produit 1048

Die Allgemein bauaufsichtliche Zulassung ist nur für die Typen 100–300 mm gültig.

L'agrément technique général n'est valable que pour les types de 100 à 300 mm.

Bestellformulare unter www.dosteba.ch
Formulaires de commande sur www.dosteba.ch

Tragwinkel TWL®-ALU-RL

Tragwinkel TWL®-ALU-RL eignen sich für wärmebrückenfreie Fremdmontagen in Wärmedämmverbundsystemen, hinterlüfteten Fassaden, Innendämmungen usw. Tragwinkel TWL®-ALU-RL bestehen aus schwarz eingefärbtem, fäulnisbeständigem und FCKW-freiem PU-Hartschaum (Polyurethan) mit einer eingeschäumten Stahlblecheinlage zum kraftschlüssigen Verschrauben mit dem Untergrund, einer Aluplatte für die Verschraubung des Anbauteils sowie einer Compactplatte (HPL), welche eine optimale Druckverteilung an der Oberfläche gewährleistet.

Equerre TWL®-ALU-RL

Les équerres TWL®-ALU-RL conviennent pour les montages ultérieurs sans pont thermique dans les systèmes thermo-isolants, les façades ventilées, les isolations intérieures, etc.
Les équerres TWL®-ALU-RL sont composées de mousse PU haute densité (polyuréthane) imputrescible, teintée noire dans la masse, sans CFC, renforcée par un insert en acier intégré à l'élément pour une bonne adhésion au support, d'une plaque en alu pour le vissage de la pièce rapportée, ainsi que d'un panneau compact (HPL) qui assure une répartition optimale de la pression sur la surface de l'élément.

Abmessungen

Grundfläche:	320 x 125 mm
Typen:	80 – 300 mm
Nutzfläche:	97 x 45 mm
Raumgewicht PU:	450 kg/m³

Dimensions

Surface de base:	320 x 125 mm
Types:	80 – 300 mm
Surface utile:	97 x 45 mm
Poids spécifique PU:	450 kg/m³

Befestigungsmaterial für Mauerwerk

Gewindestange:	FIS A M8 x 150
Ankerhülse:	FIS H 12 x 85 K
Werkzeugaufnahme:	⬡ 13

Matériel de fixation pour maçonnerie

Tige filetée:	FIS A M8 x 150
Douille d'ancrage:	FIS H 12 x 85 K
Raccordement d'outil:	⬡ 13

Befestigungsmaterial für Beton

Gewindestange:	FIS A M8 x 130
Werkzeugaufnahme:	⬡ 13

Matériel de fixation pour béton

Tige filetée:	FIS A M8 x 130
Raccordement d'outil:	⬡ 13

Typ Type	**Befestigungsmaterial für Mauerwerk** **Matériel de fixation pour maçonnerie**		**Befestigungsmaterial für Beton** **Matériel de fixation pour béton**	
	Art.-Nr. *No art.*	Preis/Prix CHF/Stk. CHF/Pce	*Art.-Nr.* *No art.*	Preis/Prix CHF/Stk. CHF/Pce
80	*6005708*	**76.–**	*6005808*	**72.70**
100	*6005710*	**78.90**	*6005810*	**75.60**
120	*6005712*	**81.80**	*6005812*	**78.50**
140	*6005714*	**84.70**	*6005814*	**81.40**
160	*6005716*	**87.60**	*6005816*	**84.30**
180	*6005718*	**90.50**	*6005818*	**87.20**
200	*6005720*	**93.40**	*6005820*	**90.10**
220	*6005722*	**96.30**	*6005822*	**93.–**
240	*6005724*	**99.20**	*6005824*	**95.90**
260	*6005726*	**102.10**	*6005826*	**98.80**
280	*6005728*	**105.–**	*6005828*	**101.70**
300	*6005730*	**107.90**	*6005830*	**104.60**

Produktegruppe 1048

Groupe de produit 1048

Die Allgemein bauaufsichtliche Zulassung ist nur für die Typen 100–300 mm gültig.

L'agrément technique général n'est valable que pour les types de 100 à 300 mm.

Befestigungsmaterial
Matériel de fixation

Injektions-Gewindestange
Tige filetée d'injection
siehe/voir **10.042**

Injektions-Ankerhülse
Douille d'ancrage d'injection
siehe/voir **10.044**

Injektions-Mörtel
Mortier d'injection
siehe/voir **10.045**

Unterlage
Support de pose
siehe/voir **10.035**

Stellfuss
Pied réglable
siehe/voir **10.036**

Korrosionsschutzspray
Spray de protection contre la corrosion
siehe/voir **10.044**

Werkzeuge / Outils

Kartuschenpresse
Presse à cartouches
siehe/voir **10.046**

Ausbläser ABG
Soufflet ABG
siehe/voir **10.046**

Reinigungsbürste
Brosse de nettoyage
siehe/voir **10.046**

Hartmetall-Hammerbohrer
Foret en métal dur
siehe/voir **10.047**

Werkzeugset
Set d'outillage
siehe/voir **10.047**

Bohrlehre
Gabarit de perçage
siehe/voir **10.048**

Prüfzeugnisse / Bewertungen
Certificats d'essai / Évaluations

Allgemein bauaufsichtliche Zulassung
Agrément technique général
AbZ Z-10.9-578

Absturzsichernde Verglasungen
Vitrages antichute
AbP P-2018-3004

Erdbebeneinwirkung
Actions sismiques
Eurocode 8 / NF EN 1998-1

Mechanische Prüfungen
Essais mécaniques

Bestellformulare unter www.dosteba.ch
Formulaires de commande sur www.dosteba.ch

Tragwinkel TRA-WIK® Pfostenelement / Equerre TRA-WIK® élément poteau

Breite:	280 – 560 mm	Largeur:	280 – 560 mm
		Art.-Nr. *No art.*	Preis/Prix CHF/Stk. CHF/Pce
		auf Anfrage sur demande	

Tragwinkel TWL® Pfostenelement / Equerre TWL® élément poteau

Breite:	280 – 640 mm	Largeur:	280 – 640 mm
		Art.-Nr. *No art.*	Preis/Prix CHF/Stk. CHF/Pce
		auf Anfrage sur demande	

Bestellformulare unter www.dosteba.ch
Formulaires de commande sur www.dosteba.ch

Zubehör / Accessoires

Einsatz Gerätehalter
Insert porte-outils
siehe/voir **10.033**

Gummistopfen
Bouchon en caoutchouc
siehe/voir **10.033**

Elektrodose Eldoline®-EPS

Elektrodosen Eldoline®-EPS eignen sich für wärmebrückenfreie Montagen von Elektroschaltern und Steckdosen in Wärmedämmverbundsystemen, hinterlüfteten Fassaden, Innendämmungen usw.
Elektrodosen Eldoline®-EPS bestehen aus einer Dose und vier Füssen aus schwer entflammbarem Kunststoff welche in ein Formteil aus EPS eingeklebt sind. Die Kabel- beziehungsweise Rohrdurchführungen sind mit Blindeinsätzen aus EPS verschlossen. Elektrodosen Eldoline®-EPS sind in drei verschiedenen Ausführungen erhältlich.

Elektrodose Eldoline®-EPS
150 x 150 mm, Grösse 1
200 x 150 mm, Grösse 2 x 1
250 x 150 mm, Grösse 2 x 1 NUP

Abmessungen

Dicken:	80 – 300 mm
Grösse Dose innen:	65 x 65 mm
	115 x 65 mm
Grösse Kranz aussen:	100 x 100 mm
	150 x 100 mm
Tiefe Dose:	55 mm
Raumgewicht EPS:	30 kg/m³

Boîte électrique Eldoline®-EPS

Les boîtes électriques Eldoline®-EPS conviennent pour les montages sans pont thermique d'interrupteurs électriques et de prises de courant dans des systèmes d'isolation thermique composite, les façades ventilées, les isolations intérieures, etc.
Les boîtes électriques Eldoline®-EPS sont constituées d'une boîte et de quatre pieds en plastique difficilement inflammable collés dans un moulage en PSE. Les passages de câbles et de tubes sont fermés par des bouchons EPS. Les boîtes électriques Eldoline®-EPS sont disponibles en trois modèles différents.

Boîte électrique Eldoline®-EPS
150 x 150 mm, Taille 1
200 x 150 mm, Taille 2 x 1
250 x 150 mm, Taille 2 x 1 NUP

Dimensions

Epaisseurs:	80 – 300 mm
Dimension intérieures de la boîte:	65 x 65 mm
	115 x 65 mm
Dimension extérieures de la couronne:	100 x 100 mm
	150 x 100 mm
Profondeur de la boîte:	55 mm
Poids spécifique EPS:	30 kg/m³

	Grösse 1 Taille 1		**Grösse 2 x 1 Taille 2 x 1**		**Grösse 2 x 1 NUP Taille 2 x 1 NUP**	
Dicke Epaisseur mm	*Art.-Nr. No art.*	Preis/Prix CHF/Stk. CHF/Pce	*Art.-Nr. No art.*	Preis/Prix CHF/Stk. CHF/Pce	*Art.-Nr. No art.*	Preis/Prix CHF/Stk. CHF/Pce
80	*6006308*	**30.40**	*6006408*	**32.90**	*6006508*	**40.20**
100	*6006310*	**31.30**	*6006410*	**33.90**	*6006510*	**41.50**
120	*6006312*	**32.20**	*6006412*	**34.90**	*6006512*	**42.90**
140	*6006314*	**33.10**	*6006414*	**35.90**	*6006514*	**44.20**
160	*6006316*	**34.–**	*6006416*	**36.90**	*6006516*	**45.60**
180	*6006318*	**34.90**	*6006418*	**37.90**	*6006518*	**46.90**
200	*6006320*	**35.80**	*6006420*	**38.90**	*6006520*	**48.30**
220	*6006322*	**36.70**	*6006422*	**39.90**	*6006522*	**49.60**
240	*6006324*	**37.60**	*6006424*	**40.90**	*6006524*	**51.–**
260	*6006326*	**38.50**	*6006426*	**41.90**	*6006526*	**52.30**
280	*6006328*	**39.40**	*6006428*	**42.90**	*6006528*	**53.70**
300	*6006330*	**40.30**	*6006430*	**43.90**	*6006530*	**55.–**

Produktegruppe 1030 Groupe de produit 1030

Bestellformulare unter www.dosteba.ch
Formulaires de commande sur www.dosteba.ch

Zubehör Accessoires

Einsatz Gerätehalter / Insert porte-outils

für Eldoline®-EPS / pour Eldoline®-EPS

Material: schwer entflammbarer Kunststoff / Matériau: Plastique difficilement inflammable

Beschreibung Description	geeignet für convient pour	*Art.-Nr.* *No art.*	Preis/Prix CHF/Stk. CHF/Pce
Grösse 1 Taille 1	Eldoline®-EPS, Grösse 1 und 2 x 1 NUP Eldoline®-EPS, Taille 1 et 2 x 1 NUP	*6006551*	**4.70**
Grösse 2 x 1 Taille 2 x 1	Eldoline®-EPS, Grösse 2 x 1 Eldoline®-EPS, Taille 2 x 1	*6006552*	**6.20**

Produktegruppe 1030 / Groupe de produit 1030

Gummistopfen / Bouchon en caoutchouc

für Eldoline®-EPS / pour Eldoline®-EPS

Farbe: grau / Couleur: gris

Ø mm	für den Einsatz pour l'utilisation	*Art.-Nr.* *No art.*	Preis/Prix CHF/Stk. CHF/Pce
14	mit Kabelschutzrohr/avec gaines pour câbles	*6006556*	**2.10**
18	ohne Kabelschutzrohr/sans gaines pour câbles	*6006557*	**2.20**

Produktegruppe 1030 / Groupe de produit 1030

Bestellformulare unter www.dosteba.ch
Formulaires de commande sur www.dosteba.ch

Zubehör | Accessoires

Unterlage UMP® | Support de pose UMP®

für UMP®-ALU-TZ | pour UMP®-ALU-TZ

Material:	Kunststoff	Matériau:	Plastique
Dicke:	5 mm	Epaisseur:	5 mm
Lochdurchmesser:	8/10 mm	Diamètre du trou:	8/10 mm

Art.-Nr. / No art.	Preis/Prix CHF/Stk. CHF/Pce
6003851	**3.60**

Produktegruppe 1092 | Groupe de produit 1092

Unterlage UMP® | Support de pose UMP®

für UMP®-ALU-TQ | pour UMP®-ALU-TQ

Material:	Kunststoff	Matériau:	Plastique
Dicke:	5 mm	Epaisseur:	5 mm
Lochdurchmesser:	8/10 mm	Diamètre du trou:	8/10 mm

Art.-Nr. / No art.	Preis/Prix CHF/Stk. CHF/Pce
6004151	**3.90**

Produktegruppe 1092 | Groupe de produit 1092

Unterlage UMP® | Support de pose UMP®

für UMP®-ALU-TR | pour UMP®-ALU-TR

Material:	Kunststoff	Matériau:	Plastique
Dicke:	5 mm	Epaisseur:	5 mm
Lochdurchmesser:	8/10 mm	Diamètre du trou:	8/10 mm

Art.-Nr. / No art.	Preis/Prix CHF/Stk. CHF/Pce
6004451	**4.30**

Produktegruppe 1092 | Groupe de produit 1092

Unterlage TRA-WIK® | Support de pose TRA-WIK®

für TRA-WIK®-ALU-RF/-RL | pour TRA-WIK®-ALU-RF/-RL

Material:	Kunststoff	Matériau:	Plastique
Dicke:	5 mm	Epaisseur:	5 mm
Lochdurchmesser:	8/10 mm	Diamètre du trou:	8/10 mm

Art.-Nr. / No art.	Preis/Prix CHF/Stk. CHF/Pce
6001872	**3.30**

Produktegruppe 1092 | Groupe de produit 1092

Bestellformulare unter www.dosteba.ch
Formulaires de commande sur www.dosteba.ch

Zubehör | Accessoires

Unterlage TWL®

für TWL®-ALU-RF/-RL

Material:	Kunststoff
Dicke:	5 mm
Lochdurchmesser:	8/10 mm

Support de pose TWL®

pour TWL®-ALU-RF/-RL

Matériau:	Plastique
Epaisseur:	5 mm
Diamètre du trou:	8/10 mm

Art.-Nr. No art.	Preis/Prix CHF/Stk. CHF/Pce
6006251	**3.40**

Produktegruppe 1092 | Groupe de produit 1092

Distanzunterlage

für SLK®-ALU-TR/-TQ
SLK®-ALU-TTR/-TTQ

Material: Kunststoff

Support d'écartement

pour SLK®-ALU-TR/-TQ
SLK®-ALU-TTR/-TTQ

Matériau: Plastique

Dicke Epaisseur mm	Stk./Pkt. Pce/Pqt	Art.-Nr. No art.	Preis/Prix CHF/Pkt. CHF/Pqt
1	10	*6004751*	**10.70**
	100	*6004756*	**48.80**
2	10	*6004752*	**11.40**
	100	*6004757*	**55.70**
5	10	*6004753*	**14.20**
	100	*6004758*	**73.40**
10	10	*6004754*	**18.30**
	100	*6004759*	**104.30**

Produktegruppe 1092 | Groupe de produit 1092

U-Scheibe

für SLK®-ALU-TTR/-TTQ

Material:	verzinkt, blau
Abmessungen:	17 x 40 x 1.6 mm
Anwendung:	als Distanzunterlage

Rondelle

pour SLK®-ALU-TTR/-TTQ

Matériau:	zingué, bleu
Dimensions:	17 x 40 x 1.6 mm
Application:	comme support d'écartement

Stk./Pkt. Pce/Pqt	Art.-Nr. No art.	Preis/Prix CHF/Stk. CHF/Pce	Art.-Nr. No art.	Preis/Prix CHF/Pkt. CHF/Pqt
1	*6014466*	**1.80**		
100		1.11	*6014467*	**110.10**

Produktegruppe 1092 | Groupe de produit 1092

Bestellformulare unter www.dosteba.ch
Formulaires de commande sur www.dosteba.ch

Zubehör / Accessoires

Stellfuss / Pied réglable

für UMP®-ALU-Z/-Q/-R
TRA-WIK®-ALU-RF/-RL
TWL®-ALU-RF/-RL

pour UMP®-ALU-Z/-Q/-R
TRA-WIK®-ALU-RF/-RL
TWL®-ALU-RF/-RL

Material:	Stahl verzinkt	Matériau:	Acier zingué
Durchmesser aussen:	20 mm	Diamètre extérieur:	20 mm
Durchmesser innen:	11 mm	Diamètre intérieur:	11 mm
Verstellbereich:	5 - 15 mm	Plage de réglage:	5 - 15 mm
Werkzeugaufnahme:	⬡ 19	Raccordement d'outil:	⬡ 19

Stk./Pkt. Pce/Pqt	Bemerkungen Remarques	*Art.-Nr. No art.*	Preis/Prix CHF/Stk. CHF/Pce	*Art.-Nr. No art.*	Preis/Prix CHF/Pkt. CHF/Pqt
1	inkl. Gabelschlüssel, flach	*6004761*	**5.20**		
50	y compris clé plate, plat		3.64	*6004762*	**181.90**

Produktegruppe 1092 — Groupe de produit 1092

U-Scheibe / Rondelle

für Stellfüsse

pour pieds réglables

Material:	Stahl verzinkt	Matériau:	Acier zingué
Abmessungen:	10.5 x 30 x 2 mm	Dimensions:	10.5 x 30 x 2 mm

Stk./Pkt. Pce/Pqt	*Art.-Nr. No art.*	Preis/Prix CHF/Stk. CHF/Pce	*Art.-Nr. No art.*	Preis/Prix CHF/Pkt. CHF/Pqt
1	*6004766*	**0.50**		
100		0.28	*6004767*	**27.50**

Produktegruppe 1092 — Groupe de produit 1092

Gabelschlüssel, flach / Clé plate, plat

für Stellfüsse

pour pieds réglables

Schlüsselweite: ⬡ 19

Ouverture de la clé: ⬡ 19

Art.-Nr. No art.	Preis/Prix CHF/Stk. CHF/Pce
6001293	**12.40**

Produktegruppe 1092 — Groupe de produit 1092

Bestellformulare unter www.dosteba.ch
Formulaires de commande sur www.dosteba.ch

Zubehör

Accessoires

Adapterkonsole SLK®

für SLK®-ALU-TR/-TQ

Material: Stahl feuerverzinkt
Abmessung: 60 x 40 x 6 mm
Anwendung: für die Einhaltung der Abstände der Gewindestangen falls der Untergrund dies verlangt
Hinweis: Befestigung im Untergrund mit Injektions-Gewindestangen FIS A M10 x 150 und bei Bedarf mit Injektions-Ankerhülsen FIS H 16 x 85 K
Lieferumfang: inkl. Befestigungsmaterial für die Befestigung der Schwerlastkonsole an die Adapterkonsole, pro Schwerlastkonsole werden zwei Adapterkonsolen benötigt exkl. Schwerlastkonsole und Befestigungsmaterial für die Befestigung im Untergrund

Console adaptatrice SLK®

pour SLK®-ALU-TR/-TQ

Matériau: Acier galvanisé à chaud
Dimension: 60 x 40 x 6 mm
Application: pour le respect des distances entre les tiges filetées si le support le nécessite
Remarque: Fixation mécanique dans le support avec des tiges filetées d'injection FIS A M10 x 150 et si nécessaire avec des douilles d'ancrage à injection FIS H 16 x 85 K
Volume de livraison: incl. le matériel de fixation pour la fixation de la console pour charges lourdes à la console adaptatrice, deux consoles adaptatrices sont nécessaires par console pour charges lourdes, non incl. console pour charges lourdes et le matériel de fixation au support

Länge Longueur mm	Beschreibung Description	Befestigungspunkte Points de fixation Stk./Pce	Lochabstand Distance de trou mm	*Art.-Nr.* *No art.*	Preis/Prix CHF/Stk. CHF/Pce
950	SLK®-ALU-TR/-TQ horizontal / horizontale	**4**	224	*6004881*	**134.70**
950	SLK®-ALU-TQ vertikal / verticale	**4**	212	*6004882*	**134.70**
950	SLK®-ALU-TR vertikal / verticale	**4**	112	*6004883*	**134.70**
350	SLK®-ALU-TR/-TQ horizontal / horizontale	**2**	224	*6004891*	**68.10**
350	SLK®-ALU-TQ vertikal / verticale	**2**	212	*6004892*	**68.10**
350	SLK®-ALU-TR vertikal / verticale	**2**	112	*6004893*	**68.10**

Produktegruppe 1092 Groupe de produit 1092

Bestellformulare unter www.dosteba.ch
Formulaires de commande sur www.dosteba.ch

Zubehör

Accessoires

Adapterkonsole TRA-WIK® und TWL®

für TRA-WIK®-ALU-RF/-RL
TWL®-ALU-RF/-RL

Material: Stahl feuerverzinkt
Dicke: 3 mm
Anwendung: für die Einhaltung der Abstände der Gewindestangen falls der Untergrund dies verlangt
Hinweis: Befestigung im Untergrund mit Injektions-Gewindestangen FIS A M10 x 110 und bei Bedarf mit Injektions-Ankerhülsen FIS H 16 x 85 K
Lieferumfang: inkl. Befestigungsmaterial für die Befestigung des Tragwinkels an die Adapterkonsole, exkl. Tragwinkel und Befestigungsmaterial für die Befestigung im Untergrund

Console adaptatrice TRA-WIK® et TWL®

pour TRA-WIK®-ALU-RF/-RL
TWL®-ALU-RF/-RL

Matériau: Acier galvanisé à chaud
Epaisseur: 3 mm
Application: pour le respect des distances entre les tiges filetées si le support le nécessite
Remarque: Fixation mécanique dans le support avec tiges filetées d'injection FIS A M10 x 110 et si nécessaire avec des douilles d'ancrage à injection FIS H 16 x 85 K
Volume de livraison: incl. le matériel de fixation pour la fixation de l'équerre à la console adaptatrice, non incl. l'équerre et le matériel de fixation au support

Länge Longueur mm	Lage Position	Befestigungspunkte Points de fixation Stk./Pce	*Art.-Nr.* *No art.*	Preis/Prix CHF/Stk. CHF/Pce
290	vorne/devant	**2**	*6004781*	**16.40**
520	vorne/devant	**4**	*6004782*	**21.90**
	hinten*/derrière*	**1**	*6004786*	**10.30**

Produktegruppe 1092

Groupe de produit 1092

* Anstelle der hinteren Adapterkonsole kann auch ein Stellfuss (Art.-Nr. 6004761) verwendet werden

* Il est possible d'utiliser un pied réglable (No art. 6004761) à la place de la console adaptatrice arrière.

Adapterkonsole TRA-WIK® und TWL® bei vorgesetzten Fenstern

für TRA-WIK®-ALU-RF/-RL
TWL®-ALU-RF/-RL

Material: Stahl feuerverzinkt
Dicke: 3 mm
Hinweis: Befestigung im Untergrund mit Injektions-Gewindestangen FIS A M10 x 110 und bei Bedarf Injektions-Ankerhülsen FIS H 16 x 85 K
Lieferumfang: inkl. Befestigungsmaterial für die Befestigung des Tragwinkels an die Adapterkonsole, exkl. Tragwinkel und Befestigungsmaterial für die Befestigung im Untergrund

Console adaptatrice TRA-WIK® et TWL® pour fenêtres en saillie

pour TRA-WIK®-ALU-RF/-RL
TWL®-ALU-RF/-RL

Matériau: Acier galvanisé à chaud
Epaisseur: 3 mm
Remarque: Fixation mécanique dans le support avec tiges filetées d'injection FIS A M10 x 110 et si nécessaire avec des douilles d'ancrage à injection FIS H 16 x 85 K
Volume de livraison: incl. le matériel de fixation pour la fixation de l'équerre à la console adaptatrice, non incl. l'équerre et le matériel de fixation au support

Länge Longueur mm	Höhe Hauteur mm	Beschreibung Description	Befestigungspunkte Points de fixation Stk./Pce	*Art.-Nr.* *No art.*	Preis/Prix CHF/Stk. CHF/Pce
182	80	TRA-WIK®-ALU-RF/-RL	**4**	*6004787*	**26.20**
182	80	TWL®-ALU-RF/-RL	**4**	*6004788*	**27.–**

Produktegruppe 1092

Groupe de produit 1092

Bestellformulare unter www.dosteba.ch
Formulaires de commande sur www.dosteba.ch

Zubehör

Accessoires

Adapterkonsole TRA-WIK® und TWL® für grösseren Überstand

Console adaptatrice TRA-WIK® et TWL® pour saillies plus importantes

für TRA-WIK®-ALU-RF/-RL
TWL®-ALU-RF/-RL

pour TRA-WIK®-ALU-RF/-RL
TWL®-ALU-RF/-RL

Material:	Stahl feuerverzinkt	Matériau:	Acier galvanisé à chaud
Dicke:	3 mm	Epaisseur:	3 mm

Beschreibung Description	*Art.-Nr.* *No art.*	Preis/Prix CHF/Stk. CHF/Pce
für Mauerwerk mit 3 Befestigungspunkten pour maçonnerie avec 3 points de fixation		auf Anfrage sur demande
für Mauerwerk mit 5 Befestigungspunkten pour maçonnerie avec 5 points de fixation		auf Anfrage sur demande
für Beton pour béton		auf Anfrage sur demande

Produktegruppe 1092 Groupe de produit 1092

Bestellformulare unter www.dosteba.ch
Formulaires de commande sur www.dosteba.ch

Zubehör — Accessoires

Innensechskantschraube — Vis à six pans creux

für Adapterkonsolen SLK®, TRA-WIK® und TWL®

pour console adaptatrice SLK®, TRA-WIK® et TWL®

Material: Stahl verzinkt 8.8
Abmessung: M10

Matériau: Acier zingué 8.8
Dimension: M10

Länge Longueur mm	Beschreibung Description	Stk./Pkt. Pce/Pqt	*Art.-Nr.* *No art.*	Preis/Prix CHF/Pkt. CHF/Pqt
40	für Adapterkonsole TRA-WIK®* pour console adaptatrice TRA-WIK®*	1	*6004763*	**1.70**
40	für Adapterkonsole TRA-WIK®* pour console adaptatrice TRA-WIK®*	100	*6004764*	**102.50**
60	für Adapterkonsole TRA-WIK® und TWL® pour console adaptatrice TRA-WIK® et TWL®	1	*6004771*	**2.40**
60	für Adapterkonsole TRA-WIK® und TWL® pour console adaptatrice TRA-WIK® et TWL®	100	*6004772*	**134.10**
70	für Adapterkonsole SLK® pour console adaptatrice SLK®	1	*6004773*	**2.90**
70	für Adapterkonsole SLK® pour console adaptatrice SLK®	100	*6004774*	**168.50**

Produktegruppe 1092 — Groupe de produit 1092

* bei vorgesetzten Fenstern — * pour fenêtres en saillie

Sechskantmutter — Écrou hexagonal

für Adapterkonsole TRA-WIK® und TWL®

pour console adaptatrice TRA-WIK® et TWL®

Material: verzinkt
Abmessung: M10

Matériau: zingué
Dimension: M10

Stk./Pkt. Pce/Pqt	*Art.-Nr.* *No art.*	Preis/Prix CHF/Stk. CHF/Pce	*Art.-Nr.* *No art.*	Preis/Prix CHF/Pkt. CHF/Pqt
1	*6004776*	**0.50**		
100		0.25	*6004777*	**24.10**

Produktegruppe 1092 — Groupe de produit 1092

U-Scheibe — Rondelle

für Adapterkonsole SLK®, TRA-WIK® und TWL®

pour console adaptatrice SLK®, TRA-WIK® et TWL®

Material: verzinkt
Abmessungen: 10.5 x 18 x 1.6 mm

Matériau: zingué
Dimensions: 10.5 x 18 x 1.6 mm

Stk./Pkt. Pce/Pqt	*Art.-Nr.* *No art.*	Preis/Prix CHF/Stk. CHF/Pce	*Art.-Nr.* *No art.*	Preis/Prix CHF/Pkt. CHF/Pqt
1	*6004778*	**0.80**		
100		0.45	*6004779*	**44.80**

Produktegruppe 1092 — Groupe de produit 1092

Bestellformulare unter www.dosteba.ch
Formulaires de commande sur www.dosteba.ch

Zubehör Accessoires

Schraubdübel SXRL 10 x 100 FUS

für UMP®-ALU-Z/-Q/-R
TRA-WIK®-ALU-RF/-RL

Cheville de vissage SXRL 10 x 100 FUS

pour UMP®-ALU-Z/-Q/-R
TRA-WIK®-ALU-RF/-RL

Material: Stahl verzinkt
Werkzeugaufnahme: ⬡ 13, Torx T40

Matériau: Acier zingué
Raccordement d´outil: ⬡ 13, Torx T40

Stk./Pkt. Pce/Pqt	*Art.-Nr. No art.*	Preis/Prix CHF/Stk. CHF/Pce	*Art.-Nr. No art.*	Preis/Prix CHF/Pkt. CHF/Pqt
1	*6001076*	**2.70**		
50		1.71	*6001077*	**85.50**

Produktegruppe 1092 Groupe de produit 1092

Schraubdübel SXRL 10 x 120 FUS

für UMP®-ALU-TZ/-TQ/-TR
TWL®-ALU-RF/-RL

Cheville de vissage SXRL 10 x 120 FUS

pour UMP®-ALU-TZ/-TQ/-TR
TWL®-ALU-RF/-RL

Material: Stahl verzinkt
Werkzeugaufnahme: ⬡ 13, Torx T40

Matériau: Acier zingué
Raccordement d´outil: ⬡ 13, Torx T40

Stk./Pkt. Pce/Pqt	*Art.-Nr. No art.*	Preis/Prix CHF/Stk. CHF/Pce	*Art.-Nr. No art.*	Preis/Prix CHF/Pkt. CHF/Pqt
1	*6001086*	**2.90**		
50		1.81	*6001087*	**90.30**

Produktegruppe 1092 Groupe de produit 1092

Bestellformulare unter www.dosteba.ch
Formulaires de commande sur www.dosteba.ch

Zubehör / Accessoires

Injektions-Gewindestange FIS A M8 x 110 / Tige filetée d'injection FIS A M8 x 110

für TRA-WIK®-ALU-RF/-RL / pour TRA-WIK®-ALU-RF/-RL

Material: Stahl verzinkt, 8.8 / Matériau: Acier zingué, 8.8
Werkzeugaufnahme: ⬡ 13 / Raccordement d´outil: ⬡ 13

Stk./Pkt. Pce/Pqt	*Art.-Nr. No art.*	Preis/Prix CHF/Stk. CHF/Pce	*Art.-Nr. No art.*	Preis/Prix CHF/Pkt. CHF/Pqt
1	*6001588*	**4.20**		
10		2.66	*6001589*	**26.60**

Produktegruppe 1092 / Groupe de produit 1092

Injektions-Gewindestange FIS A M8 x 130 / Tige filetée d'injection FIS A M8 x 130

für UMP®-ALU-TZ/-TQ/-TR
TRA-WIK®-ALU-RF/-RL
TWL®-ALU-RF/-RL

pour UMP®-ALU-TZ/-TQ/-TR
TRA-WIK®-ALU-RF/-RL
TWL®-ALU-RF/-RL

Material: Stahl verzinkt, 8.8 / Matériau: Acier zingué, 8.8
Werkzeugaufnahme: ⬡ 13 / Raccordement d´outil: ⬡ 13

Stk./Pkt. Pce/Pqt	*Art.-Nr. No art.*	Preis/Prix CHF/Stk. CHF/Pce	*Art.-Nr. No art.*	Preis/Prix CHF/Pkt. CHF/Pqt
1	*6001168*	**4.40**		
10		2.76	*6001169*	**27.60**

Produktegruppe 1092 / Groupe de produit 1092

Injektions-Gewindestange FIS A M8 x 150 / Tige filetée d'injection FIS A M8 x 150

für UMP®-ALU-TZ/-TQ/-TR
TWL®-ALU-RF/-RL

pour UMP®-ALU-TZ/-TQ/-TR
TWL®-ALU-RF/-RL

Material: Stahl verzinkt, 8.8 / Matériau: Acier zingué, 8.8
Werkzeugaufnahme: ⬡ 13 / Raccordement d´outil: ⬡ 13

Stk./Pkt. Pce/Pqt	*Art.-Nr. No art.*	Preis/Prix CHF/Stk. CHF/Pce	*Art.-Nr. No art.*	Preis/Prix CHF/Pkt. CHF/Pqt
1	*6001166*	**4.50**		
10		2.85	*6001167*	**28.50**

Produktegruppe 1092 / Groupe de produit 1092

Bestellformulare unter www.dosteba.ch
Formulaires de commande sur www.dosteba.ch

Zubehör / Accessoires

Injektions-Gewindestange FIS A M10 x 110 / Tige filetée d'injection FIS A M10 x 110

für Adapterkonsolen TRA-WIK® und TWL®

pour consoles adaptatrices TRA-WIK® et TWL®

Material: Stahl verzinkt, 8.8
Werkzeugaufnahme: ⬡ 17

Matériau: Acier zingué, 8.8
Raccordement d´outil: ⬡ 17

Stk./Pkt. Pce/Pqt	*Art.-Nr. No art.*	Preis/Prix CHF/Stk. CHF/Pce	*Art.-Nr. No art.*	Preis/Prix CHF/Pkt. CHF/Pqt
1	*6001593*	**4.80**		
10		3.04	*6001594*	**30.40**

Produktegruppe 1092 / Groupe de produit 1092

Injektions-Gewindestange FIS A M10 x 150 / Tige filetée d'injection FIS A M10 x 150

für SLK®-ALU-TR/-TQ Adapterkonsolen SLK®

pour SLK®-ALU-TR/-TQ consoles adaptatrices SLK®

Material: Stahl verzinkt, 8.8
Werkzeugaufnahme: ⬡ 17

Matériau: Acier zingué, 8.8
Raccordement d´outil: ⬡ 17

Stk./Pkt. Pce/Pqt	*Art.-Nr. No art.*	Preis/Prix CHF/Stk. CHF/Pce	*Art.-Nr. No art.*	Preis/Prix CHF/Pkt. CHF/Pqt
1	*6001163*	**5.–**		
10		3.14	*6001164*	**31.40**

Produktegruppe 1092 / Groupe de produit 1092

Injektions-Gewindestange FIS A M16 x 175 / Tige filetée d'injection FIS A M16 x 175

für SLK®-ALU-TTR/-TTQ

pour SLK®-ALU-TTR/-TTQ

Material: Stahl verzinkt, 8.8
Werkzeugaufnahme: ⬡ 24

Matériau: Acier zingué, 8.8
Raccordement d´outil: ⬡ 24

Stk./Pkt. Pce/Pqt	*Art.-Nr. No art.*	Preis/Prix CHF/Stk. CHF/Pce	*Art.-Nr. No art.*	Preis/Prix CHF/Pkt. CHF/Pqt
1	*6001598*	**16.50**		
10		10.45	*6001599*	**104.50**

Produktegruppe 1092 / Groupe de produit 1092

Bestellformulare unter www.dosteba.ch
Formulaires de commande sur www.dosteba.ch

Zubehör | Accessoires

Injektions-Ankerhülse FIS H 12 x 85 K

für UMP®-ALU-TZ/-TQ/-TR
TRA-WIK®-ALU-RF/-RL
TWL®-ALU-RF/-RL

Douille d'ancrage d'injection FIS H 12 x 85 K

pour UMP®-ALU-TZ/-TQ/-TR
TRA-WIK®-ALU-RF/-RL
TWL®-ALU-RF/-RL

Material: Kunststoff | Matériau: Plastique

Stk./Pkt. Pce/Pqt	*Art.-Nr. No art.*	Preis/Prix CHF/Stk. CHF/Pce	*Art.-Nr. No art.*	Preis/Prix CHF/Pkt. CHF/Pqt
1	*6001171*	**1.50**		
50		0.95	*6001172*	**47.50**

Produktegruppe 1092 | Groupe de produit 1092

Injektions-Ankerhülse FIS H 16 x 85 K

für SLK®-ALU-TR/-TQ
Adapterkonsolen SLK®
Adapterkonsolen TRA-WIK® und TWL®

Douille d'ancrage d'injection FIS H 16 x 85 K

pour SLK®-ALU-TR/-TQ
consoles adaptatrices SLK®
consoles adaptatrices TRA-WIK® et TWL®

Material: Kunststoff | Matériau: Plastique

Stk./Pkt. Pce/Pqt	*Art.-Nr. No art.*	Preis/Prix CHF/Stk. CHF/Pce	*Art.-Nr. No art.*	Preis/Prix CHF/Pkt. CHF/Pqt
1	*6001161*	**2.20**		
50		1.33	*6001162*	**66.50**

Produktegruppe 1092 | Groupe de produit 1092

Korrosionsschutzspray FTC-CP

für UMP®, SLK®, TRA-WIK® und TWL®

Spray de protection contre la corrosion FTC-CP

pour UMP®, SLK®, TRA-WIK® et TWL®

Inhalt: 500 ml | Contenu: 500 ml

Stk./Pkt. Pce/Pqt	*Art.-Nr. No art.*	Preis/Prix CHF/Stk. CHF/Pce
1	*6001190*	**30.80**

Produktegruppe 1092 | Groupe de produit 1092

Bestellformulare unter www.dosteba.ch
Formulaires de commande sur www.dosteba.ch

Zubehör Accessoires

Injektions-Mörtel FIS V 300 T

für UMP®, SLK®, TRA-WIK® und TWL®
Adapterkonsolen SLK®
Adapterkonsolen TRA-WIK® und TWL®

Mortier d´injection FIS V 300 T

pour UMP®, SLK®, TRA-WIK® et TWL®
consoles adaptatrices SLK®
consoles adaptatrices TRA-WIK® et TWL®

Inhalt: 300 ml
Hinweis: normal aushärtend

Contenu: 300 ml
Remarque: durcissement normal

Stk./Pkt. Pce/Pqt	Statikmischer Mélangeur statique	*Art.-Nr. No art.*	Preis/Prix CHF/Stk. CHF/Pce	*Art.-Nr. No art.*	Preis/Prix CHF/Pkt. CHF/Pqt
1	2	*6001183*	**43.50**		
12	24		35.82	*6001184*	**429.80**

Produktegruppe 1092

Die Nettomenge beträgt 280 ml (abzgl. Füllmenge von 1 Stk. Statikmischer)

Verbrauch Injektions-Mörtel

Montageelement	Mauerwerk (mit Ankerhülse)	Beton (ohne Ankerhülse)
UMP®-ALU-TZ	40 ml	12 ml
UMP®-ALU-TQ / -TR	80 ml	24 ml
SLK®-ALU-TQ / -TR	126 ml	62 ml
SLK®-ALU-TTQ / -TTR	–	58 ml
TRA-WIK®-ALU-RF/-RL	60 ml	18 ml
TWL®-ALU-RF/-RL	60 ml	18 ml

Temperatur	Verarbeitungszeit	Aushärtezeit
+ 5°C – +10°C	9 min	90 min
+10°C – +20°C	5 min	60 min
+20°C – +30°C	4 min	45 min
+30°C – +40°C	2 min	35 min

Groupe de produit 1092

La quantité nette s'élève à 280 ml (moins la quantité de remplissage d'1 unité du mélangeur statique)

Consommation mortier d'injection

Elément de montage	Maçonnerie (avec douille d'ancrage)	Béton (sans douille d'ancrage)
UMP®-ALU-TZ	40 ml	12 ml
UMP®-ALU-TQ / -TR	80 ml	24 ml
SLK®-ALU-TQ / -TR	126 ml	62 ml
SLK®-ALU-TTQ / -TTR	–	58 ml
TRA-WIK®-ALU-RF/-RL	60 ml	18 ml
TWL®-ALU-RF/-RL	60 ml	18 ml

Température	Temps de traitement	Temps de durcissement
+ 5°C – +10°C	9 min	90 min
+10°C – +20°C	5 min	60 min
+20°C – +30°C	4 min	45 min
+30°C – +40°C	2 min	35 min

Injektions-Mörtel FIS VS 300 T

für UMP®, SLK®, TRA-WIK® und TWL®
Adapterkonsolen SLK®
Adapterkonsolen TRA-WIK® und TWL®

Mortier d´injection FIS VS 300 T

pour UMP®, SLK®, TRA-WIK® et TWL®
consoles adaptatrices SLK®
consoles adaptatrices TRA-WIK® et TWL®

Inhalt: 300 ml
Hinweis: langsam aushärtend

Contenu: 300 ml
Remarque: durcissement lent

Stk./Pkt. Pce/Pqt	Statikmischer Mélangeur statique	*Art.-Nr. No art.*	Preis/Prix CHF/Stk. CHF/Pce	*Art.-Nr. No art.*	Preis/Prix CHF/Pkt. CHF/Pqt
1	2	*6001181*	**43.50**		
12	24		35.82	*6001182*	**429.80**

Produktegruppe 1092

Die Nettomenge beträgt 280 ml (abzgl. Füllmenge von 1 Stk. Statikmischer)

Verbrauch Injektions-Mörtel

Montageelement	Mauerwerk (mit Ankerhülse)	Beton (ohne Ankerhülse)
UMP®-ALU-TZ	40 ml	12 ml
UMP®-ALU-TQ / -TR	80 ml	24 ml
SLK®-ALU-TQ / -TR	126 ml	62 ml
SLK®-ALU-TTQ / -TTR	–	58 ml
TRA-WIK®-ALU-RF/-RL	60 ml	18 ml
TWL®-ALU-RF/-RL	60 ml	18 ml

Temperatur	Verarbeitungszeit	Aushärtezeit
+ 5°C – +10°C	20 min	180 min
+10°C – +20°C	10 min	120 min
+20°C – +30°C	6 min	60 min
+30°C – +40°C	4 min	30 min

Groupe de produit 1092

La quantité nette s'élève à 280 ml (moins la quantité de remplissage d'1 unité du mélangeur statique)

Consommation mortier d'injection

Elément de montage	Maçonnerie (avec douille d'ancrage)	Béton (sans douille d'ancrage)
UMP®-ALU-TZ	40 ml	12 ml
UMP®-ALU-TQ / -TR	80 ml	24 ml
SLK®-ALU-TQ / -TR	126 ml	62 ml
SLK®-ALU-TTQ / -TTR	–	58 ml
TRA-WIK®-ALU-RF/-RL	60 ml	18 ml
TWL®-ALU-RF/-RL	60 ml	18 ml

Température	Temps de traitement	Temps de durcissement
+ 5°C – +10°C	20 min	180 min
+10°C – +20°C	10 min	120 min
+20°C – +30°C	6 min	60 min
+30°C – +40°C	4 min	30 min

Bestellformulare unter www.dosteba.ch
Formulaires de commande sur www.dosteba.ch

Zubehör — Accessoires

Statikmischer FIS S — Mélangeur statique FIS S

Stk./Pkt. Pce/Pqt	*Art.-Nr. No art.*	Preis/Prix CHF/Stk. CHF/Pce	*Art.-Nr. No art.*	Preis/Prix CHF/Pkt. CHF/Pqt
1	*6001186*	**3.90**		
10		3.21	*6001187*	**32.10**

Produktegruppe 1092 — Groupe de produit 1092

Kartuschenpresse — Pistolet à cartouche

	Art.-Nr. No art.	Preis/Prix CHF/Stk. CHF/Pce
	6001193	**20.60**

Produktegruppe 1092 — Groupe de produit 1092

Ausbläser ABG — Soufflet ABG

	Art.-Nr. No art.	Preis/Prix CHF/Stk. CHF/Pce
	6001192	**57.60**

Produktegruppe 1092 — Groupe de produit 1092

Bürstenset FIS — Kit de brosses FIS

Hinweis: für Mauerwerk — Remarque: pour maçonnerie

Beschreibung Description	*Art.-Nr. No art.*	Preis/Prix CHF/Stk. CHF/Pce
Ø14/20 mm	*6001196*	**13.50**

Produktegruppe 1092 — Groupe de produit 1092

Reinigungsbürste BS — Brosse de nettoyage BS

Hinweis: für Beton — Remarque: pour béton

Beschreibung Description	*Art.-Nr. No art.*	Preis/Prix CHF/Stk. CHF/Pce
für/pour Ø10 mm/M8	*6001197*	**27.50**
für/pour Ø12 mm/M10	*6001198*	**27.50**
für/pour Ø18 mm/M16	*6001195*	**27.50**

Produktegruppe 1092 — Groupe de produit 1092

Bestellformulare unter www.dosteba.ch
Formulaires de commande sur www.dosteba.ch

Zubehör Accessoires

Hartmetall-Hammerbohrer Foret en métal dur

Länge Longueur mm	Ø mm	Beschreibung Description	*Art.-Nr. No art.*	Preis/Prix CHF/Stk. CHF/Pce
450	10.0	für/pour UMP®-ALU-Z/-Q/-R TRA-WIK®-ALU-RF/-RL	*6001257*	**44.80**
210	10.0	für/pour UMP®-ALU-TZ/-TQ/-TR TWL®-ALU-RF/-RL TRA-WIK®-ALU-RF/-RL	*6001256*	**19.50**
210	12.0	für/pour UMP®-ALU-TZ/-TQ/-TR SLK®-ALU-TR/-TQ TWL®-ALU-RF/-RL TRA-WIK®-ALU-RF/-RL	*6001261*	**20.60**
210	16.0	für/pour SLK®-ALU-TR/-TQ	*6001271*	**34.40**
200	18.0	für/pour SLK®-ALU-TTR/-TTQ	*6001276*	**51.70**

Produktegruppe 1092 Groupe de produit 1092

Gabelschlüssel Clé plate

Schlüsselweite Ouverture de la clé	Beschreibung Description	*Art.-Nr. No art.*	Preis/Prix CHF/Stk. CHF/Pce
13	für/pour UMP®-ALU-TZ/-TQ/-TR	*6001292*	**10.40**
17	für/pour SLK®-ALU-TR/-TQ	*6001291*	**13.80**
24	für/pour SLK®-ALU-TTR/-TTQ	*6001294*	**20.60**

Produktegruppe 1092 Groupe de produit 1092

Werkzeugset Set d'outillage

für UMP®-ALU-Z/-Q/-R
UMP®-ALU-TZ/-TQ/-TR
TRA-WIK®-ALU-RF/-RL
TWL®-ALU-RF/-RL

pour UMP®-ALU-Z/-Q/-R
UMP®-ALU-TZ/-TQ/-TR
TRA-WIK®-ALU-RF/-RL
TWL®-ALU-RF/-RL

Werkzeugset bestehend aus:
– 2 Kupplungsschäfte 150 mm
– 2 Bits Torx T40

Trousse d'outils composée de:
– 2 Tiges d'accouplement 150 mm
– 2 Bits Torx T40

Art.-Nr. No art.	Preis/Prix CHF/Stk. CHF/Pce
6001281	**72.–**

Produktegruppe 1092 Groupe de produit 1092

Werkzeugset Set d'outillage

für TRA-WIK®-ALU-RF/-RL
TWL®-ALU-RF/-RL

pour TRA-WIK®-ALU-RF/-RL
TWL®-ALU-RF/-RL

Werkzeugset bestehend aus:
– 1 Verlängerung 75 mm
– 1 Quergriff
– 1 Sechskanteinsatz ⬡ 13

Trousse d'outils composée de:
– 1 Rallonge 75 mm
– 1 Poignée transversale
– 1 Douille 6 pans ⬡ 13

Art.-Nr. No art.	Preis/Prix CHF/Stk. CHF/Pce
6001285	**65.40**

Produktegruppe 1092 Groupe de produit 1092

Bestellformulare unter www.dosteba.ch
Formulaires de commande sur www.dosteba.ch

Zubehör | Accessoires

Bohrlehre | Gabarit de perçage

für UMP®-ALU-TZ/-TQ/-TR
TRA-WIK®-ALU-RF/-RL
TWL®-ALU-RF/-RL

pour UMP®-ALU-TZ/-TQ/-TR
TRA-WIK®-ALU-RF/-RL
TWL®-ALU-RF/-RL

	Art.-Nr. *No art.*	Preis/Prix CHF/Stk. CHF/Pce
	6001871	**68.20**

Produktegruppe 1092 | Groupe de produit 1092

Bohr- und Setzlehre | Gabarit de perçage et de positionnement

für SLK®-ALU-TR/-TQ

Werkzeugset bestehend aus:
– 1 Koffer mit Schaumstoffeinlage
– 1 Bohrlehre für SLK®-ALU-TR/-TQ
– 3 Setzlehren für SLK®-ALU-TR
– 3 Setzlehren für SLK®-ALU-TQ

pour SLK®-ALU-TR/-TQ

Trousse d'outils composée de:
– 1 Coffret avec garniture en mousse
– 1 Gabarit de perçage pour SLK®-ALU-TR/-TQ
– 3 Gabarits de positionnement pour SLK®-ALU-TR
– 3 Gabarits de positionnement pour SLK®-ALU-TQ

	Art.-Nr. *No art.*	Preis/Prix CHF/Stk. CHF/Pce
	6001851	**440.30**

Produktegruppe 1092 | Groupe de produit 1092

Ersatzteile für Bohr- und Setzlehre | Pièces de rechange pour gabarit de perçage et de positionnement

Beschreibung Description	*Art.-Nr.* *No art.*	Preis/Prix CHF/Stk. CHF/Pce
Koffer mit Schaumstoffeinlage, ohne Werkzeuge Coffret avec garniture en mousse, sans outils	*6001856*	**125.50**
Bohrlehre für SLK®-ALU-TR/-TQ Gabarit de perçage pour SLK®-ALU-TR/-TQ	*6001857*	**273.90**
Setzlehre für SLK®-ALU-TR Gabarit de positionnement pour SLK®-ALU-TR	*6001861*	**7.80**
Setzlehre für SLK®-ALU-TQ Gabarit de positionnement pour SLK®-ALU-TQ	*6001862*	**8.60**

Produktegruppe 1092 | Groupe de produit 1092

Bestellformulare unter www.dosteba.ch
Formulaires de commande sur www.dosteba.ch

Zubehör Accessoires

Fräswerkzeug

für Montagezylinder

Fräswerkzeugset bestehend aus:
– 1 Koffer mit Schaumstoffeinlage
– 1 Mitnehmer lang
  für Frästiefen bis 200 mm
– 1 Mitnehmerverlängerung
  für Frästiefen bis 340 mm
– 1 Stellring mit Stiftschlüssel
– 1 Fräserführungsglocke
– 2 Frästeller Ø70 mm
– 2 Frästeller Ø90 mm
– 2 Frästeller Ø125 mm

Outil de fraisage

pour Cylindre de montage

Kit d'outils de fraisage composé de:
– 1 Coffret avec garniture en mousse
– 1 Toc long, pour profondeurs
  de perçage jusqu'à 200 mm
– 1 Rallonge de toc pour profondeurs
  de perçage jusqu'à 340 mm
– 1 Bague de réglage avec clé mâle
  normale
– 1 Cloche guide-fraise
– 2 Disques à dents amovibles Ø70 mm
– 2 Disques à dents amovibles Ø90 mm
– 2 Disques à dents amovibles Ø125 mm

Art.-Nr. *No art.*	Preis/Prix CHF/Stk. CHF/Pce
6001651	**224.80**

Produktegruppe 1022 Groupe de produit 1022

Fräswerkzeug Ø90

für Montagezylinder

Fräswerkzeugset bestehend aus:
– 1 Mitnehmer lang
  für Frästiefen bis 200 mm
– 1 Stellring mit Stiftschlüssel
– 1 Fräserführungsglocke
– 1 Frästeller Ø90 mm

Outil de fraisage Ø90

pour Cylindre de montage

Kit d'outils de fraisage composé de:
– 1 Toc long, pour profondeurs
  de perçage jusqu'à 200 mm
– 1 Bague de réglage avec clé mâle
  normale
– 1 Cloche guide-fraise
– 1 Disque à dents amovible Ø90 mm

Art.-Nr. *No art.*	Preis/Prix CHF/Stk. CHF/Pce
6001656	**107.30**

Produktegruppe 1022 Groupe de produit 1022

Fräswerkzeug Ø125

für Montagezylinder

Fräswerkzeugset bestehend aus:
– 1 Mitnehmer lang
  für Frästiefen bis 200 mm
– 1 Stellring mit Stiftschlüssel
– 1 Fräserführungsglocke
– 1 Frästeller Ø125 mm

Outil de fraisage Ø125

pour Cylindre de montage

Kit d'outils de fraisage composé de:
– 1 Toc long, pour profondeurs
  de perçage jusqu'à 200 mm
– 1 Bague de réglage avec clé mâle
  normale
– 1 Cloche guide-fraise
– 1 Disque à dents amovible Ø125 mm

Art.-Nr. *No art.*	Preis/Prix CHF/Stk. CHF/Pce
6001657	**110.40**

Produktegruppe 1022 Groupe de produit 1022

Bestellformulare unter www.dosteba.ch
Formulaires de commande sur www.dosteba.ch

Zubehör — Accessoires

Ersatzteile für Fräswerkzeug — Pièces de rechange pour outil de fraisage

Beschreibung Description	*Art.-Nr.* *No art.*	Preis/Prix CHF/Stk. CHF/Pce
Koffer mit Schaumstoffeinlage, ohne Werkzeuge Coffret avec garniture en mousse, sans outils	*6001661*	**74.80**
Mitnehmer lang, für Frästiefen bis 200 mm Toc long, pour profondeurs de perçage jusqu'à 200 mm	*6001666*	**31.60**
Mitnehmerverlängerung für Frästiefen bis 340 mm Rallonge de toc pour profondeurs de perçage jusqu'à 340 mm	*6001667*	**27.–**
Stellring mit Stiftschlüssel Bague de réglage avec clé mâle normale	*6001662*	**6.50**
Fräserführungsglocke mit Handgriff Cloche guide-fraise avec poignée	*6001663*	**42.40**
Frästeller Ø70 mm Disque à dents amovible Ø70 mm	*6001671*	**24.70**
Frästeller Ø90 mm Disque à dents amovible Ø90 mm	*6001672*	**27.80**
Frästeller Ø125 mm Disque à dents amovible Ø125 mm	*6001673*	**30.90**

Produktegruppe 1022 — Groupe de produit 1022

Fräswerkzeug für Montagerondellen und -zylinder — Outil de fraisage pour patchs de fixation et cylindres de montage

Ø mm	Frästiefe Profondeur de fraisage mm	geeignet für convient pour	*Art.-Nr.* *No art.*	Preis/Prix CHF/Stk. CHF/Pce
90	10	DoRondo®-PE	*6000191*	**21.40**
70	70	ZyRillo®	*6000491*	**21.40**
125	70	ZyRillo®	*6000496*	**31.60**

Produktegruppe 1022 — Groupe de produit 1022

PU-Kleber DoPurCol — Colle-PU DoPurCol

Einkomponenten PU-Kleber für Verklebungen von Dosteba Montageelementen in WDV-Systemen.

Colle-PU monocomposante pour collage d'éléments de montage Dosteba dans les systèmes ITE.

Farbe: beige
Inhalt: 310 ml

Couleur: beige
Contenu: 310 ml

Stk./Pkt. Pce/Pqt	*Art.-Nr.* *No art.*	Preis/Prix CHF/Stk. CHF/Pce	*Art.-Nr.* *No art.*	Preis/Prix CHF/Pkt. CHF/Pqt
1	*5000551*	**18.20**		
12		11.25	*5000552*	**135.–**

Produktegruppe 0092 — Groupe de produit 0092

Bestellformulare unter www.dosteba.ch
Formulaires de commande sur www.dosteba.ch

Zubehör Accessoires

Kleiderbügelträger

für Verankerung im Mauerwerk

Set bestehend aus:
– 1 Kleiderbügelträger
– 2 Halteschrauben mit Innengewinde
– 2 Senkkopfschrauben M6 x 15 mm
– 2 Backsteindübeln Ø14 x 70 mm

Patère

pour ancrage dans la maçonnerie

Kit composé de:
– 1 Patère
– 2 Vis de retenue avec filet femelle
– 2 Vis à tête conique M6 x 15 mm
– 2 Chevilles pour brique Ø14 x 70 mm

Dämmdicke Epaisseur d'isolation mm	Länge Schrauben Longueur de vis mm	*Art.-Nr.* *No art.*	Preis/Prix CHF/Stk. CHF/Pce
50 – 60	140	*6001961*	**32.90**
70 – 80	160	*6001962*	**33.10**
90 – 100	180	*6001963*	**33.30**
110 – 120	200	*6001964*	**33.50**
130 – 140	220	*6001965*	**33.70**
150 – 160	240	*6001966*	**33.90**
170 – 180	260	*6001967*	**34.10**
190 – 200	280	*6001968*	**34.30**
210 – 220	300	*6001969*	**34.50**

Produktegruppe 1023 Groupe de produit 1023

Kleiderbügelträger

für die Montage auf ZyRillo®, Quadroline®, Rondoline® oder Holz

Set bestehend aus:
– 1 Kleiderbügelträger
– 2 Senkkopfschrauben Ø6 x 60 mm

Patère

pour le montage sur ZyRillo®, Quadroline®, Rondoline® ou bois

Kit composé de:
– 1 Patère
– 2 Vis à tête conique Ø6 x 60 mm

Art.-Nr. *No art.*	Preis/Prix CHF/Stk. CHF/Pce
6001981	**27.30**

Produktegruppe 1023 Groupe de produit 1023

Bestellformulare unter www.dosteba.ch
Formulaires de commande sur www.dosteba.ch

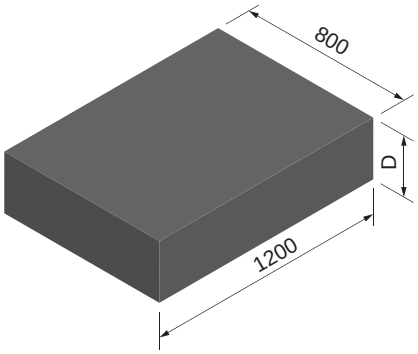

VARITHERM® 140

VARITHERM® eignet sich überall, wo eine sehr hohe Druckbelastbarkeit in Verbindung mit hoher Wärmedämmfähigkeit gefordert wird.

VARITHERM® 140

Le produit VARITHERM® convient partout où une résistance très élevée à la compression associée à une capacité d'isolation thermique importante est requise.

Raumgewicht: 140 kg/m³ Poids spécifique: 140 kg/m³

Dicke Epaisseur D mm	*Art.-Nr.* *No art.*	Preis/Prix CHF/Stk. CHF/Pce
10	*5004601*	**55.–**
20	*5004602*	**87.–**
30	*5004603*	**119.–**
40	*5004604*	**151.–**
50	*5004605*	**183.–**
60	*5004606*	**215.–**
80	*5004608*	**279.–**
100	*5004610*	**343.–**

Produktegruppe 1111 Groupe de produit 1111

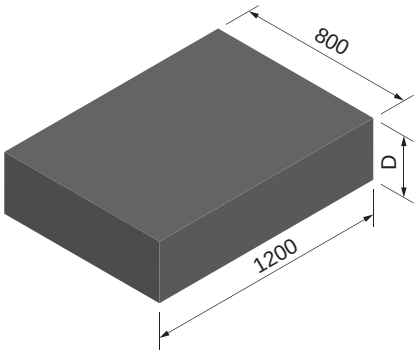

VARITHERM® 230

VARITHERM® eignet sich überall, wo eine sehr hohe Druckbelastbarkeit in Verbindung mit hoher Wärmedämmfähigkeit gefordert wird.

VARITHERM® 230

Le produit VARITHERM® convient partout où une résistance très élevée à la compression associée à une capacité d'isolation thermique importante est requise.

Raumgewicht: 230 kg/m³ Poids spécifique: 230 kg/m³

Dicke Epaisseur D mm	*Art.-Nr.* *No art.*	Preis/Prix CHF/Stk. CHF/Pce
10	*5004701*	**70.–**
20	*5004702*	**109.–**
30	*5004703*	**148.–**
40	*5004704*	**187.–**
50	*5004705*	**226.–**
60	*5004706*	**265.–**
80	*5004708*	**343.–**
100	*5004710*	**421.–**

Produktegruppe 1111 Groupe de produit 1111

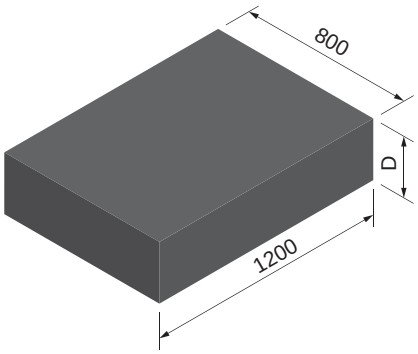

VARITHERM® 320

VARITHERM® eignet sich überall, wo eine sehr hohe Druckbelastbarkeit in Verbindung mit hoher Wärmedämmfähigkeit gefordert wird.

VARITHERM® 320

Le produit VARITHERM® convient partout où une résistance très élevée à la compression associée à une capacité d'isolation thermique importante est requise.

Raumgewicht: 320 kg/m³ Poids spécifique: 320 kg/m³

Dicke Epaisseur D mm	*Art.-Nr.* *No art.*	Preis/Prix CHF/Stk. CHF/Pce
10	*5004801*	**85.–**
20	*5004802*	**136.–**
30	*5004803*	**187.–**
40	*5004804*	**238.–**
50	*5004805*	**289.–**
60	*5004806*	**340.–**
80	*5004808*	**442.–**
100	*5004810*	**544.–**

Produktegruppe 1111 Groupe de produit 1111

Bestellformulare unter www.dosteba.ch
Formulaires de commande sur www.dosteba.ch

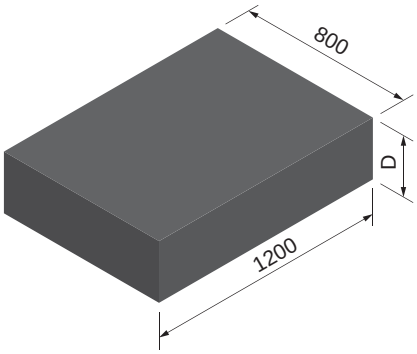

VARITHERM® 410

VARITHERM® eignet sich überall, wo eine sehr hohe Druckbelastbarkeit in Verbindung mit hoher Wärmedämmfähigkeit gefordert wird.

VARITHERM® 410

Le produit VARITHERM® convient partout où une résistance très élevée à la compression associée à une capacité d'isolation thermique importante est requise.

Raumgewicht: 410 kg/m³
Poids spécifique: 410 kg/m³

Dicke Epaisseur D mm	*Art.-Nr.* *No art.*	Preis/Prix CHF/Stk. CHF/Pce
10	*5004901*	**100.–**
20	*5004902*	**163.–**
30	*5004903*	**226.–**
40	*5004904*	**289.–**
50	*5004905*	**352.–**
60	*5004906*	**415.–**
80	*5004908*	**535.–**
100	*5004910*	**655.–**

Produktegruppe 1111 Groupe de produit 1111

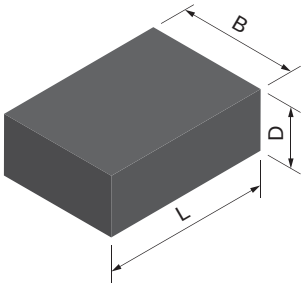

VARITHERM® Zuschnitt

Dicke: 10, 20, 30, 40, 50, 60, 80, 100 mm
Raumgewicht: 140 / 230 / 320 / 410 kg/m³
Hinweis: VARITHERM® Zuschnitte werden werkseitig aus Standardplatten hergestellt.

VARITHERM® Découpe

Epaisseur: 10, 20, 30, 40, 50, 60, 80, 100 mm
Poids spécifique: 140 / 230 / 320 / 410 kg/m³
Remarque: VARITHERM® découpes sont fabriquées en usine à partir de panneaux standard.

Art.-Nr. *No art.*	Preis/Prix CHF/m
	auf Anfrage sur demande

Produktegruppe 1111 Groupe de produit 1111

VARITHERM® Profilstab

Raumgewicht: 140 / 230 / 320 / 410 kg/m³
Hinweis: VARITHERM® Profilstäbe werden werkseitig als Meterware aus Standardplatten hergestellt.

VARITHERM® Barre profilée

Poids spécifique: 140 / 230 / 320 / 410 kg/m³
Remarque: Les barres profilées VARITHERM® sont fabriquées en usine au mètre à partir de panneaux standard.

Art.-Nr. *No art.*	Preis/Prix CHF/m
	auf Anfrage sur demande

Produktegruppe 1111 Groupe de produit 1111

VARITHERM® Formteil wasserstrahlgeschnitten

Dicke: 10, 20, 30, 40, 50, 60, 80, 100 mm
Raumgewicht: 140 / 230 / 320 / 410 kg/m³
Hinweis: VARITHERM® Formteile werden werkseitig mittels Wasserstrahl schneiden aus Standardplatten hergestellt.

VARITHERM® pièce moulée découpé au jet d'eau

Epaisseur: 10, 20, 30, 40, 50, 60, 80, 100 mm
Poids spécifique: 140 / 230 / 320 / 410 kg/m³
Remarque: Les pièces moulées VARITHERM® sont fabriquées en usine par découpe au jet d'eau à partir de panneaux standard.

Art.-Nr. *No art.*	Preis/Prix CHF/Stk. CHF/Pce
	auf Anfrage sur demande

Produktegruppe 1111 Groupe de produit 1111

Bestellformulare unter www.dosteba.ch
Formulaires de commande sur www.dosteba.ch

VARITHERM® Formteil formgeschäumt

Raumgewicht: 140 / 230 / 320 / 410 kg/m³
Hinweis: VARITHERM® Formteile werden in eigens dafür hergestellten Werkzeugen geschäumt.

VARITHERM® pièce moulée réalise par injection de mousse

Poids spécifique: 140 / 230 / 320 / 410 kg/m³
Remarque: Les pièces moulées VARITHERM® sont expansées dans des outils prévus à cet effet.

Art.-Nr. *No art.*	Preis/Prix CHF/Stk. CHF/Pce
	auf Anfrage sur demande

Produktegruppe 1111

Groupe de produit 1111

Bestellformulare unter www.dosteba.ch
Formulaires de commande sur www.dosteba.ch

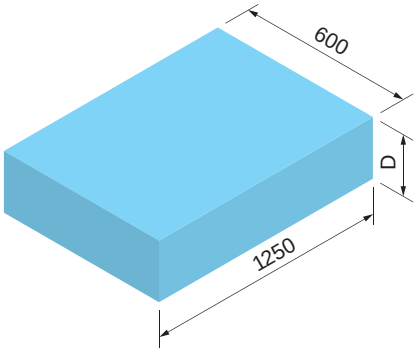

swissporXPS 300 SO

swissporXPS eignet sich überall, wo eine hohe Feuchtigkeits- und Druckbelastbarkeit in Verbindung mit hoher Wärmedämmfähigkeit gefordert wird.

Dämmmaterial: extrudiertes Polystyrol (XPS)
Grösse: 1250 x 600 mm

swissporXPS 300 SO

swissporXPS convient partout où une résistance élevée à l'humidité et à la compression associée à une capacité d'isolation thermique élevée est requise.

Matériau isolant: Polystyréne extrudé (XPS)
Taille: 1250 x 600 mm

Dicke Epaisseur D mm	*Art.-Nr.* *No art.*	Preis Prix CHF/m²
10	*5809401*	**16.20**
20	*5809402*	**14.50**
30	*5809403*	**16.–**
40	*5809404*	**21.30**
50	*5809405*	**26.60**
60	*5809406*	**32.–**
70	*5809407*	**45.20**
80	*5809408*	**42.60**
90	*5809409*	**58.10**
100	*5809410*	**53.30**
110	*5809411*	**71.10**
120	*5809412*	**64.–**
130	*5809413*	**84.–**
140	*5809414*	**78.–**
150	*5809415*	**101.70**
160	*5809416*	**89.10**
170	*5809417*	**115.30**
180	*5809418*	**104.70**
190	*5809419*	**128.90**
200	*5809420*	**116.30**
210	*5809421*	**149.20**
220	*5809422*	**142.10**
240	*5809424*	**155.–**
260	*5809426*	**168.–**
280	*5809428*	**180.90**
300	*5809430*	**193.80**

Produktegruppe 1101 Groupe de produit 1101

Bestellformulare unter www.dosteba.ch
Formulaires de commande sur www.dosteba.ch

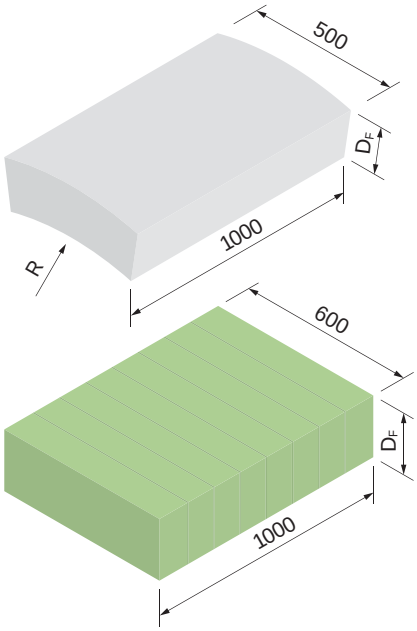

EPS weiss
EPS blanc

EPS grau
EPS gris

SW

Radiusplatte EPS / SW

Radiusplatten eignen sich für runde Gebäudehüllen.

Dämmmaterial: EPS 15 kg/m³/SW

Plaque courbées EPS / SW

Les plaques courbées conviennent pour les enveloppes de bâtiment rondes.

Matériau isolant: EPS 15 kg/m³/SW

Radius – 500 mm / Rayon – 500 mm

Dicke Epaisseur D_F mm	*Art.-Nr.* *No art.*	**EPS** *51xxxxx* Preis Prix CHF/m²	**EPS** *53xxxxx* Preis Prix CHF/m²	**SW** *55xxxxx* Preis Prix CHF/m²
30	*xx09403*	**42.40**	**45.70**	**58.30**
40	*xx09404*	**47.30**	**51.10**	**69.80**
50	*xx09405*	**52.10**	**56.50**	**81.20**
60	*xx09406*	**57.–**	**61.90**	**92.70**
80	*xx09408*	**61.90**	**67.30**	**104.10**
100	*xx09410*	**66.80**	**72.70**	**115.60**
120	*xx09412*	**71.60**	**78.10**	**127.–**
140	*xx09414*	**76.50**	**83.50**	**138.50**
160	*xx09416*	**81.40**	**88.90**	**149.90**
180	*xx09418*	**86.30**	**94.30**	**161.40**
200	*xx09420*	**91.10**	**99.70**	**172.80**
220	*xx09422*	**96.–**	**105.10**	**184.30**
240	*xx09424*	**100.90**	**110.50**	
260	*xx09426*	**105.80**	**115.90**	
280	*xx09428*	**110.60**	**121.30**	
300	*xx09430*	**115.50**	**126.70**	

Produktegruppe 1102 Groupe de produit 1102

Radius 501 – mm / Rayon 501 – mm

Dicke Epaisseur D_F mm	*Art.-Nr.* *No art.*	**EPS** *51xxxxx* Preis Prix CHF/m²	**EPS** *53xxxxx* Preis Prix CHF/m²	**SW** *55xxxxx* Preis Prix CHF/m²
30	*xx09503*	**28.40**	**32.70**	**52.40**
40	*xx09504*	**33.30**	**38.10**	**64.30**
50	*xx09505*	**38.10**	**43.50**	**76.10**
60	*xx09506*	**43.–**	**48.90**	**88.–**
80	*xx09508*	**47.90**	**54.30**	**99.80**
100	*xx09510*	**52.80**	**59.70**	**111.70**
120	*xx09512*	**57.60**	**65.10**	**123.50**
140	*xx09514*	**62.50**	**70.50**	**135.40**
160	*xx09516*	**67.40**	**75.90**	**147.20**
180	*xx09518*	**72.30**	**81.30**	**159.10**
200	*xx09520*	**77.10**	**86.70**	**170.90**
220	*xx09522*	**82.–**	**92.10**	**182.80**
240	*xx09524*	**86.90**	**97.50**	
260	*xx09526*	**91.80**	**102.90**	
280	*xx09528*	**96.60**	**108.30**	
300	*xx09530*	**101.50**	**113.70**	

Produktegruppe 1102 Groupe de produit 1102

Bestellformulare unter www.dosteba.ch
Formulaires de commande sur www.dosteba.ch

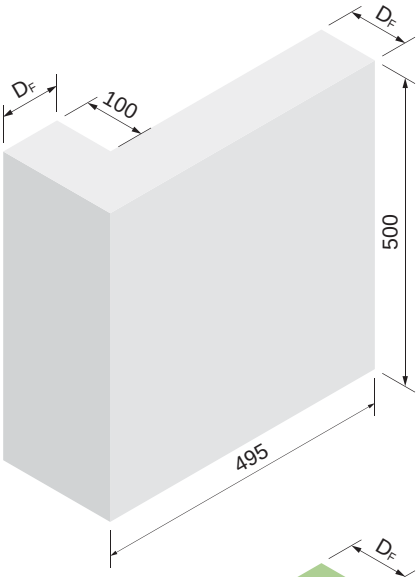

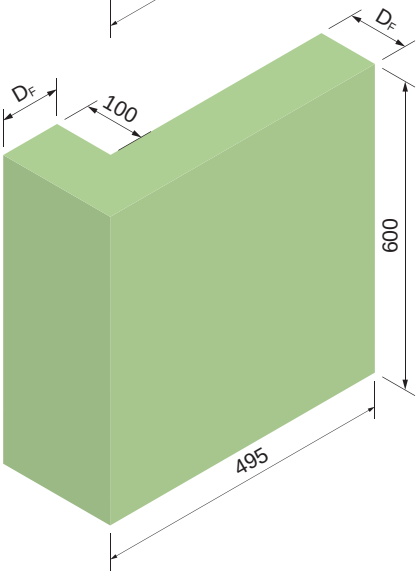

EPS weiss
EPS blanc

EPS grau
EPS gris

SW

Fassadenwinkel EPS / SW

Fassadenwinkel eignen sich für die Ausbildung von Gebäudeecken.

Equerre de façade EPS / SW

Les équerres de façades conviennent pour la réalisation d'angles de bâtiments.

Dämmmaterial: EPS 15 kg/m³/SW

Matériau isolant: EPS 15 kg/m³/SW

Dicke Epaisseur D_F mm	*Art.-Nr.* *No art.*	**EPS** *51xxxxx* Preis Prix CHF/m	**EPS** *53xxxxx* Preis Prix CHF/m	**SW** *55xxxxx* Preis Prix CHF/m
30	*xx09603*	**13.50**	**14.40**	**79.80**
40	*xx09604*	**16.60**	**17.70**	**86.50**
50	*xx09605*	**19.70**	**21.–**	**93.20**
60	*xx09606*	**22.80**	**24.30**	**99.90**
80	*xx09608*	**25.90**	**27.60**	**106.60**
100	*xx09610*	**29.–**	**30.90**	**113.30**
120	*xx09612*	**32.10**	**34.20**	**120.–**
140	*xx09614*	**35.20**	**37.50**	**126.70**
160	*xx09616*	**38.30**	**40.80**	**133.40**
180	*xx09618*	**41.40**	**44.10**	**140.10**
200	*xx09620*	**44.50**	**47.40**	**146.80**
220	*xx09622*	**47.60**	**50.70**	**153.50**
240	*xx09624*	**50.70**	**54.–**	
260	*xx09626*	**53.80**	**57.30**	
280	*xx09628*	**56.90**	**60.60**	
300	*xx09630*	**60.–**	**63.90**	

Produktegruppe 1103

Groupe de produit 1103

Bestellformulare unter www.dosteba.ch
Formulaires de commande sur www.dosteba.ch

Zubehör / Accessoires

Schraubdübel TermoZ CS II 8 / Cheville de vissage TermoZ CS II 8

Material:	Stahl verzinkt/Kunststoff	Matériau:	Acier zingué/Plastique
Tellerdurchmesser:	60 mm	Diamètre de disque:	60 mm
Werkzeugaufnahme:	Torx T30	Raccordement d'outil:	Torx T30

Länge Longueur mm	Nutzlänge Longueur utile mm	Stk./Pkt. Pce/Pqt	*Art.-Nr. No art.*	Preis/Prix CHF/Pkt. CHF/Pqt
115	90	100	*5021051*	**58.30**
135	110	100	*5021052*	**63.60**
155	130	100	*5021053*	**68.90**
175	150	100	*5021054*	**74.20**
195	170	100	*5021055*	**79.50**
215	190	100	*5021056*	**95.40**
235	210	100	*5021057*	**111.30**
255	230	100	*5021058*	**143.10**
275	250	100	*5021059*	**174.90**
295	270	100	*5021060*	**206.70**
315	290	100	*5021061*	**238.50**
335	310	100	*5021062*	**270.30**
355	330	100	*5021063*	**302.10**

Produktegruppe 1114 / Groupe de produit 1114

Dübelrondelle DüRo-EPS / Rondelle pour cheville DüRo-EPS

Dübelrondellen zum Abdecken versenkter Dämmplattendübel.

Rondelles pour chevilles pour recouvrir les chevilles pour panneaux isolants encastrées.

Material:	EPS grau	Matériau:	EPS gris
Durchmesser:	70 mm	Diamètre:	70 mm
Dicke:	18 mm	Epaisseur:	18 mm

Stk./Pkt. Pce/Pqt	Preis/Prix CHF/Stk. CHF/Pce	*Art.-Nr. No art.*	Preis/Prix CHF/Pkt. CHF/Pqt
300	0.20	*5001751*	**58.20**

Produktegruppe 1112 / Groupe de produit 1112

Dübelrondelle DüRo-SW / Rondelle pour cheville DüRo-SW

Dübelrondellen zum Abdecken versenkter Dämmplattendübel.

Rondelles pour chevilles pour recouvrir les chevilles pour panneaux isolants encastrées.

Material:	SW	Matériau:	SW
Durchmesser:	70 mm	Diamètre:	70 mm
Dicke:	20 mm	Epaisseur:	20 mm

Stk./Pkt. Pce/Pqt	Preis/Prix CHF/Stk. CHF/Pce	*Art.-Nr. No art.*	Preis/Prix CHF/Pkt. CHF/Pqt
50	0.50	*5501751*	**24.90**
200	0.28	*5501752*	**55.90**

Produktegruppe 1113 / Groupe de produit 1113

Bestellformulare unter www.dosteba.ch
Formulaires de commande sur www.dosteba.ch

Zubehör / Accessoires

Dübelrondelle DüRo-GW / Rondelle pour cheville DüRo-GW

Dübelrondellen zum Abdecken versenkter Dämmplattendübel.

Rondelles pour chevilles pour recouvrir les chevilles pour panneaux isolants encastrées.

Material:	GW	Matériau:	GW
Durchmesser:	70 mm	Diamètre:	70 mm
Dicke:	20 mm	Epaisseur:	20 mm

Stk./Pkt. Pce/Pqt	Preis/Prix CHF/Stk. CHF/Pce	*Art.-Nr. No art.*	Preis/Prix CHF/Pkt. CHF/Pqt
50	0.50	*6501751*	**24.90**
200	0.28	*6501752*	**55.90**

Produktegruppe 1113 Groupe de produit 1113

Dübelrondelle TermoZ EPS / Rondelle pour cheville TermoZ EPS

Dübelrondellen zum Abdecken versenkter Dämmplattendübel.

Rondelles pour chevilles pour recouvrir les chevilles pour panneaux isolants encastrées.

Material:	EPS weiss	Matériau:	EPS blanc
Durchmesser:	60 mm	Diamètre:	60 mm
Dicke:	15 mm	Epaisseur:	15 mm

Stk./Pkt. Pce/Pqt	Preis/Prix CHF/Stk. CHF/Pce	*Art.-Nr. No art.*	Preis/Prix CHF/Pkt. CHF/Pqt
100	0.15	*5001756*	**14.40**

Produktegruppe 1112 Groupe de produit 1112

Dübelrondelle TermoZ SW / Rondelle pour cheville TermoZ SW

Dübelrondellen zum Abdecken versenkter Dämmplattendübel.

Rondelles pour chevilles pour recouvrir les chevilles pour panneaux isolants encastrées.

Material:	SW	Matériau:	SW
Durchmesser:	60 mm	Diamètre:	60 mm
Dicke:	15 mm	Epaisseur:	15 mm

Stk./Pkt. Pce/Pqt	Preis/Prix CHF/Stk. CHF/Pce	*Art.-Nr. No art.*	Preis/Prix CHF/Pkt. CHF/Pqt
100	0.47	*5501756*	**46.70**

Produktegruppe 1113 Groupe de produit 1113

Bestellformulare unter www.dosteba.ch
Formulaires de commande sur www.dosteba.ch

Zubehör | Accessoires

Fräswerkzeug DüRo | Outil de fraisage DüRo

Fräswerkzeug für Dübelrondellen DüRo

Outil de fraisage pour rondelle pour cheville DüRo

Fräswerkzeugset bestehend aus:
– 1 Fräskörper
– 2 Frästeller
– 2 Innensechskant-Senkkopfschrauben
– 1 Sechskant-Stiftschlüssel

Kit d'outil de fraisage composé de:
– 1 Corps de fraise
– 2 Disque à dents amovible
– 2 Vis à six pans à tête conique
– 1 clé Allen

Stk./Pkt. Pce/Pqt	*Art.-Nr. No art.*	Preis/Prix CHF/Stk. CHF/Pce
1	*5001761*	**82.90**

Produktegruppe 1022 | Groupe de produit 1022

Frästeller (Ersatz) | Disque à dents amovible (réserve)

für Fräswerkzeug DüRo | pour outil de fraisage DüRo

Stk./Pkt. Pce/Pqt	Preis/Prix CHF/Stk. CHF/Pce	*Art.-Nr. No art.*	Preis/Prix CHF/Pkt. CHF/Pqt
5	7.50	*5001762*	**37.50**

Produktegruppe 1022 | Groupe de produit 1022

Setzwerkzeug TermoZ CS | Outil de pose TermoZ CS

zum Versenken der Schraubdübel TermoZ CS

pour noyer les chevilles de vissage TermoZ CS

Beschreibung Description	*Art.-Nr. No art.*	Preis/Prix CHF/Stk. CHF/Pce
mit HEX Anschluss / avec raccordement HEX	*5021091*	**134.80**
mit SDS Anschluss / avec raccordement SDS	*5021092*	**134.80**

Produktegruppe 1114 | Groupe de produit 1114

Bit | Embout

für Setzwerkzeug TermoZ CS | pour outil de pose TermoZ CS

Dübellängen Longueurs de la cheville mm	Beschreibung Description	*Art.-Nr. No art.*	Preis/Prix CHF/Stk. CHF/Pce
115 – 355	Torx T30 CS 26 mm	*5021096*	**26.30**

Produktegruppe 1114 | Groupe de produit 1114

Rondellen-Ausstecher | Découpe-rondelles

zum Ausstechen der Rondellen für versenkte Dübel in mineralischen Dämmmaterialien

pour découper à l'emporte-pièce des rondelles pour chevilles noyées dans les panneaux isolants minéraux

Ø/Stechtiefe Ø/Profondeur d´entaille mm	*Art.-Nr. No art.*	Preis/Prix CHF/Stk. CHF/Pce
75/20	*5001771*	**81.40**

Produktegruppe 1022 | Groupe de produit 1022

Bestellformulare unter www.dosteba.ch
Formulaires de commande sur www.dosteba.ch

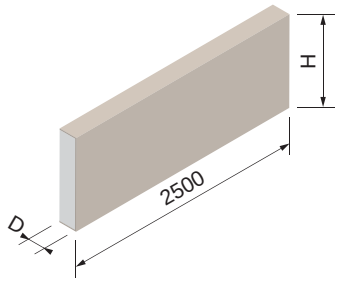

Fassadenprofil Do-Pro

Fassadenprofile Do-Pro dienen als architektonische Gestaltungselemente mit unbeschränkten Möglichkeiten.

Profil de façade Do-Pro

Les profilés de façade Do-Pro sont des éléments de design architectoniques aux possibilités illimitées.

Dämmmaterial: EPS 20 kg/m³
Beschichtung: dauerelastische Beschichtung

Matériau isolant: EPS 20 kg/m³
Revêtement: Revêtement élastique durable

Dicke Epaisseur D mm	Höhe Hauteur H mm	*Art.-Nr. No art.*	Preis Prix CHF/m
20	**40**	*5005351*	**35.20**
20	**50**	*5005352*	**36.40**
20	**80**	*5005355*	**40.–**
20	**90**	*5005356*	**41.20**
20	**100**	*5005357*	**42.40**
20	**110**	*5005358*	**43.60**
20	**120**	*5005359*	**44.80**
20	**130**	*5005360*	**46.–**
20	**140**	*5005361*	**47.20**
20	**150**	*5005362*	**48.40**
20	**160**	*5005363*	**49.60**
20	**170**	*5005364*	**50.80**
20	**180**	*5005365*	**52.–**
20	**190**	*5005366*	**53.20**
20	**200**	*5005367*	**54.40**
30	**80**	*5005375*	**41.–**
30	**90**	*5005376*	**42.30**
30	**100**	*5005377*	**43.60**
30	**110**	*5005378*	**44.90**
30	**120**	*5005379*	**46.20**
30	**130**	*5005380*	**47.50**
30	**140**	*5005381*	**48.80**
30	**160**	*5005383*	**51.40**
30	**180**	*5005385*	**54.–**
30	**200**	*5005387*	**56.60**
40	**80**	*5005455*	**42.80**
40	**90**	*5005456*	**44.20**
40	**100**	*5005457*	**45.60**
40	**110**	*5005458*	**47.–**
40	**120**	*5005459*	**48.40**
60	**120**	*5005559*	**52.–**
60	**160**	*5005563*	**56.80**

Produktegruppe 1107 Groupe de produit 1107

Zuschläge

Suppléments

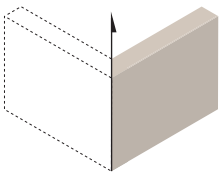

Gehrungsschnitt

bei Fassadenprofilen Do-Pro

Hinweis: für eine Ecke sind 2 Gehrungsschnitte erforderlich

Coupe en onglet

pour profilés de façade Do-Pro

Remarque: pour un angle, 2 coupes d'onglet sont nécessaires.

Art.-Nr. No art.	Preis/Prix CHF/Stk. CHF/Pce
5005691	**10.70**

Produktegruppe 1107 Groupe de produit 1107

Bestellformulare unter www.dosteba.ch
Formulaires de commande sur www.dosteba.ch

Zuschläge | Suppléments

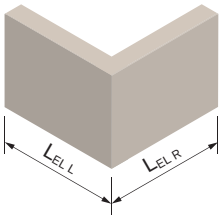

Eckelement | Elément d'angle

bei Fassadenprofilen Do-Pro | pour profilés de façade Do-Pro

Ausführung: 2 Gehrungsschnitte inkl. Verklebung
Hinweis: max. ausführbare Schenkellängen ($L_{EL\,L}$ + $L_{EL\,R}$) auf Anfrage

Exécution: 2 coupes d'onglets y compris collage
Remarque: longueur des faces. exécutable ($L_{EL\,L}$ + $L_{EL\,R}$) sur demande

	Art.-Nr. / No art.	Preis / Prix CHF / Stk. CHF / Pce
	5005692	**28.20**

Produktegruppe 1107 | Groupe de produit 1107

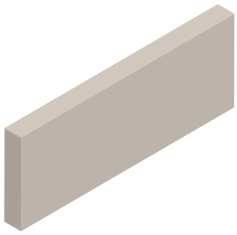

Beschichtung auf der Stirnseite | Revêtement sur la surface frontale

bei Fassadenprofilen Do-Pro | pour profilés de façade Do-Pro

	Art.-Nr. / No art.	Preis / Prix CHF / Stk. CHF / Pce
	5005693	**14.10**

Produktegruppe 1107 | Groupe de produit 1107

Zubehör | Accessoires

Beschichtungsmasse BMA | Substance d'enduction BMA

für Fassadenprofile Do-Pro | pour profilés de façade Do-Pro

Inhalt / Contenu kg	Art.-Nr. / No art.	Preis / Prix CHF / Stk. CHF / Pce
1	*5005591*	**12.–**
5	*5005592*	**49.10**

Produktegruppe 1107 | Groupe de produit 1107

PU-Kleber DoPurCol | Colle-PU DoPurCol

Einkomponenten PU-Kleber für Verklebungen von Dosteba Montageelementen in WDV-Systemen.

Colle-PU monocomposante pour collage d'éléments de montage Dosteba dans les systèmes ITE.

Farbe: beige
Inhalt: 310 ml

Couleur: beige
Contenu: 310 ml

Stk. / Pkt. Pce / Pqt	Art.-Nr. / No art.	Preis / Prix CHF / Stk. CHF / Pce	Art.-Nr. / No art.	Preis / Prix CHF / Pkt. CHF / Pqt
1	*5000551*	**18.20**		
12		11.25	*5000552*	**135.–**

Produktegruppe 1092 | Groupe de produit 1092

Bestellformulare unter www.dosteba.ch
Formulaires de commande sur www.dosteba.ch

Zubehör Accessoires

PU-Schaum DoPurMo

Einkomponenten PU-Schaum für Verklebungen von Dosteba Elementen und anderen Bauteilen.

Mousse PU DoPurMo

Mousse PU monocomposant pour collages d'éléments Dosteba et d'autres composants.

Inhalt: 800 ml

Contenu: 800 ml

Stk./Pkt. Pce/Pqt	*Art.-Nr. No art.*	Preis/Prix CHF/Stk. CHF/Pce	*Art.-Nr. No art.*	Preis/Prix CHF/Pkt. CHF/Pqt
1	*5020251*	**31.50**		
12		24.56	*5020252*	**294.70**

Produktegruppe 0792 Groupe de produit 0792

Schaumpistole DoPurMo

für PU-Schaumdosen DoPurMo

Pistolet à mousse DoPurMo

pour boîte en mousse PU DoPurMo

Art.-Nr. No art.	Preis/Prix CHF/Stk. CHF/Pce
5020286	**47.80**

Produktegruppe 0792 Groupe de produit 0792

Pistolenreiniger DoPurMo

für Schaumpistole DoPurMo

Nettoyant pistolet DoPurMo

pour pistolet en mousse PU DoPurMo

Inhalt: 500 ml

Contenu: 500 ml

Art.-Nr. No art.	Preis/Prix CHF/Stk. CHF/Pce
5020256	**9.40**

Produktegruppe 0792 Groupe de produit 0792

Bestellformulare unter www.dosteba.ch
Formulaires de commande sur www.dosteba.ch

SPEWE Isoturbo 5305SK Akku

Glühdraht-Schneidegerät mit Akku für Hartschaum inkl.:
- integrierte Freistellstütze
- angebauter Stromregler für Akkubetrieb
- 1 Ersatz Drahtführungsrolle
- Vorratsdrahtspule mit 10 m Ersatzdraht
- stabiler Alu-Koffer mit Rollen
- ohne Akku und Ladegerät

SPEWE Isoturbo 5305SK Accu

Appareil de coupe à fil chaud pour mousse rigide avec accumulateur incl.:
- Pied de stabilisation arrière intégré
- Régulateur de courant intégré pour le fonctionnement sur batterie
- 1 Rouleau guide-fil de rechange
- Bobine de fil de réserve avec 10 m de fil de rechange
- Coffret en aluminium stable avec roulettes
- sans batterie et chargeur

Schnittlänge:	1030 mm	Longueur de coupe:	1030 mm
Schnitttiefe:	305/430 mm	Epaisseur de coupe:	305/430 mm

Beschreibung Description		*Art.-Nr.* *No art.*	Preis CHF Prix CHF
SPEWE Isoturbo 5305SK-30A	ohne Koffer/sans coffre	*1000368*	**2080.–**
SPEWE Isoturbo 5305SK-30A	mit Koffer/avec coffre	*1000354*	**2380.–**
SPEWE Isoturbo 5305SK-43A	ohne Koffer/sans coffre	*1000365*	**2210.–**

Produktegruppe 1202 Groupe de produit 1202

SPEWE Isoturbo 5305SK

Glühdraht-Schneidegerät für Hartschaum inkl.:
- integrierte Freistellstütze
- angebauter Transformator
- 1 Ersatzsicherung
- 1 Ersatz Drahtführungsrolle
- Vorratsdrahtspule mit 10 m Ersatzdraht
- stabiler Alu-Koffer mit Rollen

SPEWE Isoturbo 5305SK

Appareil de coupe à fil chaud pour mousse rigide incl.:
- Pied de stabilisation arrière intégré
- Transformateur intégré
- 1 Fusible de rechange
- 1 Rouleau guide-fil de rechange
- Bobine de fil de réserve avec 10 m de fil de rechange
- Coffret en aluminium stable avec roulettes

Schnittlänge:	1030 mm	Longueur de coupe:	1030 mm
Schnitttiefe:	305 mm	Epaisseur de coupe:	305 mm

Beschreibung Description		*Art.-Nr.* *No art.*	Preis CHF Prix CHF
SPEWE Isoturbo 5305SK-30	ohne Koffer/sans coffre	*1000370*	**2060.–**
SPEWE Isoturbo 5305SK-30	mit Koffer/avec coffre	*1000355*	**2360.–**

Produktegruppe 1202 Groupe de produit 1202

SPEWE Isoturbo 5305SL Akku

Glühdraht-Schneidegerät mit Akku für Hartschaum inkl.:
- integrierte Freistellstütze
- angebauter Stromregler für Akkubetrieb
- 1 Ersatz Drahtführungsrolle
- Vorratsdrahtspule mit 10 m Ersatzdraht
- stabiler Alu-Koffer mit Rollen
- ohne Akku und Ladegerät

SPEWE Isoturbo 5305SL Accu

Appareil de coupe à fil chaud pour mousse rigide avec accumulateur incl.:
- Pied de stabilisation arrière intégré
- Régulateur de courant intégré pour le fonctionnement sur batterie
- 1 Rouleau guide-fil de rechange
- Bobine de fil de réserve avec 10 m de fil de rechange
- Coffret en aluminium stable avec roulettes
- sans batterie et chargeur

Schnittlänge:	1280 mm	Longueur de coupe:	1280 mm
Schnitttiefe:	305/430 mm	Epaisseur de coupe:	305/430 mm

Beschreibung Description		*Art.-Nr.* *No art.*	Preis CHF Prix CHF
SPEWE Isoturbo 5305SL-30A	ohne Koffer/sans coffre	*1000324*	**2130.–**
SPEWE Isoturbo 5305SL-30A	mit Koffer/avec coffre	*1000329*	**2430.–**
SPEWE Isoturbo 5305SL-43A	ohne Koffer/sans coffre	*1000366*	**2260.–**

Produktegruppe 1202 Groupe de produit 1202

Bestellformulare unter www.dosteba.ch
Formulaires de commande sur www.dosteba.ch

SPEWE Isoturbo 5305SL

Glühdraht-Schneidegerät für Hartschaum inkl.:
- integrierte Freistellstütze
- angebauter Transformator
- 1 Ersatzsicherung
- 1 Ersatz Drahtführungsrolle
- Vorratsdrahtspule mit 10 m Ersatzdraht
- stabiler Alu-Koffer mit Rollen

SPEWE Isoturbo 5305SL

Appareil de coupe à fil chaud pour mousse rigide incl.:
- Pied de stabilisation arrière intégré
- Transformateur intégré
- 1 Fusible de rechange
- 1 Rouleau guide-fil de rechange
- Bobine de fil de réserve avec 10 m de fil de rechange
- Coffret en aluminium stable avec roulettes

Schnittlänge:	1280 mm	Longueur de coupe:	1280 mm
Schnitttiefe:	305/430 mm	Epaisseur de coupe:	305/430 mm

Beschreibung Description		*Art.-Nr.* *No art.*	Preis CHF Prix CHF
SPEWE Isoturbo 5305SL-30	ohne Koffer/sans coffre	*1000369*	**2110.–**
SPEWE Isoturbo 5305SL-30	mit Koffer/avec coffre	*1000356*	**2410.–**
SPEWE Isoturbo 5305SL-43	ohne Koffer/sans coffre	*1000381*	**2240.–**

Produktegruppe 1202 Groupe de produit 1202

SPEWE GT127 Akku

Teleskop-Glühdraht-Schneidegerät mit Akku für Hartschaum inkl.:
- höhenverstellbarer Standfuss
- angebauter Stromregler für Akkubetrieb
- 1 Ersatz Drahtführungsrolle
- Vorratsdrahtspule mit 10 m Ersatzdraht
- stabiler Alu-Koffer mit Rollen
- ohne Akku und Ladegerät

SPEWE GT127 Accu

Appareil de coupe à fil chaud télescopique pour mousse rigide avec accumulateur incl.:
- Pied réglable en hauteur
- Régulateur de courant intégré pour le fonctionnement sur batterie
- 1 Rouleau guide-fil de rechange
- Bobine de fil de réserve avec 10 m de fil de rechange
- Coffret en aluminium stable avec roulettes
- sans batterie et chargeur

Schnittlänge:	1280 mm	Longueur de coupe:	1280 mm
Schnitttiefe:	340 mm	Epaisseur de coupe:	340 mm

Beschreibung Description		*Art.-Nr.* *No art.*	Preis CHF Prix CHF
SPEWE GT127-34A	ohne Koffer/sans coffre	*1000361*	**2160.–**
SPEWE GT127-34A	mit Koffer/avec coffre	*1000362*	**2460.–**

Produktegruppe 1202 Groupe de produit 1202

SPEWE GT127

Teleskop-Glühdraht-Schneidegerät für Hartschaum inkl.:
- höhenverstellbarer Standfuss
- angebautes Schaltnetzteil mit automatischer Anpassung der Schnittleistung
- 1 Ersatz Drahtführungsrolle
- Vorratsdrahtspule mit 10 m Ersatzdraht
- stabiler Alu-Koffer mit Rollen

SPEWE GT127

Appareil de coupe à fil chaud télescopique pour mousse rigide incl.:
- Pied réglable en hauteur
- Alimentation avec adaptation automatique à la puissance et la longueur de coupe
- 1 Rouleau guide-fil de rechange
- Bobine de fil de réserve avec 10 m de fil de rechange
- Coffret en aluminium stable avec roulettes

Schnittlänge:	1280 mm	Longueur de coupe:	1280 mm
Schnitttiefe:	340 mm	Epaisseur de coupe:	340 mm

Beschreibung Description		*Art.-Nr.* *No art.*	Preis CHF Prix CHF
SPEWE GT127-34	ohne Koffer/sans coffre	*1000292*	**2220.–**
SPEWE GT127-34	mit Koffer/avec coffre	*1000291*	**2520.–**

Produktegruppe 1202 Groupe de produit 1202

Bestellformulare unter www.dosteba.ch
Formulaires de commande sur www.dosteba.ch

SPEWE 212SL Akku

Glühdraht-Schneidegerät mit Akku für Hartschaum inkl.:
- integrierte Freistellstütze
- Eckschneider-Führungsschiene
- angebauter Stromregler für Akkubetrieb
- Geländerbefestigung
- Freistellstütze
- beidseitige Auflageschienen
- 1 Ersatz Drahtführungsrolle
- 1 Ersatzdraht
- stabiler Alu-Koffer mit Rollen
- ohne Akku und Ladegerät

SPEWE 212SL Accu

Appareil de coupe à fil chaud, avec accumulateur pour mousse dure incl.:
- Pied de stabilisation arrière intégré
- Rail de guidage pour découpeur d'angle
- Régulateur de courant intégré pour le fonctionnement sur batterie
- Fixation pour garde-corps
- Pied de stabilisation arrière
- Rails d'appui bilatéraux
- 1 Rouleau guide-fil de rechange
- 1 Fil de rechange
- Bobine de fil de réserve avec 10 m de fil de rechange
- sans batterie et chargeur

Schnittlänge:	1280 mm	Longueur de coupe:	1280 mm
Schnitttiefe:	305 mm	Epaisseur de coupe:	305 mm

Beschreibung Description		*Art.-Nr.* *No art.*	Preis CHF Prix CHF
SPEWE 212SL-30A	ohne Koffer/sans coffre	*1000357*	**1335.–**
SPEWE 212SL-30A	mit Koffer/avec coffre	*1000358*	**1635.–**

Produktegruppe 1202 Groupe de produit 1202

SPEWE 212SL

Glühdraht-Schneidegerät für Hartschaum inkl.:
- integrierte Freistellstütze
- angebauter Transformator
- Eckschneider-Führungsschiene
- Geländerbefestigung
- beidseitige Auflageschienen
- 1 Ersatzsicherung
- 1 Ersatz Drahtführungsrolle
- 1 Ersatzdraht
- stabiler Alu-Koffer mit Rollen

SPEWE 212SL

Appareil de coupe à fil chaud pour mousse dure incl.:
- Pied de stabilisation arrière intégré
- Transformateur intégré
- Rail de guidage pour découpeur d'angles
- Fixation pour garde-corps
- Rails d'appui bilatéraux
- 1 Fusible de rechange
- 1 Rouleau guide-fil de rechange
- 1 Fil de rechange
- Coffret en aluminium stable avec roulettes

Schnittlänge:	1280 mm	Longueur de coupe:	1280 mm
Schnitttiefe:	305 mm	Epaisseur de coupe:	305 mm

Beschreibung Description		*Art.-Nr.* *No art.*	Preis CHF Prix CHF
SPEWE 212SL-30	ohne Koffer/sans coffre	*1000272*	**1330.–**
SPEWE 212SL-30	mit Koffer/avec coffre	*1000273*	**1630.–**

Produktegruppe 1202 Groupe de produit 1202

Bestellformulare unter www.dosteba.ch
Formulaires de commande sur www.dosteba.ch

SPEWE 112SL Akku

Glühdraht-Schneidegerät mit Akku für Hartschaum inkl.:
– angebauter Stromregler für Akkubtrieb
– Geländerbefestigung
– Auflageschiene rechts
– Freistellstütze
– 1 Ersatz Drahtführungsrolle
– 1 Ersatzdraht
– ohne Akku und Ladegerät

SPEWE 112SL Accu

Appareils de coupe à fil chaud avec accumulateur pour mousse dure incl.:
– Régulateur de courant intégré pour le fonctionnement sur batterie
– Fixation pour garde-corps
– Rail d'appui droite
– Pied de stabilisation arrière
– 1 Rouleau guide-fil de rechange
– 1 Fil de rechange
– sans batterie et chargeur

Schnittlänge:	1270 mm	Longueur de coupe:	1270 mm
Schnitttiefe:	285 mm	Epaisseur de coupe:	285 mm

Beschreibung Description		*Art.-Nr.* *No art.*	Preis CHF Prix CHF
SPEWE 112SL-28A	ohne Koffer / sans coffre	*1000364*	**1015.–**

Produktegruppe 1202 Groupe de produit 1202

SPEWE 112SL

Glühdraht-Schneidegerät für Hartschaum inkl.:
– angebauter Transformator
– Geländerbefestigung
– 1 Ersatzsicherung
– 1 Ersatz Drahtführungsrolle
– 1 Ersatzdraht

SPEWE 112SL

Appareil de coupe à fil chaud pour mousse dure incl.:
– Transformateur intégré
– Fixation pour garde-corps
– 1 Fusible de rechange
– 1 Rouleau guide-fil de rechange
– 1 Fil de rechange

Schnittlänge:	1270 mm	Longueur de coupe:	1270 mm
Schnitttiefe:	285 mm	Epaisseur de coupe:	285 mm

Beschreibung Description		*Art.-Nr.* *No art.*	Preis CHF Prix CHF
SPEWE 112SL-28	ohne Tasche/sans sac	*1000267*	**755.–**

Produktegruppe 1202 Groupe de produit 1202

SPEWE 590GH

Glühdraht-Schneidegerät für Hartschaum inkl.:
– Geländerhalterung
– beidseitige Auflageschienen
– 1 Ersatzsicherung
– 1 Ersatz Drahtführungsrolle
– 1 Ersatzdraht

SPEWE 590GH

Appareil de coupe à fil chaud pour mousse dure incl.:
– Fixation d'échafaudage
– Rails d'appui bilatéraux
– 1 Fusible de rechange
– 1 Rouleau guide-fil de rechange
– 1 Fil de rechange

Schnittlänge:	1040 mm	Longueur de coupe:	1040 mm
Schnitttiefe:	285 mm	Epaisseur de coupe:	285 mm

Beschreibung Description		*Art.-Nr.* *No art.*	Preis CHF Prix CHF
SPEWE 590GH-28	ohne Koffer/sans coffre	*1000301*	**880.–**

Produktegruppe 1202 Groupe de produit 1202

Bestellformulare unter www.dosteba.ch
Formulaires de commande sur www.dosteba.ch

Zubehör — Accessoires

Akku-Set — Kit de batterie

Beschreibung Description	geeignet für convient pour	*Art.-Nr.* *No art.*	Preis CHF Prix CHF
2 Leistungsstarke LiHD Akku 18V / 5.5Ah mit Schnellladegerät ASC 145 2 batterie performante LiHD 18V / 5.5Ah avec chargeur rapide ASC 145	Akkugeräte CAS Appareil à batterie CAS	*1906048*	**325.–**

Produktegruppe 1219 — Groupe de produit 1219

Akku — Batterie

Beschreibung Description		*Art.-Nr.* *No art.*	Preis CHF Prix CHF
Akku LiHD 18V / 5.5Ah Batterie LiHD 18V / 5.5Ah		*1906026*	**155.–**

Produktegruppe 1219 — Groupe de produit 1219

Eckschneider ES — Découpeur d'angles ES

Beschreibung Description	geeignet für convient pour	*Art.-Nr.* *No art.*	Preis CHF Prix CHF
Eckschneider ES-5305SK/SL-30A mit Transporttasche Découpeur d'angles ES-5305SK/SL-30A avec sac de transport	SPEWE 5305SK-30A SPEWE 5305SL-30A	*1200197*	**470.–**
Eckschneider ES-5305SK/SL-30 mit Transporttasche* Découpeur d'angles ES-5305SK/SL-30 avec sac de transport*	SPEWE 5305SK-30 SPEWE 5305SL-30	*1200203*	**505.–**
Eckschneider ES-GT127-34A mit Transporttasche Découpeur d'angles ES-GT127-34A avec sac de transport	SPEWE GT127-34A	*1200179*	**415.–**
Eckschneider ES-GT127-34 mit Transporttasche Découpeur d'angles ES-GT127-34 avec sac de transport	SPEWE GT127-34	*1200177*	**415.–**
Eckschneider ES-212SL-30A mit Transporttasche Découpeur d'angles ES-212SL-30A avec sac de transport	SPEWE 212SL-30A	*1200178*	**415.–**
Eckschneider ES-212SL-30 mit Transporttasche* Découpeur d'angles ES-212SL-30 avec sac de transport*	SPEWE 212SL-30	*1200172*	**472.–**

Produktegruppe 1212 — Groupe de produit 1212

* inkl. separatem Trafo — * y.c. transformateur séparé

Auflageschiene rechts — Rail d'appui droite

Beschreibung Description	geeignet für convient pour	*Art.-Nr.* *No art.*	Preis CHF Prix CHF
schwenkbare Auflageschiene 400 mm Rail d'appui pivotant 400 mm	SPEWE 112SL	*1200163*	**78.–**

Produktegruppe 1212 — Groupe de produit 1212

Bestellformulare unter www.dosteba.ch
Formulaires de commande sur www.dosteba.ch

Zubehör Accessoires

Freistellstütze Pied de stabilisation arrière

Beschreibung Description	geeignet für convient pour	*Art.-Nr.* *No art.*	Preis CHF Prix CHF
Freistellstütze mit Strebe Pied de stabilisation arrière avec barre support	SPEWE 112SL	*1200054*	**100.–**
Freistellstütze mit Strebe Pied de stabilisation arrière avec barre support	SPEWE GT127	*1200180*	**130.–**

Produktegruppe 1212 Groupe de produit 1212

Ersatzdraht Fil de rechange

Beschreibung Description	geeignet für convient pour	*Art.-Nr.* *No art.*	Preis CHF Prix CHF
Ø 0.65 mm x 20 m	SPEWE alle Geräte inkl. ES-A ausser ES SPEWE tous les appareils incl. ES-A sauf ES	*1200018*	**36.–**
Ø 0.50 mm x 6 m	SPEWE Eckschneider ES ausser ES-A SPEWE Découpeur d'angles ES sauf ES-A	*1200016*	**24.–**

Produktegruppe 1212 Groupe de produit 1212

Transporttasche Sac de transport

Beschreibung Description	geeignet für convient pour	*Art.-Nr.* *No art.*	Preis CHF Prix CHF
Transporttasche Sac de transport	SPEWE 590GH	*1200170*	**99.–**
Transporttasche Sac de transport	SPEWE 112SL SPEWE 212SL	*1905975*	**99.–**

Produktegruppe 1212 Groupe de produit 1212

Aluminiumkoffer Coffret en aluminium

Beschreibung Description	geeignet für convient pour	*Art.-Nr.* *No art.*	Preis CHF Prix CHF
Aluminiumkoffer mit Rollen Aussenmass: 1185 x 698 x 227 mm Coffret en aluminium avec roues Dimensions extérieures: 1185 x 698 x 227 mm	SPEWE GT127	*1906003*	**370.–**

Produktegruppe 1212 Groupe de produit 1212

Aluminiumkoffer Coffret en aluminium

Beschreibung Description	geeignet für convient pour	*Art.-Nr.* *No art.*	Preis CHF Prix CHF
Aluminiumkoffer mit Rollen Aussenmass: 1642 x 569 x 217 mm Coffret en aluminium avec roues Dimensions extérieures: 1642 x 569 x 217 mm	SPEWE 212SL SPEWE 112SL SPEWE 5305SK SPEWE 5305SL	*1906004* *1906061* *1905867*	**380.–** **380.–** **380.–**

Produktegruppe 1212 Groupe de produit 1212

Bestellformulare unter www.dosteba.ch
Formulaires de commande sur www.dosteba.ch

Handschneider 20 / Appareil de découpe à main 20

Elektrisches Handschneidegerät im praktischen Kunststoffkoffer, inkl.:
– 2 Klingen 150 / 200 mm
– Reinigungsbürste
– Anbautisch
– Stiftschlüssel

Appareil de coupe à main électrique dans un coffret pratique en plastique, incl.:
– 2 lames 150 / 200 mm
– Brosse de nettoyage
– Table de montage
– Clé coudée

Schnitttiefe: 150 / 200 mm
Epaisseur de coupe: 150 / 200 mm

Beschreibung Description	*Art.-Nr.* *No art.*	Preis CHF Prix CHF
mit Koffer/avec coffre	*1200188*	**185.–**

Produktegruppe 1202 / Groupe de produit 1202

Zubehör / Accessories

Klingen / Lames

Beschreibung Description	geeignet für convient pour	*Art.-Nr.* *No art.*	Preis CHF Prix CHF
Klinge 150 mm Lame 150 mm	Handschneider 20 Appareil de découpe à main 20	*1905716*	**21.50**
Klinge 200 mm Lame 200 mm	Handschneider 20 Appareil de découpe à main 20	*1905717*	**24.50**
Klinge 250 mm Lame 250 mm	Handschneider 20 Appareil de découpe à main 20	*1905718*	**28.50**

Produktegruppe 1212 / Groupe de produit 1212

Schneideschlitten / Chariot de découpe

Beschreibung Description	geeignet für convient pour	*Art.-Nr.* *No art.*	Preis CHF Prix CHF
Schneideschlitten mit 2 Seitenflügel Chariot de découpe avec 2 aile	Handschneider 20 Appareil de découpe à main 20	*1905719*	**60.–**

Produktegruppe 1212 / Groupe de produit 1212

Biegeblatt / Lame souple

Beschreibung Description	geeignet für suitable for	*Art.-Nr.* *No art.*	Preis CHF Prix CHF
Biegeblatt 300 mm zu Schneideschlitten Lame souple 300 mm pour chariot de découpe	Handschneider 20 Appareil de découpe à main 20	*1905720*	**24.50**

Produktegruppe 1212 / Groupe de produit 1212

Bestellformulare unter www.dosteba.ch
Formulaires de commande sur www.dosteba.ch

SPEWE 1900ML

Mineralfaser-Standschneidegerät
Universelle Führungseinheit für viele Anwendungsmöglichkeiten, inkl.:
– Kurzhub-Parallelogramm
– Teleskop-Freistellstütze
– Dämmdicken-Voreinstellung
– hintere Sägeblatt-Zwangsführung
– Schneidführung schwenkbar bis 45°
– Führungsschlitten
– ohne Sägemaschine

SPEWE 1900ML

Appareil de coupe sur pied pour fibres minérales
Unité de guidage universel pour de multiples possibilités d'applications, incl.:
– Parallélogramme à course courte
– Pied de stabilisation télescopique
– Préréglages d'épaisseurs d'isolation
– Guidage forcé arrière de la lame de scie
– Guide de coupe inclinable jusqu'à 45°
– Glissière de guidage
– sans scie tandem

Schnittlänge:	1270 mm	Longueur de coupe:	1270 mm
Schnitttiefe:	100 – 305 mm	Epaisseur de coupe:	100 – 305 mm

Beschreibung Description		*Art.-Nr.* *No art.*	Preis CHF Prix CHF
SPEWE 1900ML-30	mit Führungsschlitten Metabo SSE 18 LTX BL Compact avec glissières de guidage Metabo SSE 18 LTX BL Compact	*1000353*	**1820.–**
SPEWE 1900ML-30	mit Führungsschlitten III Dewalt/Bosch avec glissières de guidage III Dewalt/Bosch	*1000250*	**1820.–**
SPEWE 1900ML-30	mit Führungsschlitten IVa Bosch Akku GSA avec glissières de guidage IVa Bosch Akku GSA	*1000252*	**1820.–**
SPEWE 1900ML-30	mit Führungsschlitten IVb Milwaukee avec glissières de guidage IVb Milwaukee	*1000251*	**1820.–**
SPEWE 1900ML-30	mit Führungsschlitten VI Festool ISC 240 avec glissières de guidage VI Festool ISC 240	*1000285*	**1820.–**
SPEWE 1900ML-30	ohne Führungsschlitten sans glissières de guidage	*1000242*	**1640.–**

Produktegruppe 1202 Groupe de produit 1202

SPEWE 1900MK

Mineralfaser-Standschneidegerät
Universelle Führungseinheit für viele Anwendungsmöglichkeiten, inkl.:
– Kurzhub-Parallelogramm
– Dämmdicken-Voreinstellung
– hintere Sägeblatt-Zwangsführung
– Schneidführung schwenkbar bis 45°
– Führungsschlitten
– ohne Sägemaschine

SPEWE 1900MK

Appareil de coupe sur pied pour fibres minérales
Unité de guidage universel pour de multiples possibilités d'applications, incl.:
– Parallélogramme à course courte
– Préréglages d'épaisseurs d'isolation
– Guidage forcé arrière de la lame de scie
– Guide de coupe inclinable jusqu'à 45°
– Glissière de guidage
– sans scie tandem

Schnittlänge:	1100 mm	Longueur de coupe:	1100 mm
Schnitttiefe:	80 – 305 mm	Epaisseur de coupe:	80 – 305 mm

Beschreibung Description		*Art.-Nr.* *No art.*	Preis CHF Prix CHF
SPEWE 1900MK-30	mit Führungsschlitten Metabo SSE 18 LTX BL Compact avec glissières de guidage Metabo SSE 18 LTX BL Compact	*1000351*	**1620.–**
SPEWE 1900MK-30	mit Führungsschlitten III Dewalt/Bosch avec glissières de guidage III Dewalt/Bosch	*1000302*	**1620.–**
SPEWE 1900MK-30	mit Führungsschlitten IVb Milwaukee avec glissières de guidage IVb Milwaukee	*1000303*	**1620.–**
SPEWE 1900MK-30	mit Führungsschlitten VI Festool avec glissières de guidage VI Festool	*1000304*	**1620.–**
SPEWE 1900MK-30	ohne Führungsschlitten sans glissières de guidage	*1000296*	**1450.–**

Produktegruppe 1202 Groupe de produit 1202

Bestellformulare unter www.dosteba.ch
Formulaires de commande sur www.dosteba.ch

Zubehör | Accessories

Aluminiumkoffer | Coffret en aluminium

Beschreibung Description	geeignet für convient pour	*Art.-Nr.* *No art.*	Preis CHF Prix CHF
Aluminiumkoffer mit Rollen Aussenmass: 1720 x 410 x 457 mm, 15 kg Coffret en aluminium avec roues Dimensions extérieures: 1720 x 410 x 457 mm, 15 kg	SPEWE 1900ML SPEWE 1900MK	*1905996*	**465.–**

Produktegruppe 1212 | Groupe de produit 1212

Sägeführung für Handsäge | Guide de sciage pour scie à main

Beschreibung Description		*Art.-Nr.* *No art.*	Preis CHF Prix CHF
Sägeführung für Handsäge Guide de sciage pour scie à main		*1200157*	**145.–**

Produktegruppe 1212 | Groupe de produit 1212

Handsägen | Scie à main

Beschreibung Description	geeignet für convient pour	*Art.-Nr.* *No art.*	Preis CHF Prix CHF
Handsäge gezahnt, ohne Schränkung Scie à main dentée, sans torsion	SPEWE 1900ML	*1200094*	**38.–**
Dämmstoffmesser 480 mm doppelschneidige Klinge Couteau pour l'isolant 480 mm Lame à double tranchant	SPEWE 1900ML	*1905300*	**57.–**

Produktegruppe 1212 | Groupe de produit 1212

Führungsschlitten | Glissières de guidage

Beschreibung Description	geeignet für convient pour	*Art.-Nr.* *No art.*	Preis CHF Prix CHF
für/pour Metabo SSE 18 LTX BL Compact für/pour Dewalt, Bosch Alligator für/pour Milwaukee C12 HZ für/pour Festool ISC 240	SPEWE 1900ML/MK	*1200202* *1200153* *1200155* *1200175*	**200.–** **200.–** **200.–** **200.–**

Produktegruppe 1212 | Groupe de produit 1212

* Säbelsäge nicht im Verkaufsprogramm. Muss direkt beim entsprechenden Lieferanten bezogen werden.

* La scie sabre ne faisant pas parti du programme de vente. Elle doit être commandée directement chez le fournisseur correspondant.

Akku-Säbelsäge | Scie sabre accumulateur

Handliche Kompaktsäbelsäge mit 16 mm Hub. Einsetzbar mit Führungsschlitten in Allzweckgerät 1900ML-30 / 1900MK-30.
Lieferumfang:
– Akku-Säbelsäge 18V
– Transportbox
– ohne Akku und Ladegerät

Scie sabre compacte et maniable avec course de 16 mm. Utilisable avec des glissières de guidage sur les appareils polyvalents 1900ML-30/1900MK-30.
Volume de livraison:
– Scie sabre accumulateur 18V
– Mallette de transport
– sans batterie et chargeur

Beschreibung Description	geeignet für convient pour	*Art.-Nr.* *No art.*	Preis CHF Prix CHF
Metabo SSE 18 LTX BL Compact, 18V, mit Koffer Metabo SSE 18 LTX BL Compact, 18V, avec coffre	SPEWE 1900ML SPEWE 1900MK	*1200198*	**275.–**

Produktegruppe 1209 | Groupe de produit 1209

Bestellformulare unter www.dosteba.ch
Formulaires de commande sur www.dosteba.ch

Zubehör Accessories

Sägeblatt Lame de scie

Beschreibung Description	Stk./Pkt. Pce/Pqt	geeignet für convient pour	*Art.-Nr.* *No art.*	Preis CHF Prix CHF
mit kurzem Wellenschliff 350 mm avec lame ondulée courte 350 mm	**1**	SPEWE 1900MK SPEWE 1900ML	*1200193*	**38.–**
mit kurzem Wellenschliff 430 mm avec lame ondulée courte 430 mm	**1**	SPEWE 1900MK SPEWE 1900ML	*1200140*	**30.50**
mit kurzem Wellenschliff 540 mm avec lame ondulée courte 540 mm	**1**	SPEWE 1900MK SPEWE 1900ML	*1200141*	**34.50**
gezahnt, ohne Schränkung 430 mm Lame dentée, sans torsion 430 mm	**3**	SPEWE 1900MK SPEWE 1900ML	*1200097*	**62.–**

Produktegruppe 1212 Groupe de produit 1212

Teleskop-Freistellstütze Pied de stabilisation télescopique

Beschreibung Description	geeignet für convient pour	*Art.-Nr.* *No art.*	Preis CHF Prix CHF
Freistellstütze mit Strebe Pied de stabilisation arrière avec barre support	SPEWE 1900MK	*1200173*	**140.–**

Produktegruppe 1212 Groupe de produit 1212

Reduzierung für Schnitttiefe Réduction pour l'épaisseur de coupe

Beschreibung Description	Schnitttiefe Ep. de coupe	geeignet für convient pour	*Art.-Nr.* *No art.*	Preis CHF Prix CHF
Reduzierung für Schnitttiefe Réduction pour l'épaisseur de coupe	10–100 mm	SPEWE 1900ML	*1200158*	**140.–**

Produktegruppe 1212 Groupe de produit 1212

Sägemaschine Scie tandem

Beschreibung Description	Schnittlänge Longueur de coupe	geeignet für convient pour	*Art.-Nr.* *No art.*	Preis CHF Prix CHF
Dewalt DWE 397	430 mm	SPEWE 1900MK SPEWE 1900ML	*1200160*	**520.–**

Produktegruppe 1212 Groupe de produit 1212

Sägeblätter Lames de scies

Beschreibung Description	geeignet für convient pour	*Art.-Nr.* *No art.*	Preis CHF Prix CHF
Sägeblatt gezahnt, ohne Schränkung Lame dentée, sans torsion	Dewalt DWE 397	*1904903*	**52.–**
Sägeblatt mit Wellenschliff Lame ondulée	Dewalt DWE 397	*1904904*	**70.–**

Produktegruppe 1212 Groupe de produit 1212

Akku-Dämmstoffsäge Scie sans fil pour matériaux isolants

Beschreibung Description	Schnittlänge Longueur de coupe	geeignet für convient pour	*Art.-Nr.* *No art.*	Preis CHF Prix CHF
Festool ISC 240	240 / 350 mm	SPEWE 1900MK SPEWE 1900ML	*1200195*	**798.–**

Produktegruppe 1212 Groupe de produit 1212

Bestellformulare unter www.dosteba.ch
Formulaires de commande sur www.dosteba.ch

Zubehör Accessories

Schneidgarnitur Kit de découpe

Beschreibung Description	Länge Longueur	geeignet für convient pour	*Art.-Nr.* *No art.*	Preis CHF Prix CHF
gezahnt/dentée gezahnt/dentée	240 mm 350 mm	Festool ISC 240	*1905380* *1905383*	**72.–** **98.–**
Wellenschliff/ondulée Wellenschliff/ondulée	240 mm 350 mm	Festool ISC 240	*1905382* *1905384*	**98.–** **122.–**

Produktegruppe 1262 Groupe de produit 1262

Sägeblätter Lames de scies

Beschreibung Description	Länge Longueur	geeignet für convient pour	*Art.-Nr.* *No art.*	Preis CHF Prix CHF
gezahnt/dentée gezahnt/dentée	240 mm 350 mm	Festool ISC 240	*1905385* *1905386*	**26.–** **37.50**
Wellenschliff/ondulée Wellenschliff/ondulée	240 mm 350 mm	Festool ISC 240	*1905387* *1905388*	**25.50** **37.–**

Produktegruppe 1212 Groupe de produit 1212

Universalklammern Pinces universelles

Beschreibung Description	*Art.-Nr.* *No art.*	Preis CHF Prix CHF
SPEWE Universalklammern 20 Stk., blau SPEWE Pinces universelles 20 pces, bleu	*1200001*	**38.50**

Produktegruppe 1212 Groupe de produit 1212

Drehgestell für Kleberauftrag Bâti tournant applicateur de colle

Beschreibung Description	*Art.-Nr.* *No art.*	Preis CHF Prix CHF
Drehgestell mit Eimerhalterung Bâti tournant avec porte-seau	*1200005*	**225.–**

Produktegruppe 1212 Groupe de produit 1212

Drehgestell für Kleberauftrag Bâti tournant applicateur de colle

Beschreibung Description	*Art.-Nr.* *No art.*	Preis CHF Prix CHF
Drehgestell mit Neigungseinstellung Bâti tournant avec réglage de l'inclinaison	*1200014*	**155.–**

Produktegruppe 1212 Groupe de produit 1212

Bestellformulare unter www.dosteba.ch
Formulaires de commande sur www.dosteba.ch

Zubehör — Accessories

Verbrauchsmaterial — Matériel d'usage

Beschreibung Description	geeignet für convient pour	*Art.-Nr.* *No art.*	Preis CHF Prix CHF
Trafosicherung 5 x 20, 10A, 10 Stk. Fusible pour transformateur 5 x 20, 10A, 10 pcs	SPEWE 112SL SPEWE 212SL SPEWE 590GH SPEWE 5305SK/SL	*1900084*	**9.–**
Drahtführungsrolle Ø16 x 5 mm Rouleau guide-fil Ø16 x 5 mm	SPEWE 112SL-28 SPEWE 212SL-30 SPEWE 590GH-28	*1901671*	**2.20**
Drahtführungsrolle Ø20 x 6.5 mm Rouleau guide-fil Ø20 x 6.5 mm	SPEWE 5305SK-30 SPEWE 5305SL-30 SPEWE GT127-34	*1903808*	**4.20**
Ersatzdraht Ø 0.65 mm x 20 m Fil de rechange Ø 0.65 mm x 20 m	alle Geräte inkl. ES-A ausser ES tous les appareils incl. ES-A sauf ES	*1200018*	**36.–**
Ersatzdraht Ø 0.50 mm x 6 m Fil de rechange Ø 0.50 mm x 6 m	Eckschneider ES ausser ES-A Découpeur d'angles ES sauf ES-A	*1200016*	**24.–**

Produktegruppe 1212 — Groupe de produit 1212

Bestellformulare unter www.dosteba.ch
Formulaires de commande sur www.dosteba.ch

Verkaufs- und Lieferbedingungen

Technische Beratungen
Mündliche technische Beratungen sind unverbindlich und es wird keine Haftung für deren Tauglichkeit übernommen.

Angebote
Angebotspreise basieren auf den angefragten Mengen und Grössen. Sie haben ohne anders lautende Angaben drei Monate Gültigkeit. Preisänderungen, verursacht durch Änderung der Mengen oder Grössen, bleiben vorbehalten.

Preise
Preise verstehen sich exkl. MWST, verpackt auf Paletten, ab Dosteba. Preisänderungen in der Preisliste bleiben jederzeit vorbehalten und erfordern keine Voranzeige.

Form- und Programmierkosten
Form- und Programmierkosten, welche für die objektbezogene Herstellung von GFB-Elementen anfallen, werden netto verrechnet. Nach bezahlter Rechnung sind die Formen Eigentum des Bestellers. Der Besteller kann die Formen nach Rücksprache auf eigene Kosten abholen, ansonsten werden diese drei Monate nach der letzten Auslieferung ohne Rücksprache entsorgt. Abgeholte Formen werden nicht mehr zurückgenommen.

Bearbeitungszuschlag
Bei einem Nettowarenwert kleiner als CHF 250.– wird ein Bearbeitungszuschlag von CHF 75.– verrechnet.

Massaufnahmen
Bei Massaufnahmen unter einem Warenwert von CHF 500.– werden zusätzlich pro Auftrag pauschal CHF 100.– in Rechnung gestellt. Eine verantwortliche Person des Bestellers muss während der Massaufnahme anwesend sein. Vorgängige Abklärungen sowie die Zugänglichkeit auf der Baustelle sind Aufgabe des Bestellers. Massauszüge ab Plänen müssen auf Verlangen vom Besteller unterzeichnet werden. Mündlich abgemachte Angaben sind unverbindlich und bedürfen einer schriftlichen Bestätigung. Anpassarbeiten beim Versetzen müssen toleriert werden und gehen zu Lasten des Bestellers.

Auftragsbestätigungen
Auftragsbestätigungen werden per Fax oder E-Mail verschickt. Sie gelten als verbindlich, wenn innert 24 Stunden nach Erhalt keine Rückmeldung erfolgt. Auf Verlangen müssen diese vom Besteller unterzeichnet an die Dosteba zurückgesandt werden.

Liefertermine
Der vorraussichtliche Liefertermin wird in der Auftragsbestätigung als unverbindlicher Richtwert angegeben. Höhere Gewalt wie z.B. Waren- oder Rohstoffmangel, Ausfall von Maschinen usw. bleiben vorbehalten. Bauseits anfallende Kosten wie Wartezeit, Gerüstkosten usw. dürfen der Dosteba nicht verrechnet werden.

Transportkosten und Transportrisiko
Die Transportkosten sowie das Transportrisiko gehen zu Lasten des Bestellers. Transporte mit Lieferwagen oder LKW werden nach Dosteba-Ansätzen verrechnet. Treibstoff- und Stauzuschläge werden monatlich festgelegt.

Transport mit Lieferwagen oder LKW (Mindesttransportansatz)

Deutschschweiz	CHF/Lieferung	130.–
Westschweiz	CHF/Lieferung	175.–
Tessin	CHF/Lieferung	185.–
Graubünden	CHF/Lieferung	185.–
Oberwallis	CHF/Lieferung	185.–
Liechtenstein	CHF/Lieferung	175.–

Transport mit Post oder Paketdienst

Porto Paketdienst:	auf Anfrage	
Zuschlag Expressendung:	CHF/Paket	35.–

Verpackungskosten
Nicht ausgetauschte Paletten werden nach folgenden Ansätzen verrechnet:

Euro-Palette:	CHF/Stk.	28.–
Dosteba-Palette:	CHF/Stk.	24.–
Pakete:	CHF/Stk.	9.–

Für einen kostenlosen Rücktransport müssen mindestens zehn Paletten pro Anfahrt bereitgestellt werden. Abgeholte Paletten werden nach folgenden Ansätzen vergütet:

Euro- und Dosteba-Palette:	CHF/Stk.	14.–

Zurückgebrachte Paletten werden nach folgenden Ansätzen vergütet:

Euro- und Dosteba-Palette:	CHF/Stk.	18.–

Warenannahme
Der Warenempfänger ist verantwortlich für die Zugänglichkeit der Baustelle und das Abladen der Ware. Mit Unterzeichnung der Lieferscheinkopie bestätigt er, dass alle bestellten Waren ausgeliefert bzw. abgeladen worden sind und keine ersichtlichen Beschädigungen vorliegen.

Fakturen
Fakturen werden per Mail versendet. Für Rechnungen per Post wird ein Unkostenbeitrag von CHF 3.– erhoben. Diese sind innert 30 Tagen netto ab Ausstellungsdatum zu begleichen.

Änderungen und Annullierungen
Änderungen und Annullierungen können nur bis vor Fabrikationsbeginn ohne Kostenfolge berücksichtigt werden. Aufgelaufene Kosten werden bei laufenden oder bereits fertig erstellten Aufträgen, zuzüglich allfälliger Entsorgungskosten, verrechnet.

Produktemängel und Reklamationen
Produkte mit Mängeln dürfen nicht montiert oder verarbeitet werden. Dosteba leistet Ersatz oder Nachbesserung für Mängel, die innerhalb von zehn Arbeitstagen nach Auslieferung und jedenfalls vor Montage gerügt wurden. Anpassungs- und Ausgleichsarbeiten, die bei der Montage vorgenommen werden müssen, gelten nicht als Produktemängel. Mängelrügen bei verarbeiteten Elementen werden nur im Rahmen der Garantieklausel anerkannt, sofern sie nicht durch seriöse Prüfung bereits vor der Montage bzw. Verarbeitung feststellbar gewesen wären.

Retouren
Retouren sind nur in Ausnahmefällen möglich. Die Transportkosten gehen zu Lasten des Bestellers. Die Höhe der Vergütung wird im Werk festgestellt und richtet sich nach der Wiederverwendbarkeit der Produkte. Für die Warenkontrolle und Wiedereinlagerung werden mindestens CHF 50.– verrechnet. Entsorgungskosten werden nach Aufwand erhoben und dem Besteller verrechnet.

Garantie für Elemente
Dosteba leistet auf die von ihr konstruierten und gefertigten Elemente fünf Jahre Garantie für technische Tauglichkeit und Witterungsbeständigkeit, sofern nach der Auslieferung keine Änderungen angebracht und sie gemäss den Herstellervorschriften verarbeitet wurden. Diese Garantie umfasst das Recht auf Nachbesserung oder einer Ersatzlieferung. Eine weitergehende Gewährleistung übernimmt die Dosteba nur, sofern diese schriftlich festgehalten ist. Die Garantiefrist beginnt mit dem Rechnungsdatum an den Besteller.

Garantie für Geräte und Werkzeuge
Die Garantiezeit beginnt mit dem Verkaufsdatum des Gerätes an den Endverbraucher. Die Garantie erstreckt sich nur auf Mängel, die auf Material- und/oder Herstellungsfehler sowie auf die Nichterfüllung zugesicherter Eigenschaften zurückzuführen sind. Bei Geltendmachung eines Garantieanspruches ist die Originalrechnung mit Rechnungsdatum beizufügen. Der Transport des fehlerhaften Produktes erfolgt auf eigenes Risiko und auf eigene Kosten. Es besteht kein Recht oder Anspruch auf einen Ersatz. Ansonsten gelten die Garantieleistungen des jeweiligen Herstellers.

Gültigkeit
Alle Angaben entsprechen bei Drucklegung dem Stand der Technik. Gewährleistung bzw. eine Rechtspflicht für den Anwendungsfall kann daraus nicht abgeleitet werden, da Ausführungs- und Arbeitsbedingungen ausserhalb unserer Kontrolle stehen. Änderungen und Weiterentwicklungen bleiben generell vorbehalten. Vorliegende Bedingungen treten bei Auftragserteilung in Kraft. Änderungen bedürfen der schriftlichen Form.

Gerichtsstand
Gerichtsstand: 8180 Bülach, Schweiz.

Dosteba AG, 01.01.2023

Conditions générales de vente et de livraison

Conseils techniques
Les conseils techniques oraux sont sans engagement et aucune responsabilité n'est assumée pour leur pertinence.

Offres
Les prix offerts sont basés sur les quantités et tailles demandées. Sauf indications contraires, ils sont valables trois mois. Un changement de prix est possible en cas de modification des quantités ou tailles.

Prix
Les prix s'entendent TVA non comprise pour la marchandise emballée sur palettes départ usine Dosteba. Des modifications de prix du catalogue actuel sont possibles sans préavis nécessaire pour leur application.

Frais de moule et de programmation
Les frais de moule et de programmation nécessaires à la fabrication d'éléments GFB particuliers sont facturés. Une fois la facture réglée, les moules sont propriété du client. Le client peut, après entente, enlever les moules à ses frais, dans le cas contraire, ces trois mois après la dernière livraison sont éliminés sans consultation. Les moules enlevés ne sont plus repris.

Forfait pour frais de dossier
Un supplément pour frais administratifs de 75.– CHF sera facturé si la valeur nette des marchandises est inférieure à 250.– CHF.

Prises de dimensions
Pour les prises de dimensions inférieures à une valeur marchande de CHF 500.– nous facturons en outre un forfait par commande de CHF 100.–. Une personne responsable du client doit être présente pendant la prise de mesures. Les clarifications nécessaires et préalables ainsi que l'accessibilité sur le chantier incombent au commettant. Sur demande, les métrés issus des plans devront être signés par le commettant. Les données convenues oralement sur le chantier sont sans engagement et sont à confirmer par écrit. Des travaux d'adaptation lors de la pose doivent être tolérés et sont à la charge du commettant.

Confirmations de commande
Les confirmations de commande sont envoyées par fax ou e-mail. Elles sont réputées correctes si aucun retour ou commentaire n'a lieu dans les 24 heures qui suivent. Sur demande, le commettant doit les renvoyer dûment signées à Dosteba.

Délais de livraison
La date de livraison approximative prévue indiquée dans la confirmation de commande n’est pas ferme. Les cas de force majeure comme par ex. pénurie de marchandises ou de matières premières, etc., sont réservés. Les frais incombant
au commettant tels que temps d'attente, frais d'échafaudage, etc, ne sauraient être facturés à Dosteba.

Frais de transport et risque de transport
Les frais de transport ainsi que le risque de transport sont à la charge du commettant. Les transports par véhicule de livraison ou camion sont facturés selon les tarifs Dosteba. Les suppléments carburant et embouteillage sont fixés mensuellement.

Transport par véhicule de livraison ou camions
(Frais de transport minimum)

Suisse alémanique:	CHF/livraison	130.–
Suisse romande	CHF/livraison	175.–
Tessin	CHF/livraison	185.–
Grisons	CHF/livraison	185.–
Haut-Valais	CHF/livraison	185.–
Principauté de liechtenstein:	CHF/livraison	175.–

Transport par la poste ou service en paquet

Frais de port service en paquet:	sur demande	
Supplément pour expédition exprès:	CHF/paquet	35.–

Frais d'emballage
Les palettes non remplacées sont facturées aux tarifs suivants:

Palette Euro:	CHF/pce.	28.–
Palette Dosteba:	CHF/pce.	24.–
Paquets:	CHF/pce.	9.–

Pour un transport de retour gratuit il faut prévoir la mise à disposition de dix palettes au minimum par trajet. Les palettes renvoyées sont créditées aux tarifs suivants:

Palette Euro et Palettes Dosteba:	CHF/pce.	14.–

Les palettes renvoyées sont créditées aux tarifs suivants:

Palette Euro et Palettes Dosteba:	CHF/pce.	18.–

Réception de la marchandise
Le consignataire est responsable de l'accessibilité du chantier et du déchargement de la marchandise. En signant la copie du bulletin de livraison il confirme que toute la marchandise commandée a été livrée et/ou déchargée exempte de dommages visibles.

Factures
Les factures sont envoyées par e-mail. Pour les factures envoyées par la poste, une participation aux frais de CHF 3.– sera facturée. Celles-ci doivent être réglées dans les 30 jours nets suivant la date de facturation.

Modifications et annulations
Les modifications et annulations ne peuvent être prises en compte que jusqu'au début de la fabrication sans conséquences financières. Les coûts cumulés engendrés pour les commandes en cours d'exécution/de production ou déjà produites sont facturés y compris les coûts éventuels d'élimination.

Vices de produit et réclamations
Les produits défectueux ne peuvent pas être montés ni transformés. Dosteba procède au remplacement ou à la réparation des vices et dommages qui ont été déclarés avant la fixation/le montage et dans un délai de 10 jours suivant la livraison. Les travaux d'adaptation et d'égalisation auxquels il faut procéder pendant le montage ne sont pas considérés comme vices de produit. Les réclamations concernant les éléments déjà montés/transformés ne sont reconnues que dans le cadre de la clause de garantie et pour autant que les défauts n'étaient pas détectables par un examen sérieux avant la transformation/le montage.

Renvoi de marchandises
Le renvoi de marchandises n'est possible qu'exceptionnellement. Les frais de transport sont à la charge du client. Le montant de l'indemnisation pour les produits renvoyés est déterminé par notre centrale et dépend de la réutilisabilité des produits. Une somme de CHF 50.– minimum sera facturée pour les frais de contrôle de la marchandise et les frais de remise en stock. Les coûts d'élimination sont calculés au coût effectif et facturés au client.

Garantie pour les éléments
Dosteba donne une garantie de cinq ans sur les aptitudes techniques et la résistance aux intempéries des éléments de sa construction et fabrication propre. Cette garantie s'applique à condition que ces éléments n'aient subi aucune modification/transformation après la livraison et à condition également qu'ils aient été posés conformément à la règlementation, aux normes de sécurité et aux indications techniques de pose du fabricant. Cette garantie englobe le droit à la retouche ou au remplacement. Dosteba n'accepte une extension de la garantie que si celle-ci est fixée par écrit. Le délai de garantie court dès la date de facturation.

Garantie pour appareils et outils
Le délai de garantie commence à courir à compter de la date de vente de l'appareil à l'utilisateur final. La garantie s'étend seulement aux défauts imputables à des vices de matériau et/ou de fabrication ainsi qu'au non-respect de propriétés garanties. En cas de revendication de droits relevant de la garantie, la facture originale de vente à l'utilisateur final dûment datée doit être fournie. Le transport du produit défectueux s'opère aux propres risques et périls et aux propres frais de l'utilisateur. On ne peut faire valoir aucun droit ni prétention à un échange de produit. Pour le reste, les prestations de garantie du constructeur concerné s'appliquent.

Validité
Toutes les données/informations correspondent à l’état de la technique actuelle lors de l’impression. Une garantie ou obligation juridique ne peut en être déduite pour un cas d’application, les conditions de travail et d’exécution étant soustraites à notre contrôle. Les modifications et perfectionnements sont généralement sous-réserve. Les présentes conditions entrent en vigueur avec la passation de commande. D'éventuelles modifications doivent être fixées par écrit.

For et lieu d’exécution
For et lieu d’exécution: 8180 Bülach, Suisse.

Dosteba AG, 01.01.2023

Dosteba AG
Länggenstrasse 27
CH-8184 Bachenbülach

Telefon: +41 43 277 66 00
Fax: +41 43 277 66 11
E-Mail: dosteba@dosteba.ch
Internet: www.dosteba.ch